Accesorios Quart S.L.U.

www.accesoriosquart.com · ACCQ

CATÁLOGO GENERAL

3ª Edición

ILUMINACIÓN Y SEÑALIZACIÓN · CARROCERÍA · HIDRÁULICA, AGRÍCOLA E INDUSTRIAL · RUEDAS · RODAJE Y ACCESORIOS VARIOS · RESORTES DE GAS

TABLA DE CONTENIDO

SECCIÓN **PÁGINA**

CONDICIONES GENERALES DE VENTA 8

ILUMINACIÓN Y SEÑALIZACIÓN 9
- **KITS ELÉCTRICOS PARA COCHE** 10
- **CABLES** 11
  - Mangueras 11
  - Conectores 12
  - Espirales 14
- **CONECTORES** 16
  - Clavijas 16
  - Desconectadores 20
- **FUSIBLES** 21
- **ACCESORIOS VARIOS** 23
- **TERMINALES ELÉCTRICOS** 24
- **BOMBILLAS** 25
- **PILOTOS** 28
  - Halógenos 28
  - LED 36
- **REFLECTANTES** 47
  - Catadióptricos 47
  - Cintas 49
- **FOCOS** 50
  - Interiores LED 50
  - Faros de trabajo 51
  - Paneles rectangulares 53
- **ROTATIVOS** 54
- **PUENTES PRIORITARIOS** 58
- **SEÑALIZACIÓN** 59
  - Placas y adhesivos 59
- **ESPEJOS RETROVISORES** 65
- **ACCESORIOS PARA VEHÍCULO** 66
- **INSTALACIONES ELÉCTRICAS** 73
  - Con placa 75
  - Kits 78

CARROCERÍA 80
- **CIERRES** 81

NOTAS: Las imágenes y datos indicados pueden variar sin previo aviso. Cualquier otro modelo que no aparezca en el catálogo, consultar.

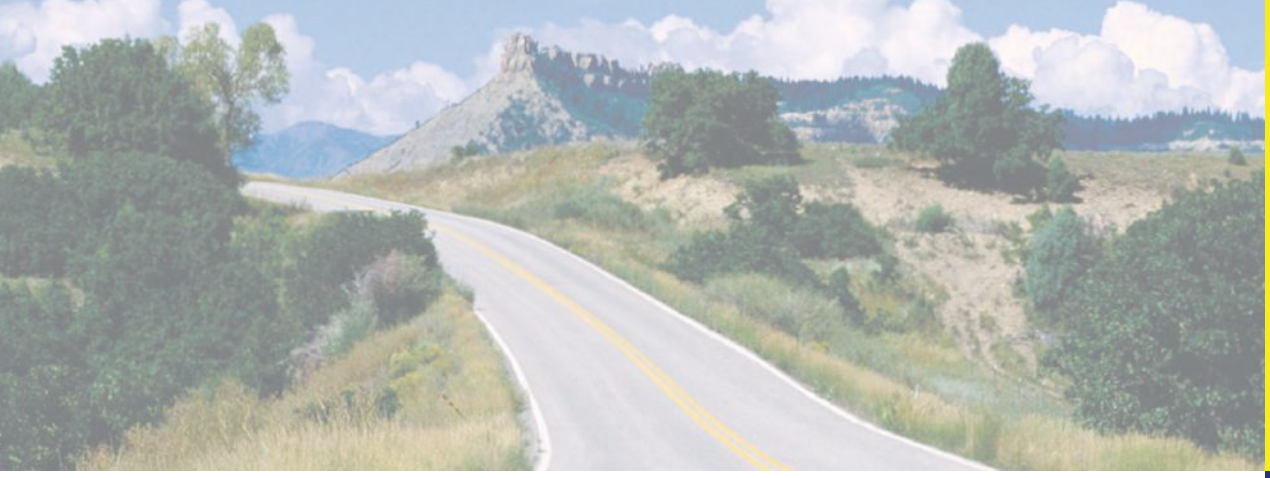

TABLA DE CONTENIDO

SECCIÓN **PÁGINA**

De aluminio 81
Laterales 82
Anilla regulable 84
Traseros forjados y uñas 87
De chapa y uñas 90
De cajón 95
De gancho 97
De bulón 98
De falleba 100
Molinete 102
CERROJOS 103
Con muelle 103
Sin muelle 106
BISAGRAS 108
De chapa 117
Tipo pernio 126
ACCESORIOS 127
Para contenedores y basculantes 127
PILARES 131
Cónicos y cuñas 131
GANCHOS Y PRECINTOS 135
TORNOS TENSORES 143
SOPORTES 145
De chasis 145
De rueda 147
SUJECIÓN DE CARGA 148
PARAGOLPES 151
Paragolpes 151
Topes y perfiles de goma 152
PERFILES DE ALUMINIO 154
TORNILLOS Y REMACHES 157
POLIÉSTER 158
ESCALERAS 159
RETENEDORES DE PUERTA 160
RUEDAS Y RAÍLES 162
ACCESORIOS VARIOS 164
CAJONES 165

NOTAS: Las imágenes y datos indicados pueden variar sin previo aviso. Cualquier otro modelo que no aparezca en el catálogo, consultar.

TABLA DE CONTENIDO

SECCIÓN **PÁGINA**

Cajones 165
Extintores 167
Soportes 169
Bidones y depósitos 170
GUARDABARROS 172
Faldillas 172
Guardabarros 173
Soportes 175
Guardabarros de chapa 176
INFORMACIÓN GENERAL 177
Travesaños y barras 177

HIDRÁULICA, AGRÍCOLA E INDUSTRIAL 178
HIDRÁULICA 179
Cilindros de freno 179
Apoyos hidráulicos 180
3er punto hidráulico 181
Cilindros hidráulicos 182
Latiguillos hidráulicos 184
Componentes hidráulicos 185
Bombas hidráulicas / distribuidores 186
Válvulas 187
Electroválvulas 188
Racorería 189
Enchufes 190
ELEVACIÓN DE CARGAS 192
Eslingas 192
Ganchos 193
Cables y cadenas 196
CISTERNA 197
Juntas 197
Engrasadores y paletas 198
Abrazaderas 199
Tajaderas 200
Racords · Enlaces 201
Depresores 205
Accesorios para depresores 206

NOTAS: Las imágenes y datos indicados pueden variar sin previo aviso. Cualquier otro modelo que no aparezca en el catálogo, consultar.

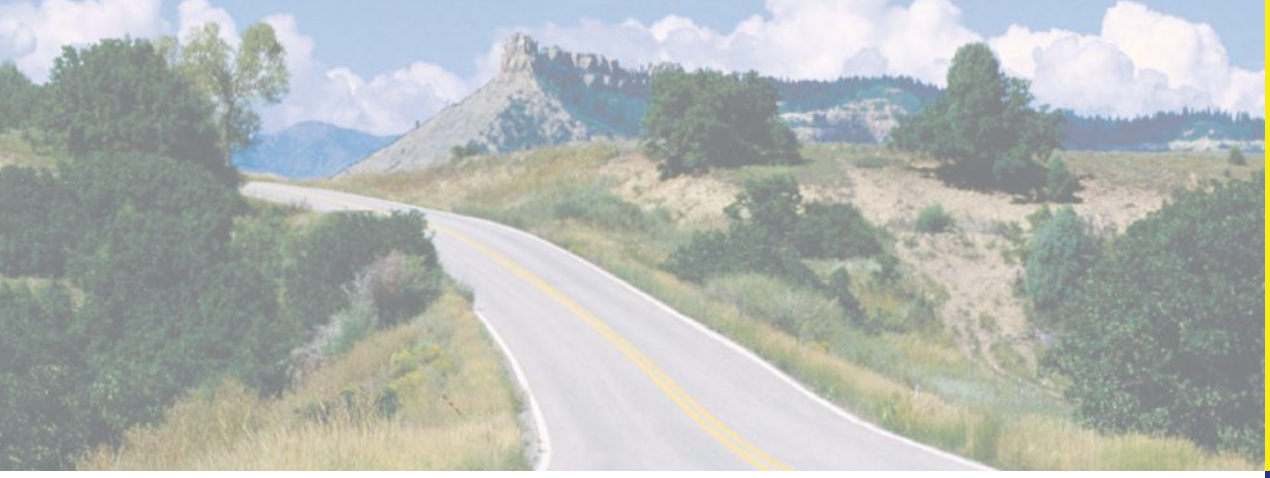

TABLA DE CONTENIDO

SECCIÓN **PÁGINA**

AGRÍCOLA 213
Esparcidores: Cadenas y elementos 213
Apoyos mecánicos 214
Asientos 215
3er punto mecánico 216
Enganches 217
Transmisiones 218
Bulones 226
Pasadores 227
Rejas 228
INFORMACIÓN GENERAL 236

RUEDAS 239
INFORMACIÓN GENERAL 240
Llantas · Ruedas completas 240
LLANTAS DE RUEDA 241
INFORMACIÓN GENERAL 247
Ruedas completas · Neumáticos 247
RUEDAS COMPLETAS 248
NEUMÁTICOS AGRÍCOLAS 254
NEUMÁTICOS INDUSTRIALES 255
NEUMÁTICOS DE VELOCIDAD 255
ELEMENTOS 256
INFORMACIÓN GENERAL 258
Cámaras 258
CÁMARAS 259
INFORMACIÓN GENERAL 260
Ruedas industriales 260
RUEDAS INDUSTRIALES 261
Aro polipropileno 261
Aro goma negra vulcanizada 262
Aro goma negra núcleo chapa 263
Neumáticas núcleo polipropileno 264
Impinchables núcleo polipropileno 265
RUEDAS PARA CARRETILLA 266
RUEDAS METÁLICAS 267
RUEDAS JOCKEY 268

NOTAS: Las imágenes y datos indicados pueden variar sin previo aviso. Cualquier otro modelo que no aparezca en el catálogo, consultar.

TABLA DE CONTENIDO

SECCIÓN **PÁGINA**

Recambios 270
Abrazaderas 271
ELEMENTOS 272
INFORMACIÓN GENERAL 273
Cadenas de ruedas 273
INFORMACIÓN GENERAL 273
Material disponible bajo consulta 273

RODAJE Y ACCESORIOS VARIOS 274
EJES 275
De suspensión caucho 275
Rígidos / Basculantes 277
Despiece del eje 278
Rodamientos 279
Agrícolas 281
SUSPENSIÓN 284
Ballestas 284
Recambios 288
ENGANCHES 290
PLANCAS DE FRENO 291
Freno mecánico 291
EJES 292
Despiece del eje agrícola 292
Recambios 293
ENGANCHES DE INERCIA 297
CABEZALES DE ENGANCHE 300
ENGANCHES Y SOPORTES 302
BURLETES 305
CONTERAS DE PLÁSTICO 306
ANTIRROBOS 307
ESCOBILLAS 311
CABRESTANTES 312
AMARRES 313
TAPONES 315
NEUMÁTICA 316
APOYOS 319
PATAS EXTENSIBLES 321

NOTAS: Las imágenes y datos indicados pueden variar sin previo aviso. Cualquier otro modelo que no aparezca en el catálogo, consultar.

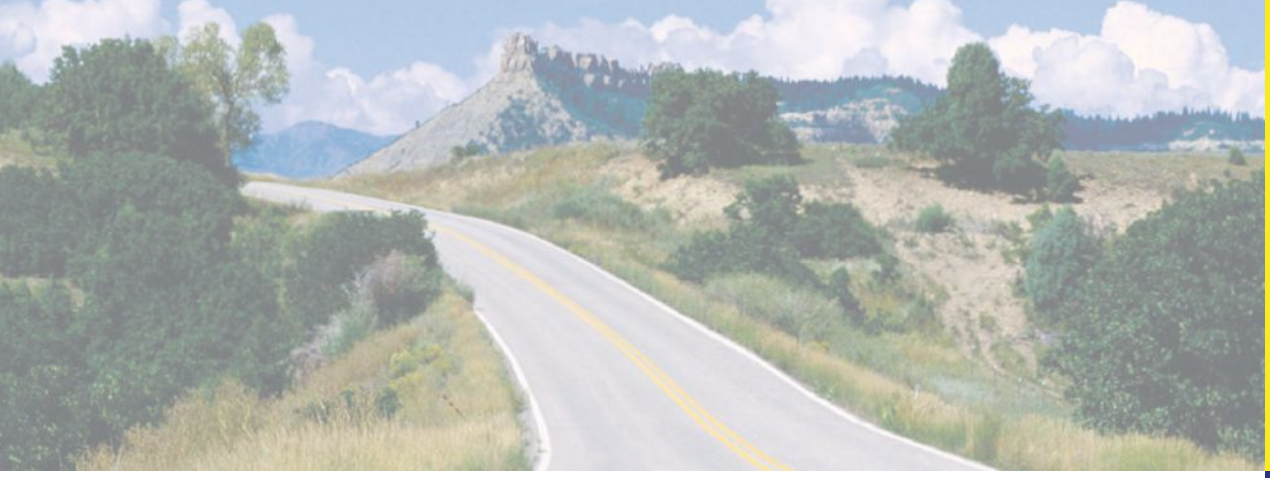

TABLA DE CONTENIDO

SECCIÓN **PÁGINA**

CALZOS Y SOPORTES 322
RAMPAS Y PELDAÑOS 324
ACCESORIOS DE CARGA 325
RODILLOS NÁUTICOS 326
Accesorios 328
CLARABOYAS Y AIREADORES 329
ACCESORIOS VARIOS 330

RESORTES DE GAS 333
INFORMACIÓN GENERAL 334
Resortes de gas 334
RESORTES DE GAS 335
Botella 15 · Métrica 6 335
Amarres · Anclajes 336
Botella 18 · Métrica 6 337
Amarres · Anclajes 343
Botella 22 · Métrica 8 347
Amarres · Anclajes 352
Botella 28 · Métrica 10 356
Amarres · Anclajes 358
ACCESORIOS PARA RESORTES 360
Amortiguadores 364
AMORTIGUADORES AL-KO 365
AMORTIGUADORES ENGANCHE FRENO DE INERCIA 366
INFORMACIÓN GENERAL 370
Amortiguadores 370
Resortes eléctricos 371
Suspensión 372
Silentblocks 373
Goma Metal · Resortes asientos 374
Expositores 375

NOTAS: Las imágenes y datos indicados pueden variar sin previo aviso. Cualquier otro modelo que no aparezca en el catálogo, consultar.

CONDICIONES GENERALES DE VENTA

Fecha de última actualización: 05/08/2025

- Todas las ventas que efectúe el vendedor se sujetarán a las presentes condiciones generales de venta. Cualquier modificación de las mismas solo será válida mediante acuerdo escrito entre comprador y vendedor.
- Este catálogo o tarifa vigente, anula las versiones anteriores.
- Impuestos, portes y descuentos no incluidos en los precios.
- Los pedidos deberán ser efectuados indicando referencia/código del material.
- Para los productos fuera de catálogo, se realizará el pago por adelantado.
- El transporte podrá ser a cargo del cliente, cobrado en factura o a cargo de Accesorios Quart S.L.U., previo acuerdo.
- Las 3 primeras compras serán al contado. Posteriormente, se solicitará a la compañía (CRÉDITO Y CAUCIÓN) o a la que corresponda en ese momento, la apertura de crédito a 30 días fecha de factura, si fuera aprobado, el resto de ventas serán giradas a través de remesas bancarias. Cualquier retraso en la fecha convenida devengará un interés de demora, cuyo importe y el de los gastos que se produzcan por la demora o impago serán a cargo del comprador.
- Accesorios Quart S.L.U. se reserva el dominio de la mercancía hasta el completo pago de su precio por el comprador.
- Todas las facturas inferiores a 150€ que deban ser remesadas, serán a la vista.
- Accesorios Quart S.L.U. se reserva el derecho de modificar las características y precios de los productos/promociones sin previa notificación.
- Accesorios Quart S.L.U. no permite modificar ni divulgar los precios de venta u oferta en cualquier medio (impreso o digital), salvo previa autorización expresa por escrito de la empresa.
- El uso y utilización de los productos queda bajo responsabilidad del cliente/instalador/usuario. Teniendo en cuenta las normativas, homologaciones y permisos vigentes.
- La garantía será reclamada al fabricante del producto para determinarla.
- Accesorios Quart S.L.U. no aceptará reclamaciones de mercancía, pasadas 48h de la entrega, por el contrario todos los gastos ocasionados, correrán a cargo del comprador.
- Pasados quince días desde la entrega de la mercancía, no se admitirá devolución.
- No se realizará ningún abono de material hasta haber sido revisado por Accesorios Quart S.L.U.
- Se abonará 15% menos de todas las devoluciones por causas ajenas a la empresa, en concepto de reacondicionamiento. No se devolverá el dinero, serán compensados con ticket de compra.
- Para todas las devoluciones ajenas a la empresa, los portes serán a cargo del cliente.
- No se admitirá devolución de todos aquellos pedidos que hayan sido bajo encargo. Para todos aquellos pedidos de material con medidas o características especiales, el pago se realizará por adelantado, con fecha de entrega pactada.
- Todas aquellas cuestiones de compra-venta suscitadas, se someterán expresamente a la competencia de los juzgados y tribunales de Valencia (España). Renunciando expresamente a cualquier otro fuero que pudiera corresponder.
- El retraso en los plazos de entrega o fechas previstas de la mercancía, no podrá dar lugar a penalización de ningún tipo por parte del cliente.
- Para poder girar al nº de cuenta corriente facilitado por el cliente, deberá disponer del documento de autorización para adeudo directo SEPA CORE firmado y sellado.
- Ante una situación de impago o demora en la recepción de documentos de pago, Accesorios Quart S.L.U. procederá a la retención automática de todos los pedidos cursados.
- El importe de las devoluciones será compensado a través de ticket de compra (albarán de abono) a utilizar en siguientes compras/facturas del cliente.

NOTAS: Las imágenes y datos indicados pueden variar sin previo aviso. Cualquier otro modelo que no aparezca en el catálogo, consultar.

Accesorios Quart S.L.U.

RESORTES DE GAS

RODAJE Y ACCESORIOS VARIOS

HIDRÁULICA, AGRÍCOLA E INDUSTRIAL

RUEDAS

CARROCERÍA

ILUMINACIÓN Y SEÑALIZACIÓN

KITS ELÉCTRICOS PARA COCHE

Esquema de conexión 7 polos

Contacto nº		Función 12N	Color
ISO	DIN		
1	L	Intermitente izquierdo	amarillo
2	54G	Alimentación corriente niebla	azul
3	31	Masa	blanco
4	R	Intermitente derecho	verde
5	58R	Luz piloto derecho y matrícula	marrón
6	54	Luces de freno	rojo
7	58L	Luz piloto izquierdo	negro

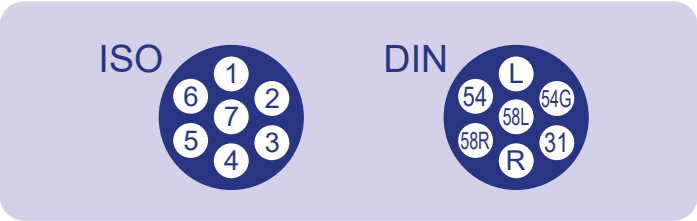

Esquema de conexión 13 polos

Contacto nº		Función 12N	Color
ISO	DIN		
1	L	Intermitente izquierdo	amarillo
2	2/54G	Antiniebla trasera	azul
3	3/31	Masa para contactos 1 a 8	blanco
4	4/R	Intermitente derecho	verde
5	5/58R	Luz piloto derecho y matrícula	marrón
6	6/54	Luces de freno	rojo (0.75)
7	7/58L	Luz piloto izquierdo y matrícula	negro
8	8	Luz marcha atrás	naranja
9	9	Alimentación corriente (más batería)	verde (2.50)
10	10	Carga batería del remolque	rojo (2.50)
11	11	Masa para contacto 10	blanco (1.50)
12	12	Código identificación remolque	rosa
13	13	Masa para contactos 9 y 12	blanco

MR200/1

MR217

MR203

MR218

Ref.	Descripción
MR200/1	Kit eléctrico 7/P base PVC. Doble manguera 1600
MR203	Kit eléctrico 13/P base PVC

Ref.	Descripción
MR217	Kit específico universal 7 polos (con módulo) (12 ó 24 vóltios)
MR218	Kit específico universal 13 polos (con módulo) (12 ó 24 vóltios)

NOTAS: Las imágenes y datos indicados pueden variar sin previo aviso. Cualquier otro modelo que no aparezca en el catálogo, consultar.

Ref.	Descripción
CB27	Cable paralelo bicolor 0.5mm²
CB28	Cable paralelo bicolor 0.75mm²
CB29	Cable paralelo bicolor 1mm²

Ref.	Descripción
CB3	Cable manguera 2 hilos 0.75mm²
CB4	Cable manguera 3 hilos 0.75mm²
CB5	Cable manguera 4 hilos 0.75mm²
CB6	Cable manguera 5 hilos 0.75mm²
CB7	Cable manguera 6 hilos 0.75mm²
CB8	Cable manguera 7 hilos 0.75mm²
CB10	Cable manguera 8 hilos 0.75mm²
CB9	Cable manguera 13 hilos 0.75mm²

Ref.	Descripción
CB21	Cable de 1 hilo unipolar 0.75mm²
CB22	Cable rojo de 1 hilo unipolar 1mm²
CB22/1	Cable negro flexible unipolar 1mm
CB23	Cable de 1 hilo unipolar 1.5mm²
CB24	Cable de 1 hilo unipolar 2.5mm²
CB25	Cable de 1 hilo unipolar 4mm²
CB26	Cable de 1 hilo unipolar 6mm²
300725	Cable de 1 hilo unipolar 1mm² gris

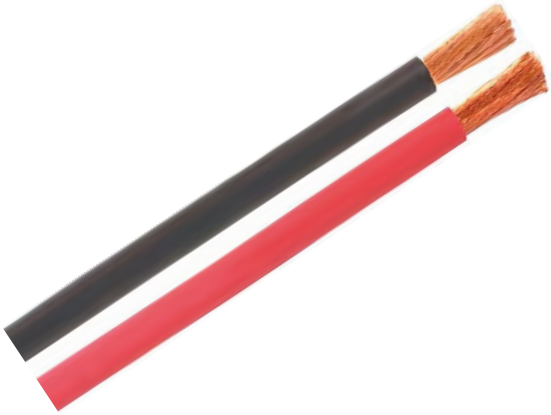

Ref.	Descripción
I66	Cable de arranque rojo 16mm²
I67	Cable de arranque negro 16mm²
CB33N	Cable de arranque negro 25mm²
CB33R	Cable de arranque rojo 25mm²
CB31	Cable de arranque negro 35mm²
CB31R	Cable de arranque rojo 35mm²
CB32	Cable de arranque negro 50mm²

NOTAS: Las imágenes y datos indicados pueden variar sin previo aviso. Cualquier otro modelo que no aparezca en el catálogo, consultar.

Ref.	Descripción
ACQ101498/1	Cable plano de 2 hilos 1.5mm
ACQ101113	Interconexión doble, snap-in

Ref.	Descripción
ACQ9843	Tubo aislante termoretractil Ø4.8mm a 2.4mm Longitud 75m
ACQ9844	Tubo aislante termoretractil Ø9.5mm a 4.8mm Longitud 75m
ACQ9845	Tubo aislante termoretractil Ø16mm a 8mm Longitud 50m

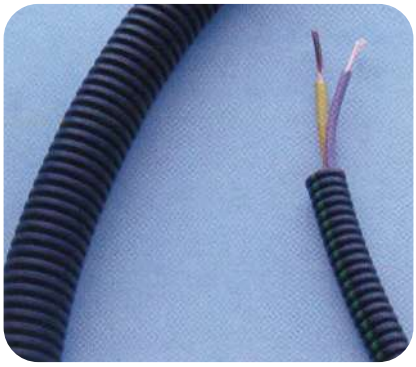

Ref.	Tubo corrugado	m / rollo	Ø int. mm	Ø ext. mm
ACQ9846	Cerrado	100	9,5	13,3
ACQ9847	Cerrado	50	21,3	25,4
ACQ9864	Abierto	100	9,5	13,3
ACQ9865	Abierto	50	21,3	25,4
ACQ101475	Abierto	-	13	15.8
ACQ101476	Abierto	-	19	24.3
ACQ101477	Abierto	-	29	34.5

ACQ9901

ACQ9902

ACQ9903

Ref.	Descripción	Salida
ACQ9901	Caja conexiones 80x80x45	7 conos
ACQ9902	Caja conexiones 105x105x55	7 conos
ACQ9903	Caja conexiones 155x110x80	10 conos

NOTAS: Las imágenes y datos indicados pueden variar sin previo aviso. Cualquier otro modelo que no aparezca en el catálogo, consultar.

I44

I45

Ref.	Descripción
I44	Derivador azul sección: 1 a 2.5mm²
I45	Derivador rojo sección: 0.25 a 1 mm²

Regle6

Regle10

Regle16

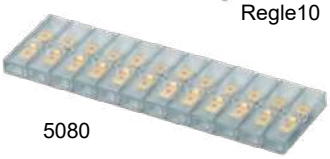
5080

Ref.	Descripción
REGLE6	Regleta 6mm
REGLE10	Regleta 10mm
REGLE16	Regleta 16mm
5080	Regleta de conexión plana y flexible 6.2 x 0.8 de sección (138 x 42mm, largo x alto)

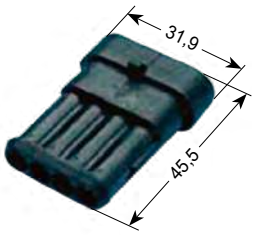

ACQ101121

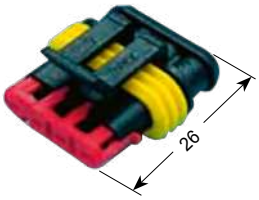

ACQ101122

ACQ101123

ACQ101124

ACQ101125

Ref.	Descripción
ACQ101181	Conector estanco 2 vías (para terminal macho)
ACQ101182	Conector estanco 2 vías (para terminal hembra)
ACQ101183	Conector estanco 3 vías (para terminal macho)
ACQ101184	Conector estanco 3 vías (para terminal hembra)
ACQ101121	Conector estanco 4 vías (para terminal macho)
ACQ101122	Conector estanco 4 vías (para terminal hembra)
ACQ101123	Terminal macho para conector estanco
ACQ101124	Terminal hembra para conector estanco
ACQ101125	Tapón aislante para conector estanco

Ref.	Descripción
ACQ100908	Caja estanca de conexiones

NOTAS: Las imágenes y datos indicados pueden variar sin previo aviso. Cualquier otro modelo que no aparezca en el catálogo, consultar.

Ref.	Descripción
ACQ100961	Instalación 3 metros de cable para luces de trabajo 12V

Ref.	Descripción
ACQ100910	Prolongador cable 7 hilos (clavija macho - base hembra) 5 mts
ACQ100910/1	Prolongador extensible cable 7 hilos (clavija macho - base hembra) 1.5 mts
R28/2	Clavija extensible 13 polos macho - hembra 3 mts

Ref.	Descripción
R28	Extensible con 2 clavijas 7 polos 5 mts
R28/1	Estensible con 2 clavijas 13 polos 3 mts
ACQ1222	Extensible macho-macho 7 polos 3 mts
R41	Extensible sin clavijas 13 polos

Ref.	Descripción
ACQ100666	Espiral 7 polos, 12-24V. Ø40mm hembra

Ref.	Descripción
ACQ9799	Espiral EBS. Ø80mm

NOTAS: Las imágenes y datos indicados pueden variar sin previo aviso. Cualquier otro modelo que no aparezca en el catálogo, consultar.

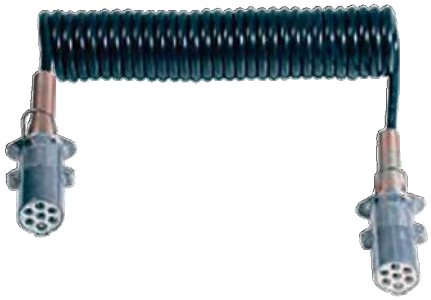

Ref.	Descripción
ACQ9793	Espiral 7 polos, 12-24V. Ø40mm 4.5 metros de largo
ACQ9794	Espiral 7 polos, 12-24V. Ø60mm 4.5 metros de largo

Ref.	Descripción
ACQ9795	Espiral adaptador 15 polos, 2 x 7 pins. 24V. 4.5 metros de largo

Ref.	Descripción
ACQ101319	Espiral eléctrica de 15 pines 3.8 metros

Ref.	Descripción
ACQ101802	Cable espiral de 5 metros 15 pines

Ref.	Descripción
ACQE1386	Espiral extensible macho 13 - macho 7 polos cable 1.5m

NOTAS: Las imágenes y datos indicados pueden variar sin previo aviso. Cualquier otro modelo que no aparezca en el catálogo, consultar.

Ref.	Descripción
W6	Clavija de plástico 7 polos
W8	Clavija de aluminio 7 polos
W10	Clavija de plástico 13 polos

Ref.	Descripción
W5	Base de plástico 7 polos
W5/1	Base plástico 7 polos desconectador
W7	Base de aluminio 7 polos
W9	Base de plástico 13 polos

Ref.	Descripción
W11	Protector base 7 polos
ACQ9734	Protector base 13 polos
MR15	Soporte para base de enchufe

Ref.	Descripción
I6	Adaptador 7 a 13 polos
I7	Adaptador 13 a 7 polos

Ref.	Descripción
03002AE	Base aérea 7 polos

NOTAS: Las imágenes y datos indicados pueden variar sin previo aviso. Cualquier otro modelo que no aparezca en el catálogo, consultar.

18099

PORTACQ

Ref.	Descripción
18099	Portaenchufe
PORTACQ	Portaenchufe reversible 7 x 13

I65

I64

ACQ9791

Ref.	Descripción
I64	Conector de potencia 175 amperios
I65	Conector de potencia 350 amperios
ACQ9791	Conector de potencia 50 amperios

ACQ101033

ACQ101034

Ref.	Descripción
ACQ101033	Conector 24V hembra
ACQ101034	Conector 24V macho

ACQ101733

ACQ101735

Ref.	Descripción
ACQ101733	Clavija 15 polos 24V con tornillo
ACQ101735	Base 15 polos remolque 24V con tornillo

NOTAS: Las imágenes y datos indicados pueden variar sin previo aviso. Cualquier otro modelo que no aparezca en el catálogo, consultar.

I8

I9

Ref.	Descripción
I8	Clavija 3 polos
I9	Base 3 polos

W12

W13/1

W13

Ref.	Descripción
W12	Clavija pequeña con adaptador
W13/1	Clavija mini con adaptador
W13	Clavija grande con adaptador

Ref.	Descripción
ACQ100892	Adaptador USB para toma de mechero

W14

W14/1

Ref.	Descripción
W14	Base unipolar
W14/1	Base enchufe máx. 180W

ACQ101734

ACQ9798

Ref.	Descripción
ACQ101734	Clavija EBS 24V
ACQ9798	Base EBS, 24V

NOTAS: Las imágenes y datos indicados pueden variar sin previo aviso. Cualquier otro modelo que no aparezca en el catálogo, consultar.

Ref.	Descripción
ACQ9792	Toma de corriente tapa cuadrada 220V

Ref.	Descripción
ACQ9800	Base aérea CEE 220V
ACQ9801	Clavija aérea CEE 220V

Ref.	Descripción
ACQ9820	Clavija aluminio 7 pins 24V, tipo S
ACQ9822	Base aluminio 7 pins 24V, tipo S
ACQ9822/1	Base plástico 7 pins 24V, tipo S

3151

3152

Ref.	Descripción
3151	Base 24V aluminio tipo N
3151/5	Base 24V plástico tipo N
3152	Clavija 24V aluminio tipo N

Ref.	Descripción
ACQ100771	Adaptador 15 polos + 2x7 polos

NOTAS: Las imágenes y datos indicados pueden variar sin previo aviso. Cualquier otro modelo que no aparezca en el catálogo, consultar.

J14

ACQ9802

ACQ100772

ACQ1286

J15

J16

ACQ100940

Ref.	Descripción
J14	Desconector de batería 85 A
J15	Desconector de batería 150 A
J16	Desconector de batería 100 A
ACQ9802	Desconector de batería 250 A
ACQ100772	Desconector de batería + llave 24V
ACQ100940	Desconector de batería
ACQ1286	Interruptor 12-48V

ACQ100773

ACQ100775/1

ACQ100775

Ref.	Descripción
ACQ100773	Cable masa 42cm
ACQ100775/1	Cable trenzado conexión bateria-masa
ACQ100775	Cable conector 50/0.25

Ref.	Descripción
ACQ1285	Terminal de batería set plus

I46

I47

Ref.	Descripción
I46	Terminal de bateria positivo
I47	Terminal de bateria negativo

NOTAS: Las imágenes y datos indicados pueden variar sin previo aviso. Cualquier otro modelo que no aparezca en el catálogo, consultar.

FUSIBLES

Fusi01

Fusi02

Fusi03

Ref.	Descripción
FUSI01	Fusible 8 amperios
FUSI02	Fusible 15 amperios
FUSI03	Fusible 25 amperios

Ref.	Descripción
FUSI04	Fusible 3 amperios
FUSI05	Fusible 5 amperios
FUSI06	Fusible 7.5 amperios
FUSI07	Fusible 10 amperios
FUSI08	Fusible 15 amperios
FUSI09	Fusible 20 amperios
FUSI10	Fusible 25 amperios
FUSI11	Fusible 30 amperios

Ref.	Descripción
FUSI12	Fusible mini 5 amperios
FUSI13	Fusible mini 10 amperios
FUSI14	Fusible mini 15 amperios
FUSI15	Fusible mini 20 amperios
FUSI16	Fusible mini 25 amperios
FUSI17	Fusible mini 30 amperios

ACQ100842

ACQ100843

Ref.	Descripción
ACQ100842	Fusibles maxi 30 amperios
ACQ100843	Fusibles maxi 40 amperios

NOTAS: Las imágenes y datos indicados pueden variar sin previo aviso. Cualquier otro modelo que no aparezca en el catálogo, consultar.

Ref.	Descripción
FUSI18	Portafusibles aéreo
ACQ100845	Portafusibles tipo aéreo

Ref.	Descripción
FUSI21	Portafusibles completo

Ref.	Descripción
ACQ100831	Portafusibles 6 vías
ACQ100832	Portafusibles 8 vías
ACQ100833	Portafusibles 4 vías

Ref.	Descripción
ACQ100853	Portafusibles maxi con tapa

Ref.	Descripción
ACQ101101	Lámpara de control naranja

NOTAS: Las imágenes y datos indicados pueden variar sin previo aviso. Cualquier otro modelo que no aparezca en el catálogo, consultar.

Ref.	Descripción
11002	Cinte aislante negra
11002AM	Cinta aislante amarilla
11002AZ	Cinta aislante azul
11002RO	Cinta aislante roja
ACQ101474	Cinta de tela anti-calorífica negra 10m

Ref.	Descripción
5034	Brida 100mm de largo x 2.5mm de ancho
5034/1	Brida 140mm de largo x 3.6mm de ancho
5034/2	Brida 200mm de largo x 4.8mm de ancho
5035/1	Brida 290mm de largo x 4.8mm de ancho
5035/2	Brida 370mm de largo x 4.8mm de ancho
5036	Brida 370mm de largo x 7.6mm de ancho
5036/1	Brida 760mm de largo x 7.6mm de ancho

Ref.	Descripción
50771	Base sujetabridas

Ref.	Descripción
I54	Base con imán Ø80mm

ACQ100912

ACQ101808

Ref.	Descripción
ACQ100912	Llave contacto agrícola
ACQ101808	Contacto interruptor de encendido para tractor

NOTAS: Las imágenes y datos indicados pueden variar sin previo aviso. Cualquier otro modelo que no aparezca en el catálogo, consultar.

Ref.	Descripción
I48	Grapa aislada

Ref.	Descripción
I72	Terminal de tornillo sección 5
I73	Terminal de tornillo sección 8
I74	Terminal de tornillo sección 10

Ref.	Descripción
I36	Terminal fastón hembra
I37	Terminal fastón hembra con reten
I38	Terminal fastón macho
I39	Terminal fastón macho con reten

Ref.	Descripción
I40	Terminal faston hembra preaislado
I40/1	Terminal faston macho preaislado

Ref.	Descripción
I68	Terminal de masa 16
I69	Terminal de masa 25
I70	Terminal de masa 35
I71	Terminal de masa 50

Ref.	Descripción
ACQ101100	Portalámparas

NOTAS: Las imágenes y datos indicados pueden variar sin previo aviso. Cualquier otro modelo que no aparezca en el catálogo, consultar.

Ref.	Descripción
I10	Lámpara H1 12V/55W
I11	Lámpara H1 24V/70W

Ref.	Descripción
I14	Lámpara H3 12V/55W
I15	Lámpara H3 24V/70W

Ref.	Descripción
I18	Lámpara H7 12V/55W
ACQ9904	Lámpara H7 24V/70W

Ref.	Descripción
I19	Lámpara piloto europa 12V/45-40W
I20	Lámpara piloto europa 24V/55-50W

Ref.	Descripción
I25	Lámpara cuña grande 12V/5W
I26	Lámpara cuña grande 24V/5W

NOTAS: Las imágenes y datos indicados pueden variar sin previo aviso. Cualquier otro modelo que no aparezca en el catálogo, consultar.

Ref.	Descripción
ACQ100874	Blister 2 unidades 3led 12V blanco

Ref.	Descripción
ACQ100875	Lámpara plafonier 12V LED 6 LEDs
ACQ100876	Lámpara plafonier 24V LED 6 LEDs

Ref.	Descripción
I34	Lámpara faro plafonier 12V/5W 10 x 38
I35	Lámpara faro plafonier 24V/5W 10 x 38
ACQ100877	Lámpara plafonier 12V 5W 10.5 x 38

Ref.	Descripción
ACQ100756	Mini estuche de lámparas H7 24V
ACQ100757	Mini estuche de lámparas H7 12V

Bombillas especiales para carretillas elevadoras

Ref.	Descripción
Consultar	Bombillas H8 y H9 halógenas con base de plástico

NOTAS: Las imágenes y datos indicados pueden variar sin previo aviso. Cualquier otro modelo que no aparezca en el catálogo, consultar.

Ref.	Descripción
I27	Lámpara de un filamento 12V/21W
I28	Lámpara de un filamento 24V/21W

Ref.	Descripción
I29	Lámpara dos filamentos 12V/21.5W
I30	Lámpara dos filamentos 24V/21.5W

Ref.	Descripción
I27/1	Lámpara de un filamento 12V/21W
I27/2	Lámpara de dos filamentos 12V/21W
I27/3	Lámpara de un filamento 24V/21W

I21

I22

Ref.	Descripción
I21	Lámpara de control 12V/24W
I22	Lámpara de control 24V/4W

Ref.	Descripción
I32	Lámpara piloto 12V/5W
I33	Lámpara piloto 24V/5W

NOTAS: Las imágenes y datos indicados pueden variar sin previo aviso. Cualquier otro modelo que no aparezca en el catálogo, consultar.

R1

5099

Ref.	Descripción
R1	Piloto 4 funciones (100 x 105)
5099	Tulipa 4 funciones (100 x 105)

R7

5100

Ref.	Descripción
R7	Piloto 4 funciones (95 x 100)
5100	Tulipa 4 funciones (95 x 100)

R2 - R3

R2/1 - R3/1

Ref.	Descripción
R2	Piloto izquierdo, 5 funciones con triángulo integrado y antiniebla (216 x 137)
R2/1	Tulipa izquierda, 5 funciones con triángulo integrado y antiniebla (216 x 137)
R3	Piloto derecho, 5 funciones con triángulo integrado y antiniebla (216 x 137)
R3/1	Tulipa derecha, 5 funciones con triángulo integrado y antinibla (216 x 137)

R40

R40/1

Ref.	Descripción
R40	Piloto 5 funciones con triángulo integrado y marcha atrás
R40/1	Tulipa 5 funciones con triángulo integrado y marcha atrás

NOTAS: Las imágenes y datos indicados pueden variar sin previo aviso. Cualquier otro modelo que no aparezca en el catálogo, consultar.

R5

R4

Ref.	Descripción
R4	Piloto 5 funciones (100 x 190) con antiniebla
R4/1	Tulipa 5 funciones (100 x 190) con antiniebla
R5	Piloto 5 funciones con marcha atrás (100 x 190)
R5/1	Tulipa 5 funciones con marcha atrás (100 x 190)

R11 - R12

R11/1 - R12/1

Ref.	Descripción
R11	Piloto izquierdo 5 funciones (195 x 105) con antiniebla
R11/1	Tulipa izquierda 5 funciones (195 x 105) con antiniebla
R12	Piloto derecho 5 funciones (195 x 105) con antiniebla
R12/1	Tulipa derecha 5 funciones (195 x 105) con antiniebla

R69

R69/1

Ref.	Descripción
R69	Piloto derecho 5 funciones con marcha atrás
R69/1	Tulipa derecha 5 funciones con marcha atrás

02071VE - 02072VE

02071TU - 02072TU

Ref.	Descripción
02071VE	Piloto vertical izquierdo, 5 funciones con triángulo incorporado
0271TU	Tulipa vertical izquierda, 5 funciones con triángulo incorporado
02072VE	Piloto vertical derecho, 5 funciones con triángulo incorporado
02072TU	Tulipa vertical derecha, 5 funciones con triángulo incorporado

Disponible en marcha atrás.

NOTAS: Las imágenes y datos indicados pueden variar sin previo aviso. Cualquier otro modelo que no aparezca en el catálogo, consultar.

02097VE 02098VE

Ref.	Descripción
02097VE	Piloto vertical izquierda, 5 funciones con triángulo e iluminador matrícula
02097VE/1	Piloto vertical izquierda, 5 funciones con triángulo sin iluminador
02097TU	Tulipa vertical izquierda, 5 funciones con triángulo incorporado
02098VE	Piloto vertical derecho, 5 funciones con triángulo e iluminador matrícula
02098VE/1	Piloto vertical derecho, 5 funciones con triángulo sin iluminador
ACQ101064	Piloto vertical derecho, con triángulo y marcha atrás sin iluminador
02098TU	Tulipa vertical derecha, 5 funciones con triángulo incorporado

Ref.	Descripción
R6	Piloto 5 funciones con antiniebla izq.
R6/1	Piloto 5 funciones marcha atrás derecho

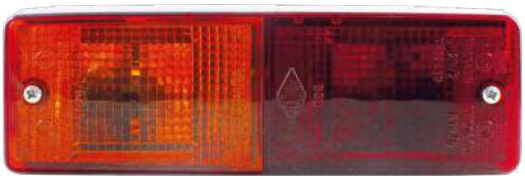

Ref.	Descripción
REC1	Piloto rectángular sin luz de matrícula, con soporte recto (180 x 60)
REC2	Piloto rectángular izquierdo con luz de matrícula, con soporte recto (180 x 60)
REC3	Piloto rectángular derecho con luz de matrícula, con soporte recto (180 x 60)
REC1TULIPA	Tulipa piloto rectángular inclinado/recto (180 x 60)

Ref.	Descripción
SOPREC1	Piloto rectángular izquierdo sin luz de matrícula con soporte inclinado
SOPREC2	Piloto rectángular derecho sin luz de matrícula con soporte inclinado
SOPREC1LUZ	Piloto rectángular izquierdo con luz de matrícula con soporte inclinado

NOTAS: Las imágenes y datos indicados pueden variar sin previo aviso. Cualquier otro modelo que no aparezca en el catálogo, consultar.

Ref.	Descripción
ACQ101873	Tulipa piloto trasero con triángulo ecopoint

Ref.	Descripción
ACQ2011	Tulipa IVECO izquierda
ACQ2012	Tulipa IVECO derecha
Consultar	Piloto IVECO derecho e izquierdo

Ref.	Descripción
ACQ2050	Tulipa 5 universal S/M
Consultar	Tulipa 5 universal S/M

Ref.	Descripción
ACQ101838	Piloto combinado trasero izquierdo
ACQ101839	Piloto combinado trasero derecho

Ref.	Descripción
ACQ2363	Tulipa IVECO III S/M
ACQ101845	Piloto IVECO III izquierdo
ACQ101846	Piloto IVECO III derecho

NOTAS: Las imágenes y datos indicados pueden variar sin previo aviso. Cualquier otro modelo que no aparezca en el catálogo, consultar.

241079

R15

R16

R17

Ref.	Descripción
R15	Piloto rectángular blanco
R16	Piloto rectángular ambar
R17	Piloto rectángular rojo
241079	Soporte piloto galibo rectangular

R13

R14

Ref.	Descripción
R13	Piloto hexagonal blanco
R14	Piloto hexagonal rojo

R19

R20

R21

Ref.	Descripción
R19	Piloto posición cuadrado blanco 65 x 62
R20	Piloto posición cuadrado ambar 65 x 62
R21	Piloto posición cuadrado rojo 65 x 62

R30/1

R23

R22

R29

R30

R24

Ref.	Descripción
R22	Piloto posición lateral ambar
R23	Piloto posición lateral rojo/blanco
R24	Piloto posición lateral rojo/blanco/ambar
R29	Piloto posición lateral colgante rojo
R30	Piloto posición lateral colgante blanco
R30/1	Piloto posición lateral colgante blanco

NOTAS: Las imágenes y datos indicados pueden variar sin previo aviso. Cualquier otro modelo que no aparezca en el catálogo, consultar.

Ref.	Descripción
R8	Piloto blanco/rojo

R9

R10

Ref.	Descripción
R9	Piloto gálibo recto blanco/rojo 120mm
R9LARGO	Piloto gálibo recto blanco/rojo largo 190mm
R10	Piloto gálibo acodado blanco/rojo 120mm
R10LARGO	Piloto gálibo acodado blanco/rojo largo 175mm

R25

R25/3

Ref.	Descripción
R25	Luz de matrícula 80 x 30
R25/3	Luz de matrícula 70 x 45

R26

700KR/1

Ref.	Descripción
R26	Piloto luz antiniebla
R26T	Tulipa piloto antiniebla
700KR/1	Piloto antiniebla rojo halógeno con soporte

R39

702/2

Ref.	Descripción
R39	Piloto luz marcha atrás blanca
R39T	Tulipa piloto marcha atrás blanca
702/2	Piloto marcha atrás halógeno con soporte

NOTAS: Las imágenes y datos indicados pueden variar sin previo aviso. Cualquier otro modelo que no aparezca en el catálogo, consultar.

REC5

REC1/1

Ref.	Descripción
REC5	Piloto rectangular ambar/blanco
REC1/1	Piloto cuadrado ambar/blanco (agrícola)

Ref.	Descripción
ACQ9804	Piloto camión derecho sin luz de matrícula 365 x 130 x 85mm
ACQ9867	Piloto camión izquierdo con luz de matrícula 365 x 130 x 85mm
ACQ9868	Tulipa derecha - izquierda

Ref.	Descripción
ACQ9805	Piloto camión derecho 525 x 139 x 84.5mm
ACQ9869	Piloto camión izquierdo con luz de matrícula 525 x 139 x 84.5mm
ACQ9870	Tulipa derecha
ACQ9871	Tulipa izquierda

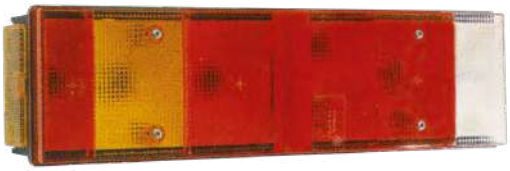

Ref.	Descripción
ACQ9872	Piloto posterior universal con captafaro rectangular derecho/izquierdo
ACQ9873	Piloto posterior universal con captafaro rectangular izquierdo con luz de matricula
ACQ9874	Tulipa derecha/izquierda

Ref.	Descripción
ACQ9875	Piloto posterior universal con captafaro triangular derecho
ACQ9876	Piloto posterior universal con captafaro triangular con luz de matricula izquierdo
ACQ9877	Tulipa piloto izquierda
ACQ9878	Tulipa piloto derecha

NOTAS: Las imágenes y datos indicados pueden variar sin previo aviso. Cualquier otro modelo que no aparezca en el catálogo, consultar.

Ref.	Descripción
R1A	Piloto cuadrado 105 x 100mm blanco/ámbar

Ref.	Descripción
ACQ101320	Piloto Rinder 4 servicios

Ref.	Descripción
R23/2	Piloto rojo-blanco

Ref.	Descripción
R17/1	Piloto rojo marca Rinder
R15/2	Piloto blanco marca Rinder
R16/1	Piloto ámbar marca Rinder

Ref.	Descripción
R15/1	Piloto agrícola ambar modelo Agría

NOTAS: Las imágenes y datos indicados pueden variar sin previo aviso. Cualquier otro modelo que no aparezca en el catálogo, consultar.

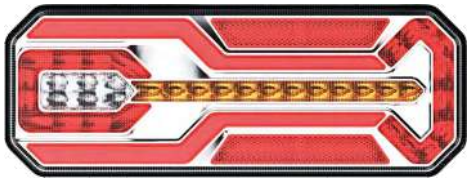

Ref.	Descripción
ACQ101879	Piloto LED izquierdo indicador dinámico
ACQ101880	Piloto LED derecho indicador dinámico

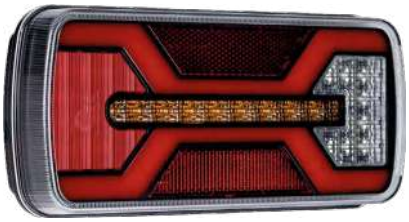

Ref.	Descripción
ACQ101875	Piloto LED Spidr con antiniebla 220x100x50.5 (Sin luz de matrícula)
ACQ101876	Piloto LED Spidr marcha atrás 220x100x50.5 (Sin luz de matrícula)

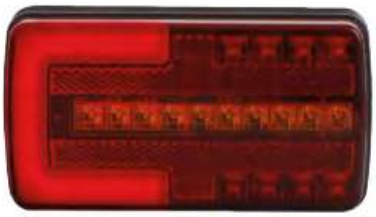

Ref.	Descripción
ACQ2301	Juego piloto trasero LED neón línea central
ACQ2301/1	Piloto individual trasero LED neón línea central

Ref.	Descripción
ACQ1304	Galibo LED 100mm universal 12/24V

Ref.	Descripción
ACQ1001602	Galibo posición lateral + intermitente 12/24V

NOTAS: Las imágenes y datos indicados pueden variar sin previo aviso. Cualquier otro modelo que no aparezca en el catálogo, consultar.

Ref.	Descripción
ACQ101321	Piloto izquierdo vertical LED 12V
ACQ101322	Piloto derecho vertical LED 12V

Ref.	Descripción
ACQ101323	Piloto izquierdo LED con iluminación de matrícula 12V
ACQ101324	Piloto derecho LED con iluminación de matrícula 12V

Ref.	Descripción
ACQ101391	Piloto izquierdo LED 5 func. con triángulo 12V
ACQ101392	Piloto derecho LED 5 func. con triángulo 12V

Ref.	Descripción
ACQ1395KR	Piloto luz de freno 12/24V homologación S3 WAS

Ref.	Descripción
R37	Piloto LED tercera posición de freno 12/24V

Ref.	Descripción
ACQ101500	3ª luz de freno 12V

NOTAS: Las imágenes y datos indicados pueden variar sin previo aviso. Cualquier otro modelo que no aparezca en el catálogo, consultar.

R19/1

R20/1

R21/1

Ref.	Descripción
R19/1	Piloto posición LED 12/24V cuadrado blanco con soporte
R20/1	Piloto posición LED 12/24V cuadrado ambar con soporte
R21/1	Piloto posición LED 12/24V cuadrado rojo con soporte

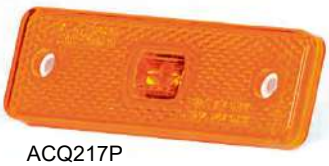
ACQ217P

ACQ218P

ACQ219P

Ref.	Descripción
ACQ217P	Piloto posición ambar 12V 44W WAS
ACQ218P	Piloto posición rojo 12V 44W WAS
ACQ219P	Piloto posición blanco 12V 44W WAS

Ref.	Descripción
1468LED	Piloto luz destellante camión 12/24V ambar WAS

ACQ100941

ACQ100942

Ref.	Descripción
ACQ100941	Luz estroboscópica 4 LEDs 12/24V ambar 140 x 50 x 40mm
ACQ100942	Luz estroboscópica 4 LEDs 12/24V ambar 150 x 60 x 50mm

ACQ100937

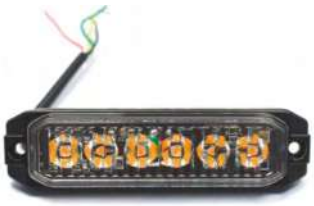
ACQ100939

Ref.	Descripción
ACQ100937	Luz estroboscópica 7W 12/24V ambar 140 x 35 x 55mm
ACQ100939	Luz estroboscópica 6 LEDs 12/24V 140 x 50 x 30mm

NOTAS: Las imágenes y datos indicados pueden variar sin previo aviso. Cualquier otro modelo que no aparezca en el catálogo, consultar.

Ref.	Descripción
ACQ9729	Piloto LED 12/24V ambar posición
ACQ9730	Piloto LED 12/24V rojo posición
ACQ9731	Piloto LED 12/24V blanco posición

Ref.	Descripción
R9/1	Piloto gálibo LED brazo recto izquierdo 12/24V blanco/rojo
R9/2	Piloto gálibo LED brazo recto derecho 12/24V blanco/rojo

Ref.	Descripción
R10/1	Piloto acodado LED derecho 12/24V blanco/rojo
R10/2	Piloto acodado LED izquierdo 12/24V blanco/rojo

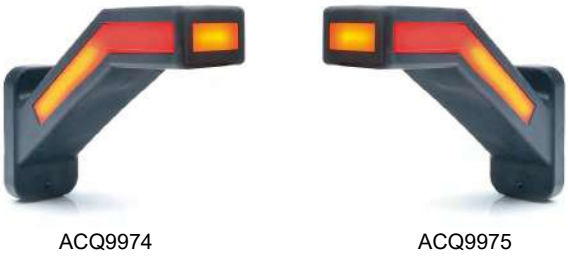

Ref.	Descripción
ACQ9974	Piloto galibo inclinado derecho 12/24V rojo/naranja WAS
ACQ9975	Piloto galibo inclinado izquierdo 12/24V rojo/naranja WAS

Ref.	Descripción
R9/3	Piloto galibo LED doble función derecho 12/24V blanco/rojo/ambar
R9/4	Piloto galibo LED doble función izquierdo 12/24V blanco/rojo/ambar

NOTAS: Las imágenes y datos indicados pueden variar sin previo aviso. Cualquier otro modelo que no aparezca en el catálogo, consultar.

R34

R35

R36

Ref.	Descripción
R34	Piloto gálibo LED rectángular 12/24V blanco con soporte
R35	Piloto gálibo LED rectángular 12/24V ambar con soporte
R36	Piloto gálibo LED rectángular 12/24V rojo con soporte

R34/1

R35/1

R36/1

Ref.	Descripción
R34/1	Piloto galibo LED rectangular 12/24V blanco con soporte y luz WAS
R35/1	Piloto galibo LED rectangular 12/24V ambar con soporte y luz WAS
R36/1	Piloto galibo LED rectangular 12/24V rojo con soporte y luz WAS

308Z

309Z

310Z

Ref.	Descripción
308Z	Piloto galibo LED 12/24V ovalado ámbar
309Z	Piloto galibo LED 12/24V ovalado blanco
310Z	Piloto galibo LED 12/24V ovalado rojo

NOTAS: Las imágenes y datos indicados pueden variar sin previo aviso. Cualquier otro modelo que no aparezca en el catálogo, consultar.

02061LED 02063LED 02062LED

Ref.	Descripción
02061LED	Piloto gálibo LED 12/24V blanco
02062LED	Piloto gálibo LED 12/24V ambar
02063LED	Piloto gálibo LED 12/24V rojo

Ref.	Descripción
ACQ9718	Gálibo delantero 12/24V rectángular blanco
ACQ9718/1	Gálibo trasero 12/24V rectángular rojo
708	Gálibo posición 12/24V lateral ambar

Ref.	Descripción
129	Gálibo delantero 12/24V circular blanco
127	Gálibo trasero 12/24V circular rojo
149	Gálibo trasero 12/24V circular ambar

R8/2

275

Ref.	Descripción
R8/2	Lámpara multifunción gálibo delantera/trasera 12/24V blanco/rojo
275	Lámpara multifunción gálibo delante-ra/trasera 12/24V blanco/rojo

NOTAS: Las imágenes y datos indicados pueden variar sin previo aviso. Cualquier otro modelo que no aparezca en el catálogo, consultar.

Ref.	Descripción
R25/1	Piloto LED iluminador de matrícula 12/24V

Ref.	Descripción
R25/2	Piloto LED iluminador de matrícula y luz de posición 12/24V

Ref.	Descripción
R25/5	Iluminador de matrícula LED alto WAS 12/24V

Ref.	Descripción
CD7LEDDERECHO	Piloto triángulo LED derecho 4 funciones + marcha atrás 12/24V
CD7LEDIZQUIER	Piloto triángulo LED izquierdo 4 funciones + antiniebla 12/24V

700KR

Ref.	Descripción
700KR	Piloto antiniebla rojo 107.4mm 12/24V
702	Piloto marcha atrás 107.4mm 12/24V
ACQ9973	Piloto rectangular 12/24V stop-ambar-posición WAS

NOTAS: Las imágenes y datos indicados pueden variar sin previo aviso. Cualquier otro modelo que no aparezca en el catálogo, consultar.

Ref.	Descripción
R8/1	Piloto posición delantero/trasero 12/24V

Ref.	Descripción
ACQ9803	Piloto LED 4 funciones 12V

Ref.	Descripción
R1L	Piloto LED 4 funciones cuadrado 12/24V (posición, freno, intermitente, matrícula)
R1LED	Piloto LED 3 funciones cuadrado 12/24V (posición, freno, intermitente)

Ref.	Descripción
ACQ9723	Piloto LED 4 funciones 12/24V (posición, stop, intermitente, luz de matrícula)

Ref.	Descripción
ACQ100765	Piloto LED 4 funciones izquierdo 12/24V
ACQ100766	Piloto LED 4 funciones derecho 12/24V

NOTAS: Las imágenes y datos indicados pueden variar sin previo aviso. Cualquier otro modelo que no aparezca en el catálogo, consultar.

Ref.	Descripción
ACQ9725	Piloto LED marcha atrás y antiniebla 12/24V WAS

Ref.	Descripción
02047	Piloto LED redondo 12/24V (posición, freno, luz de dirección)

Ref.	Descripción
ACQ9732	Piloto LED redondo 12/24V (posición, freno, luz de dirección progresiva)

R4LEDD

R4LEDI

Ref.	Descripción
R4LEDD	Piloto LED derecho 5 funciones 12/24V 228 x 106 x 40mm
R4LEDI	Piloto LED izquierdo 5 funciones 12/24V 228 x 106 x 40mm

NOTAS: Las imágenes y datos indicados pueden variar sin previo aviso. Cualquier otro modelo que no aparezca en el catálogo, consultar.

Ref.	Descripción
02019LED	Piloto LED 5 funciones 12/24V (posición, antiniebla, freno, intermitente, matrícula)
02020LED	Piloto LED 5 funciones 12/24V (posición, marcha atrás, freno, intermitente, matrícula)

Ref.	Descripción
ACQ9803/4	Piloto cuadrado 14 LEDs 12V (2 unidades)

Ref.	Descripción
ACQ101807	Piloto galibo rojo/blanco 12-24V

Ref.	Descripción
ACQ9726	Piloto LED 6 funciones 12/24V (posición trasera, marcha atrás, antiniebla, freno, matrícula, luz indicador dirección progresiva)
ACQ9727	Piloto LED 6 funciones 12/24V (posición trasera, marcha atrás, antiniebla, freno, matrícula, intermitente)

NOTAS: Las imágenes y datos indicados pueden variar sin previo aviso. Cualquier otro modelo que no aparezca en el catálogo, consultar.

Ref.	Descripción
02046IZ	Piloto LED triángulo integrado con antiniebla izquierdo 12/24V
02046DR	Piloto LED triángulo integrado con antiniebla derecho 12/24V
02064DHMA	Piloto LED triángulo integrado 12/24V marcha atrás
391LED	Piloto LED triángulo integrado marcha atrás + antiniebla derecho 12/24V
392LED	Piloto LED triángulo integrado marcha atrás + antiniebla izquierdo 12/24V

Ref.	Descripción
ACQ9728	Piloto izquierdo LED 5 funciones con triángulo integrado 12/24V (posición trasera, marcha atrás, antiniebla, freno, intermitente)
ACQ9728/1	Piloto derecho LED 5 funciones con triángulo integrado 12/24V (posición trasera, marcha atrás, antiniebla, freno, intermitente)
ACQ100235	Piloto LED/halógeno izquierdo con triángulo integrado 12/24V WAS
ACQ100236	Piloto LED/halógeno derecho con triángulo integrado 12/24V WAS

Ref.	Descripción
ACQ9722	Piloto izquierdo LED 6 funciones con catadióptrico hexagonal 12/24V (posición lateral, posición trasera, marcha atrás, antiniebla, freno, intermitente)
ACQ9722/1	Piloto derecho LED 6 funciones con catadióptrico hexagonal 12/24V (posición lateral, posición trasera, marcha atrás, antiniebla, freno, intermitente)

Ref.	Descripción
ACQ9721	Piloto izquierdo LED 7 funciones con catadióptrico triangular 12/24V (posición trasera, posición lateral, marcha atrás, antiniebla, freno, luz matrícula, intermitente)
ACQ9721/1	Piloto derecho LED 7 funciones con catadióptrico triangular 12/24V (posición trasera, posición lateral, marcha atrás, antiniebla, freno, luz matrícula, intermitente)

NOTAS: Las imágenes y datos indicados pueden variar sin previo aviso. Cualquier otro modelo que no aparezca en el catálogo, consultar.

6554

6553

5331

Ref.	Descripción
6554	Catadióptrico redondo blanco Ø60mm (adhesivo)
6553	Catadióptrico redondo rojo Ø60mm (adhesivo)
6331	Catadióptrico redondo ambar Ø60mm (adhesivo)

CD1

CD2

CD1.2

Ref.	Descripción
CD1	Catadióptrico redondo blanco Ø80mm (perforado)
CD2	Catadióptrico redondo rojo Ø80mm (con tornillo)
CD1.2	Catadióptrico redondo blanco Ø80mm (con tornillo)

5355

6553/1

6554/1

6331/1

Ref.	Descripción
5355	Catadióptrico redondo ambar Ø60mm (perforado)
6553/1	Catadióptrico redondo rojo Ø80mm (adhesivo)
6554/1	Catadióptrico redondo blanco Ø80mm (adhesivo)
6331/1	Catadióptrico redondo ambar Ø80mm (adhesivo)

NOTAS: Las imágenes y datos indicados pueden variar sin previo aviso. Cualquier otro modelo que no aparezca en el catálogo, consultar.

04026

04027

04028

Ref.	Descripción
04026	Catadióptrico rectángular blanco 102 x 50mm (adhesivo)
04027	Catadióptrico rectángular ambar 102 x 50mm (adhesivo)
04028	Catadióptrico rectángular rojo 102 x 50mm (adhesivo)

5134

CD5

CD6

Ref.	Descripción
5134	Catadióptrico rectángular blanco 62 x 45mm (adhesivo)
CD5	Catadióptrico rectángular ambar 62 x 45mm (adhesivo)
CD6	Catadióptrico rectángular rojo 62 x 45mm (adhesivo)

5134/1

CD5/1

CD6/1

Ref.	Descripción
CD6/1	Catadióptrico rectángular rojo 95 x 38 x 10mm (adhesivo)
CD5/1	Catadióptrico rectángular ambar 95 x 38 x 10mm (adhesivo)
5134/1	Catadióptrico rectángular blanco 95 x 38 x 10mm (adhesivo)

04036

04037

04038

Ref.	Descripción
04036	Catadióptrico remache blanco 105 x 50mm (perforado)
04037	Catadióptrico remache ambar 105 x 50mm (perforado)
04038	Catadióptrico remache rojo 105 x 50mm (perforado)

NOTAS: Las imágenes y datos indicados pueden variar sin previo aviso. Cualquier otro modelo que no aparezca en el catálogo, consultar.

Ref.	Descripción
CD7	Catadióptrico triángular (perforado)

Ref.	Descripción
ACQ101065	Cinta balizado no adhesivo, amarillo / negro

Ref.	Descripción
CCC1/2	Cinta reflectante discontinua rojo
CCC2/2	Cinta reflectante discontinua ambar
CCC3/2	Cinta reflectante discontinua blanco

Ref.	Descripción
CCC1	Cinta reflectante roja 3M
CCC2	Cinta reflectante naranja 3M
CCC3	Cinta reflectante blanca 3M
CCC1/1	Cinta reflectante roja
CCC2/1	Cinta reflectante naranja
CCC3/1	Cinta reflectante blanca

NOTAS: Las imágenes y datos indicados pueden variar sin previo aviso. Cualquier otro modelo que no aparezca en el catálogo, consultar.

Ref.	Descripción
J13/4	Luz interior LED 12/24V pequeña WAS

Ref.	Descripción
ACQ101069	Lámpara interior LED 12/24V redonda

Ref.	Descripción
J13	Plafón interior LED 12/24V

Ref.	Descripción
J13/1	Luz interior LED con interruptor 24V

Ref.	Descripción
J13/2	Luz interior LED 24V sensor

NOTAS: Las imágenes y datos indicados pueden variar sin previo aviso. Cualquier otro modelo que no aparezca en el catálogo, consultar.

Ref.	Descripción
ACQ0044	Panel 36 LEDs super fino 473x23mm 12/24V R10, R65, con mando

I2/5

I4OVA8

I4OVA13

Ref.	Descripción
I2/5	Faro 14 LEDs redondo + raya fija 12/24V
I4OVA8	Faro de trabajo ovalado 8 LEDs 12/24V
I4OVA13	Faro de trabajo ovalado 13 LEDs 12/24V

I2/1

I2/3

Ref.	Descripción
I2/1	Faro de trabajo redondo 3 LEDs 3W 12/24V Ø80
I2/3	Faro trabajo redondo 6 LEDs 12/24V Ø110
ACQ9807 ACQ9916	Faro de trabajo redondo halógeno con bombilla 12V/24V, consultar

I4

F16LED

Ref.	Descripción
I4	Faro de trabajo 9 LEDs cuadrado 12/24V
F16LED	Faro de trabajo 16 LEDs cuadrado 12/24V

I4/2

I4/4

Ref.	Descripción
I4/2	Faro trabajo rectangular 6 LEDs 12/24V
I4/4	Faro trabajo LED 9V-30V cuadrado
I1	Faro de trabajo rectangular halógeno con bombilla 12V/24V, consultar

NOTAS: Las imágenes y datos indicados pueden variar sin previo aviso. Cualquier otro modelo que no aparezca en el catálogo, consultar.

I4/5

I4/7

I4/8
ACQ100957

Ref.	Descripción
I4/5	Faro de trabajo 12 LEDs 12/24V con interruptor
I4/7	Faro de trabajo 16 LEDs 12/24V con interruptor 82 x 97 x 42mm
I4/8	Faro 30 LEDs cuadrado con interruptor
ACQ100957	Faro de trabajo 30 LEDs 12/24V con interruptor 3800lm

Ref.	Descripción
I2/2	Faro redondo 12-80V luz azul

Ref.	Descripción
I4/3	Faro rectangular 6 LEDs 45.2 x 159.8mm 12/24V

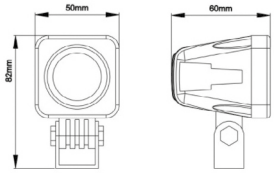

Ref.	Descripción
I5	Lámpara de trabajo LED luz blanca 24V

Ref.	Descripción
ACQ100723	Faro de trabajo luz azul 12/24V

NOTAS: Las imágenes y datos indicados pueden variar sin previo aviso. Cualquier otro modelo que no aparezca en el catálogo, consultar.

Ref.	Descripción
I4/1	Panel LED 24 LEDs 405mm 72W 12/24V
I4/6	Panel LED 60 LEDs 864mm 180W 12/24V

Ref.	Descripción
ACQ9965	Panel LED rectangular 12 x 273mm 12/24V

Ref.	Descripción
ACQ101067	Panel LED 12/24V 80 x 1140mm
ACQ101067+	Panel LED 12/24V 96 x 1340mm

Ref.	Descripción
ACQ101067/1	Panel curvo LED 12/24V 80 x 1060mm

Ref.	Descripción
ACQ100950	Panel 72 LED 12/24V 132 x 115 x 480mm

NOTAS: Las imágenes y datos indicados pueden variar sin previo aviso. Cualquier otro modelo que no aparezca en el catálogo, consultar.

ROTATIVOS

Ref.	Descripción
3267/1	Rotativo halógeno magnético 12V R10/R65
3265/4	Rotativo para soporte (con bombilla 12V 21W)

Ref.	Descripción
ACQ9879	Luz halógena para carretillas 10/100V

Ref.	Descripción
ACQ101749	Luz de carretilla

Ref.	Descripción
ACQ101882	Faro LED para carretilla elevadora 10-110V ámbar

NOTAS: Las imágenes y datos indicados pueden variar sin previo aviso. Cualquier otro modelo que no aparezca en el catálogo, consultar.

Ref.	Descripción
3267R652	Luz LED magnético R65 12/24V

3267R65ROT 3265R65ROT

Ref.	Descripción
3267R65ROT	Rotativo LED magnético 12/24V ECE R10 R65
3265R65ROT	Rotativo LED soporte 12/24V ECE R10 R65

ACQ101114

ACQ101116

Ref.	Descripción
ACQ101114	Rotativo batería recargable 10/110V
ACQ101116	Rotativo magnético, baja altura 10/110V

Ref.	Descripción
3267/2	Rotativo LED magnético 12/24V homologación R10

NOTAS: Las imágenes y datos indicados pueden variar sin previo aviso. Cualquier otro modelo que no aparezca en el catálogo, consultar.

Ref.	Descripción
ACQ100911	Rotativo LED base fija 12-24V

Ref.	Descripción
3267/4	Luz LED con imán 12-24V R10-R65

3270

3271

ACQ100767

ACQ101055

3275

Ref.	Descripción
3270	Soporte rosca central
3271	Soporte para atornillar
3275	Soporte prolongador largo 50cm
3275/1	Soporte prolongador telescópico 80cm - 130cm
ACQ100767	Soporte faro rotativo en L fijo
ACQ101055	Soporte faro rotativo en L articulado

NOTAS: Las imágenes y datos indicados pueden variar sin previo aviso. Cualquier otro modelo que no aparezca en el catálogo, consultar.

Ref.	Descripción
ACQ101570	Baliza de emergencia V16 con geolocalización
ACQ101570/1	Baliza de emergencia V16 con geolocalización

Ref.	Descripción
ACQ101570/2	Baliza de emergencia V16 con geolocalización
ACQ101570/3	Baliza de emergencia V16 con geolocalización para ventanas de vehículos especiales

ACQ9881

ACQ9880

Ref.	Descripción
ACQ9880	Baliza de señalización de obras
ACQ9881	Batería de baliza

NOTAS: Las imágenes y datos indicados pueden variar sin previo aviso. Cualquier otro modelo que no aparezca en el catálogo, consultar.

ACQ9913

ACQ9914

ACQ101747

ACQ101881

Ref.	Descripción
ACQ9913	Puente prioritario LED R65 ambar pequeño 12/24V
ACQ9914	Puente prioritario LED R65 ambar grande 12/24V
ACQ101747	Puente prioritario azul R65 200x180x45mm 12/24V
ACQ101881	Puente prioritario LEDR65 R10 585x295x53mm 12/24V

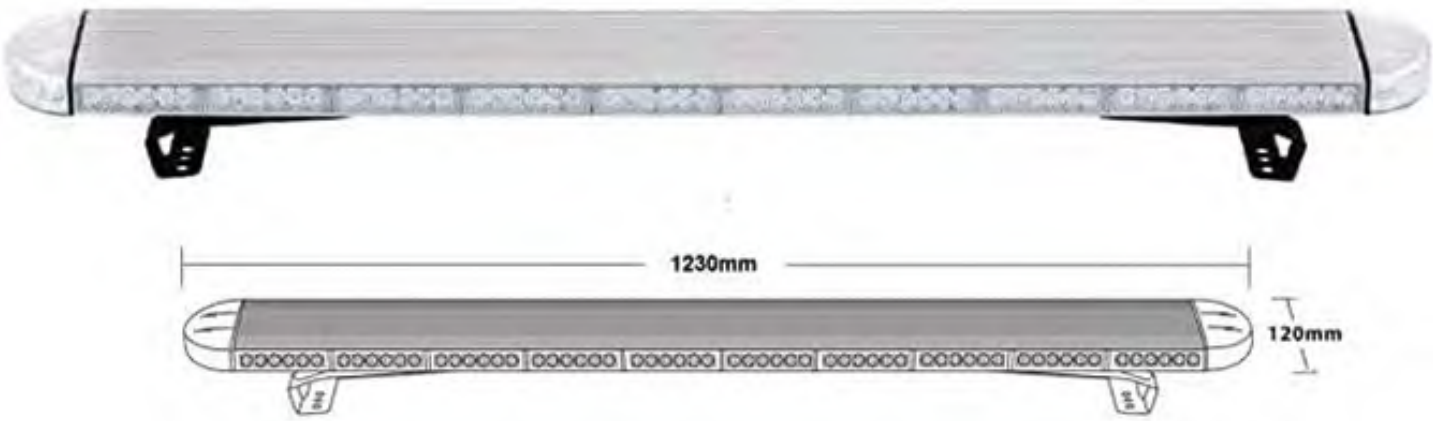

Ref.	Descripción
ACQ0023	Puente prioritario 1230x120mm 12/24V homolagación R65-R10

NOTAS: Las imágenes y datos indicados pueden variar sin previo aviso. Cualquier otro modelo que no aparezca en el catálogo, consultar.

Ref.	Descripción
PL15	Placa indicador S.P. 75 x 150
PL16	Placa indicador S.P. 120 x 225

Ref.	Descripción
PL12	Placa transporte especial
ACQ9891	Placa transporte especial con luz
PL18	Placa ciclistas

Ref.	Descripción
PL13	Placa auxilio grúa

Ref.	Descripción
030653	Placa plástico animales vivos
030653/1	Pegatina animales vivos
030653/2	Placa aluminio animales vivos

NOTAS: Las imágenes y datos indicados pueden variar sin previo aviso. Cualquier otro modelo que no aparezca en el catálogo, consultar.

Ref.	Descripción
I56	Disco de velocidad 20
I57	Disco de velocidad 25
I58	Disco de velocidad 30
I58/1	Disco de velocidad 35
I59	Disco de velocidad 40
ACQ100519	Disco de velocidad 50
ACQ101126	Disco de velocidad 60
I58/2	Disco de velocidad 70
I60	Disco de velocidad 80
I61	Disco de velocidad 90
ACQ9810	Disco de velocidad 45 (quad)

Ref.	Descripción
ACQ100260	Disco limitador, orla roja. 60 km. Adhesivo
ACQ100261	Disco limitador, orla roja. 70 km. Adhesivo
ACQ100262	Disco limitador, orla roja. 80 km. Adhesivo
ACQ100263	Disco limitador, orla roja. 90 km. Adhesivo
ACQ100264	Disco limitador, orla roja. 100 km. Adhesivo

Ref.	Descripción
0993	Bandera para plataforma elevadora

Ref.	Descripción
I62	Placa carga sobresaliente V-20 (aluminio)
I62/2	Panel V-20 cargas salientes (resina)

NOTAS: Las imágenes y datos indicados pueden variar sin previo aviso. Cualquier otro modelo que no aparezca en el catálogo, consultar.

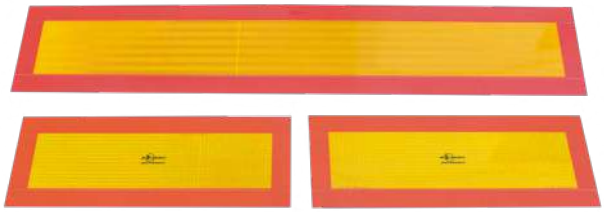

Ref.	Descripción
AN16000	Señal V6 500 x 250
AN16001	Señal V6 1130 x 200
AN16002	Señal V6 565 x 200

Ref.	Descripción
ACQ100918	Adhesivo ángulo muerto camión
ACQ100918/1	Adhesivo ángulo muerto transporte residuos N2-N3
ACQ100918/2	Adhesivo ángulo muerto N2-3
ACQ100918/3	Adhesivo ángulo muerto N3-02-03-04
ACQ100918/4	Adhesivo ángulo muerto M2-M3
ACQ100918/5	Adhesivo ángulo muerto N1

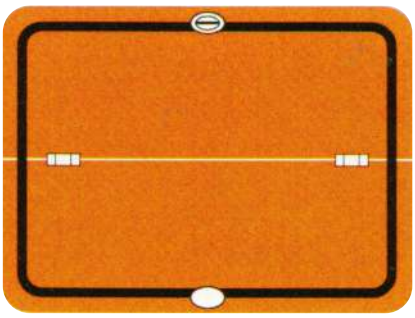

Ref.	Descripción
AN16007	Placa ADR plegable horizontal
ACQ101746	Placa ADR plegable 300x120mm

Ref.	Descripción
AN16005	Placa extremo carga plegable izquierda 423 x 423
AN16006	Placa extremo carga plegable derecha 423 x 423

NOTAS: Las imágenes y datos indicados pueden variar sin previo aviso. Cualquier otro modelo que no aparezca en el catálogo, consultar.

Ref.	Descripción
AN16008	Señal ADR adhesivo (explosivos)
AN16009	Señal ADR adhesivo (gas)

Ref.	Descripción
AN16010	Señal ADR adhesivo (inflamable)
ACQ9837	Señal ADR adhesivo (corrosivo)

Ref.	Descripción
ACQ9838	Señal ADR adhesivo (tóxico)
ACQ9839	Señal ADR adhesivo (carburante)

Ref.	Descripción
ACQ9737	Placa de matrícula acrílica
ACQ9811	Placa de matrícula chapa
ACQ9882	Placa de matrícula chapa cuadrada
ACQ9741	Placa de matrícula agrícola
ACQ9812	Placa de matrícula roja
ACQ100217	Placa de matrícula especial 340x110 (agrícola)
ACQ100217/1	Placa de matrícula larga delantera 340x110 (turismo)
ACQ9862	Placa de matrícula chapa

NOTAS: Las imágenes y datos indicados pueden variar sin previo aviso. Cualquier otro modelo que no aparezca en el catálogo, consultar.

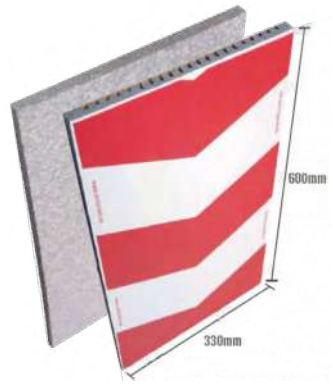

Ref.	Descripción
FWA010	Tope curvo/plano parking

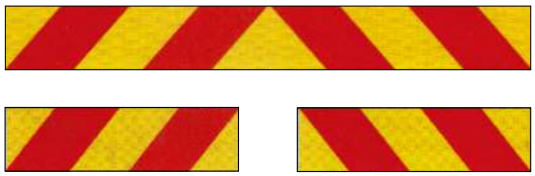

Ref.	Descripción
AN16003	Placa vehículo pesado 1130mm
AN16004	Placa vehículo pesado 540mm

Ref.	Descripción
CCC4	Rollo adhesivo 15cm ancho x 22.50m largo izquierdo (blanco/rojo)
CCC5	Rollo adhesivo 15cm ancho x 22.50m largo derecho (blanco/rojo)

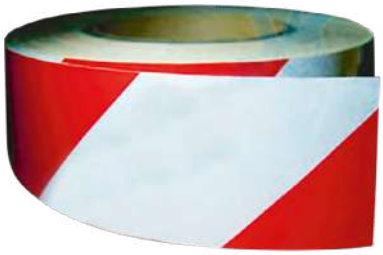

Ref.	Descripción
CCC4/1	Rollo adhesivo reflectante de 45m ancho 10cm

NOTAS: Las imágenes y datos indicados pueden variar sin previo aviso. Cualquier otro modelo que no aparezca en el catálogo, consultar.

Ref.	Descripción
I55	Placa vehículo lento y agrícola

Ref.	Descripción
I63	Triángulo de avería

ACQ9813 ACQ9814 ACQ9815

Ref.	Descripción
ACQ9813	Cono naranja flexible 30cm
ACQ9814	Cono naranja flexible 45cm
ACQ9815	Cono naranja con base de caucho 75cm

NOTAS: Las imágenes y datos indicados pueden variar sin previo aviso. Cualquier otro modelo que no aparezca en el catálogo, consultar.

ESPEJOS RETROVISORES

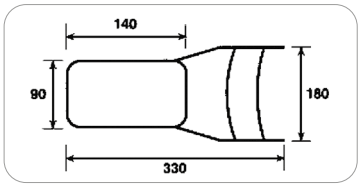

Ref.	Descripción
D1	Retrovisor Europa XL

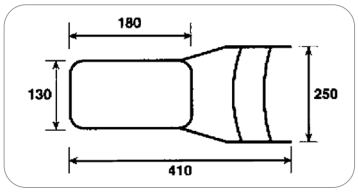

Ref.	Descripción
D5	Retrovisor Magnum

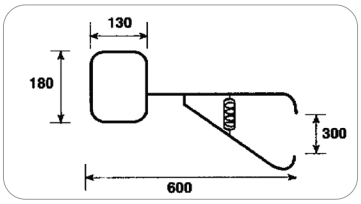

Ref.	Descripción
D6	Retrovisor Holliday

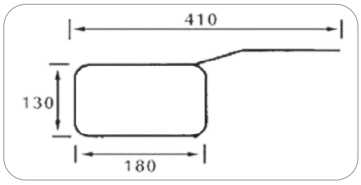

Ref.	Descripción
D9	Retrovisor Argus

Ref.	Descripción
ACQ9808	Espejo retrovisor 140 x 235mm, varilla Ø18mm
ACQ9809	Espejo retrovisor 180 x 235mm, varilla Ø18mm
ACQ101417	Espejo retrovisor 180x235mm, varilla Ø18/20mm
I52	Espejo ovalado 211 x 136mm, varilla Ø10mm
I52/1	Espejo retrovisor 211 x 136mm, varilla Ø16mm
I52/2	Espejo retrovisor 420 x 200mm, varilla Ø20mm

NOTAS: Las imágenes y datos indicados pueden variar sin previo aviso. Cualquier otro modelo que no aparezca en el catálogo, consultar.

I51 I51/1

Ref.	Descripción
I51	Brazo espejo recto, Ø10mm
I51/1	Brazo espejo curvo, Ø16mm

Ref.	Descripción
AA7	Cinturón retráctil de seguridad

Ref.	Descripción
ACQ9927	Cinturón de seguridad 2 puntos

Ref.	Descripción
AA7/1	Cinturón retráctil de seguridad 3 puntos

NOTAS: Las imágenes y datos indicados pueden variar sin previo aviso. Cualquier otro modelo que no aparezca en el catálogo, consultar.

Ref.	Descripción
ACQ9854	Botiquín de primeros auxilios

Ref.	Descripción
ACQ101102	Baúl mercancía peligrosa (ADR)

Ref.	Descripción
BN045	Chaleco de seguridad amarillo

NOTAS: Las imágenes y datos indicados pueden variar sin previo aviso. Cualquier otro modelo que no aparezca en el catálogo, consultar.

ACQ9898
ACQ9899

ACQ9900

Ref.	Descripción
ACQ9898	Bocina para tractor 12V
ACQ9899	Bocina para tractor 24V
ACQ9900	Bocina eléctrica para camión 24V

Ref.	Descripción
11003	Retroalarma 12-80V

ACQCAM4

ACQCAM7

Ref.	Descripción
ACQCAM4	Cámara video de seguridad a color 4”
ACQCAM7	Cámara video+sonido de seguridad a color 7”

NOTAS: Las imágenes y datos indicados pueden variar sin previo aviso. Cualquier otro modelo que no aparezca en el catálogo, consultar.

Ref.	Descripción
ACQ101009	Relé 561/12V
ACQ101010	Relé 551/24V
ACQ101011	Relé 541/12V
ACQ101008	Relé 571/24V

Ref.	Descripción
ACQ1249	Relé intermitente ME-6 12V

Ref.	Descripción
ACQ9833	Cable de arranque 400 amperios
ACQ9834	Cable de arranque con pinzas de latón fundido 1000 amperios
ACQE1096	Cable de arranque 50 mm 6 metros 1500 amperios

Pinzas de batería

Ref.	Descripción
ACQ9830	Set de pinzas de cocodrilo
ACQ9830/1	Juego de pinzas batería
ACQ101036	Pinza de arranque 200 amperios (negra)
ACQ101036/1	Pinza de arranque 200 amperios (roja)
ACQ9833/1	Pinza de arranque 400 amperios (roja)
ACQ9833/2	Pinza de arranque 400 amperios (negra)
ACQ9832	Pinzas de batería 600 amperios
ACQ101037	Pinza de arranque 750 amperios (negra)
ACQ101037/1	Pinza de arranque 750 amperios (roja)
ACQ9831	Pinzas de batería 800 amperios

NOTAS: Las imágenes y datos indicados pueden variar sin previo aviso. Cualquier otro modelo que no aparezca en el catálogo, consultar.

CD13

CD14

CD15

Ref.	Descripción
CD13	Interruptor tirón corto
CD14	Interrruptor tirón largo
CD15	Interruptor palanca

ACQ100999

ACQ100998

ACQ101512

Ref.	Descripción
ACQ100998	Pulsador de 24V
ACQ101099	Interruptor de arranque con conexión faston 6.5
ACQ101512	Pulsador avisador acústico (cobo)

Ref.	Descripción
ACQ101049	Bateria Numax Premium Car 75Ah 680ª
ACQ101050	Bateria Numax Premium Car 60Ah 540ª
ACQ101051	Bateria Numax Premium Car 95Ah 800ª
ACQ101052	Bateria Numax Premium Car 41Ah 390ª
ACQ101049/2	Batería Exide Excell 12V 74Ah 680EN
ACQ101837	Batería Tudor Start PRO 12V 225Ah

NOTAS: Las imágenes y datos indicados pueden variar sin previo aviso. Cualquier otro modelo que no aparezca en el catálogo, consultar.

Ref.	Descripción
ACQ100717	Convertidor 24/12 RV-16

Ref.	Descripción
ACQ100714	Disco tacógrafo 125 km/h
ACQ100944	Disco tacógrafo 125-24EC4K

Ref.	Descripción
ACQ100713	Papel para tacógrafo

Ref.	Descripción
ACQ100127	Conmutador fin de carrera

NOTAS: Las imágenes y datos indicados pueden variar sin previo aviso. Cualquier otro modelo que no aparezca en el catálogo, consultar.

Ref.	Descripción
ACQ100958	Resistencia de carga para lámpara LED 12V
ACQ100959	Resistencia de carga para lámpara LED 24V

Ref.	Descripción
ACQ12V	Mando inalámbrico

Ref.	Descripción
ACQ9586	Botonera central hidráulica 12V

Ref.	Descripción
ACQ100852	Botonera con cable para cabrestante de 12V

NOTAS: Las imágenes y datos indicados pueden variar sin previo aviso. Cualquier otro modelo que no aparezca en el catálogo, consultar.

Ref.	Descripción
05502	Kit eléctrico de piloto triangular LED 12/24V, resistente al agua

Ref.	Descripción
CD10	Instalación magnética 4 funciones línea de cable 5m. 12V (Entre pilotos: 2.5m)

Ref.	Descripción
CD11	Instalación con imanes. Posición vertical. Halógeno 12V

Ref.	Descripción
ACQ101929	Instalación con marcha atrás e imanes, línea de 7 metros. Halógeno 12V

NOTAS: Las imágenes y datos indicados pueden variar sin previo aviso. Cualquier otro modelo que no aparezca en el catálogo, consultar.

Ref.	Descripción
3210562/13	Kit eléctrico con marcha atrás. 13 polos. Halógeno 12V

Ref.	Descripción
ACQ100229	Kit eléctrico para paragolpes A:1000 B:1000 C:7000. 7 polos. Halógeno 12V

Ref.	Descripción
ACQ100929	Kit piloto remolque inalámbrico 12/24V

NOTAS: Las imágenes y datos indicados pueden variar sin previo aviso. Cualquier otro modelo que no aparezca en el catálogo, consultar.

Ref.	Descripción
13570	Placa instalación barra fija 5 funciones 12V con triángulo incorporado, ancho 1350mm. Línea de cable 7m

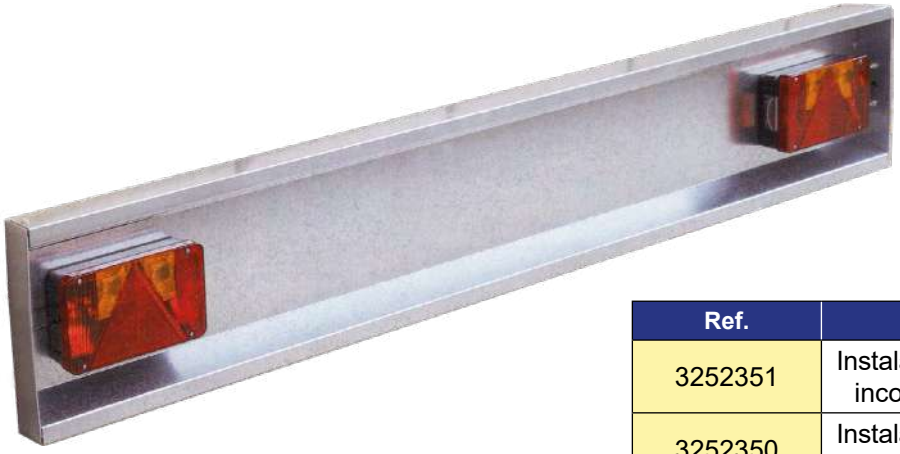

Ref.	Descripción
3252351	Instalación metálica 5 funciones 12V con triángulo incorporado. Medida 1.7m. Línea de cable 7m
3252350	Instalación metálica 5 funciones 12V con triángulo incorporado. Medida 1.9m. Línea de cable 7m

Ref.	Descripción
400021350	Instalación 5 funciones 12V, ancho 1.20m. Línea de cable 4m
400031350	Instalación 5 funciones 12V, ancho 1.30m. Línea de cable 5m
315053	Instalación 5 funciones 12V, ancho 1.50m. Línea de cable 5m
316053	Instalación 5 funciones 12V, ancho 1.60m. Línea de cable 6m
60058081	Instalación 5 funciones extensible mín. 1.5m / máx. 2.2m. Línea de cable 7m. 12V

NOTAS: Las imágenes y datos indicados pueden variar sin previo aviso. Cualquier otro modelo que no aparezca en el catálogo, consultar.

Ref.	Descripción
ACQ9736/1	Placa instalación LED de 1.10m con línea de cable 6m. 12V

Ref.	Descripción
600061450	Instalación 5 funciones 12V con triángulo incorporado ancho 1.60m. Línea de cable 6m
316053NAG	Instalación 5 funciones 12V con triángulo incorporado ancho 1.60m con base aérea y gálibo
316053NAV	Instalación 5 funciones 12V con triángulo incorporado ancho 1.60m con base aérea

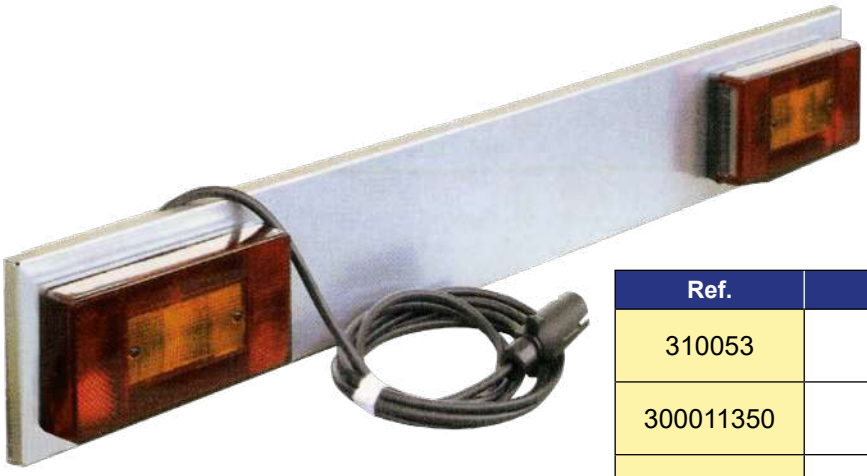

Ref.	Descripción
310053	Instalación 5 funciones 12V ancho 1m. Línea de cable 3m
300011350	Instalación 5 funciones 12V ancho 1.1m. Línea de cable 3m
4000313500	Instalación 5 funciones 12V con gálibo ancho 1.30m. Línea de cable 5m
4000413500	Instalación 5 funciones 12V con gálibo ancho 1.40m. Línea de cable 5m
400041350	Instalación 5 funciones 12V ancho 1.40m. Línea de cable 6m

NOTAS: Las imágenes y datos indicados pueden variar sin previo aviso. Cualquier otro modelo que no aparezca en el catálogo, consultar.

Ref.	Descripción
A1/53-1	Placa instalación metálica 4 funciones 12V Medida 1.05m. Línea de cable 4.5m
30001000	Placa instalación metálica 4 funciones 12V, sin triángulos. Medida 1m. Línea de cable 3m
30001100	Placa instalación metálica 4 funciones 12V Medida 1.10m. Línea de cable 6m
30001100/1	Placa instalación metálica 4 funciones 12V Medida 1.1m. Línea de cable 7m
60058082	Placa instalación metálica 4 funciones 12V Medida mín. 1m / máx. 1.5m Línea de cable 7m
ACQ100987	Placa instalación metálica 4 funciones LED 12-24V Medida 1.5m. Línea de cable 7.5m

Ref.	Descripción
ACQ101103	Luz señalización plataforma 12/24V

Ref.	Descripción
ACQ1011097	Transformador de corriente 12/220V 500W

NOTAS: Las imágenes y datos indicados pueden variar sin previo aviso. Cualquier otro modelo que no aparezca en el catálogo, consultar.

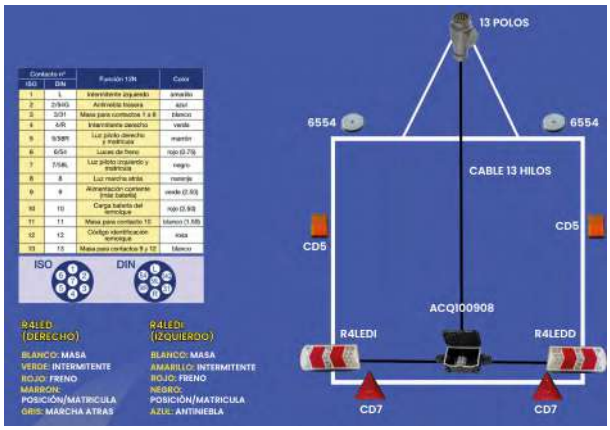

Ref.	Descripción
INSTACQR4L	Kit para instalación piloto LED 5 servicios con X metros de cable con clavija 13 polos

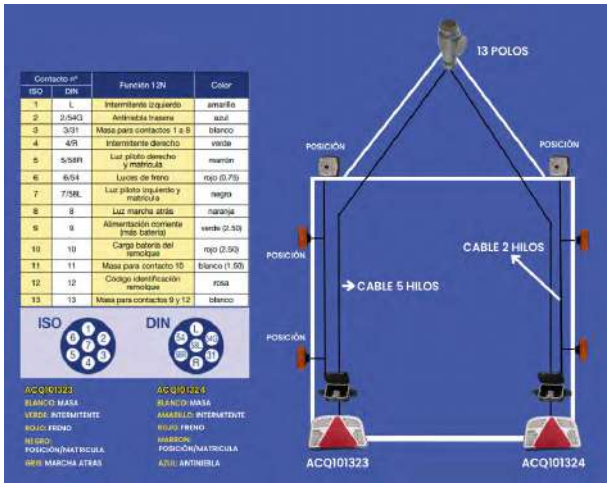

Ref.	Descripción
Consultar	Kit para instalación piloto LED 5 servicios con X metros de cable con clavija 13 polos

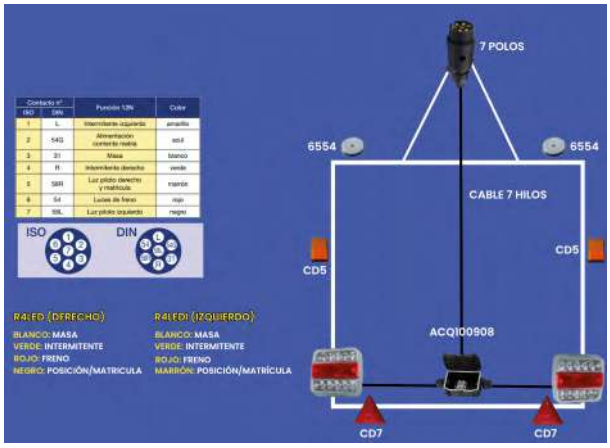

Ref.	Descripción
INSTACQ9803	Kit para instalación piloto LED 4 servicios con X metros de cable con clavija 7 polos

NOTAS: Las imágenes y datos indicados pueden variar sin previo aviso. Cualquier otro modelo que no aparezca en el catálogo, consultar.

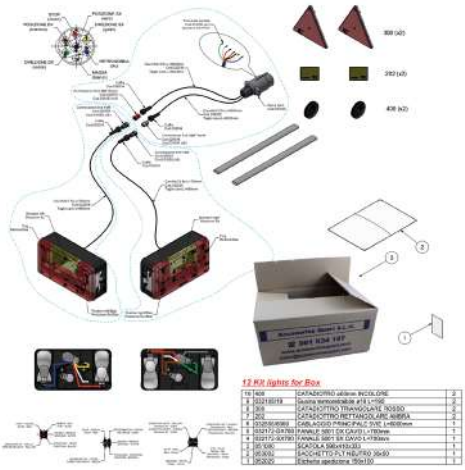

Ref.	Descripción
KIT-11/1	Kit eléctrico remolque mediano línea 4.5 metros

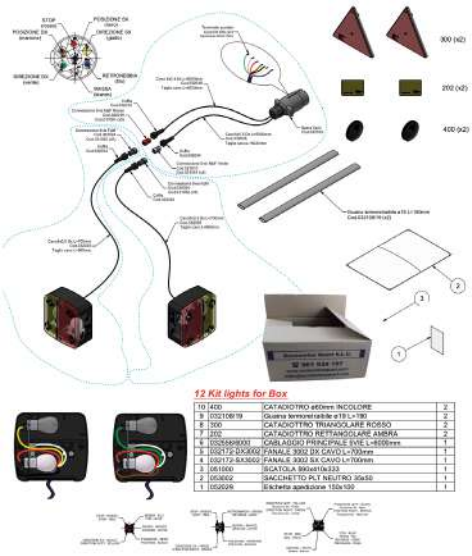

Ref.	Descripción
KIT-12/2	Kit eléctrico remolque pequeño línea 6 metros

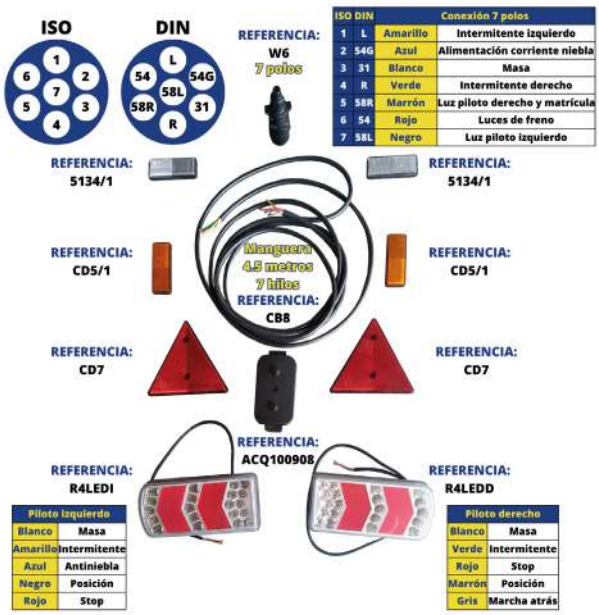

Ref.	Descripción
KIT-11/2	Kit eléctrico

NOTAS: Las imágenes y datos indicados pueden variar sin previo aviso. Cualquier otro modelo que no aparezca en el catálogo, consultar.

Accesorios Quart S.L.U.

ILUMINACIÓN Y SEÑALIZACIÓN

RESORTES DE GAS

RODAJE Y ACCESORIOS VARIOS

HIDRÁULICA, AGRÍCOLA E INDUSTRIAL

RUEDAS

CARROCERÍA

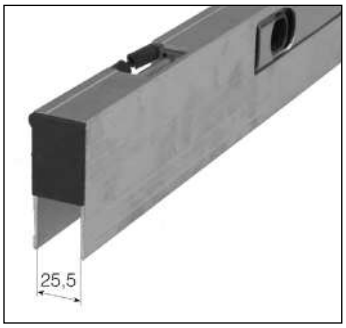

Ref.	Descripción		
	Peso (kg)	A (mm)	Posición
CA-400I	1200	415	Izquierdo
CA-400D	1200	415	Derecho
CA-600I	1500	615	Izquierdo
CA-600D	1500	615	Derecho
CA-800I	2000	815	Izquierdo
CA-800D	2000	815	Derecho
CA-1000I	2600	1015	Izquierdo
CA-1000D	2600	1015	Derecho

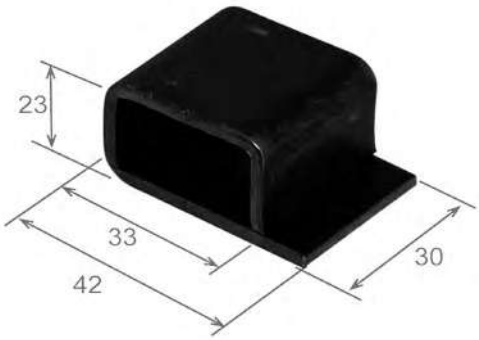

Ref.	Descripción
UCA-2	Uña para soldar

Ref.	Descripción
T-7D	Cierre de presión posición derecha
T-7I	Cierre de presión posición izquierda

NOTAS: Las imágenes y datos indicados pueden variar sin previo aviso. Cualquier otro modelo que no aparezca en el catálogo, consultar.

Ref.	Descripción
T-1	Manilla roscada paso de rosca 5/8''
T-16	Manilla roscada paso de rosca M-16

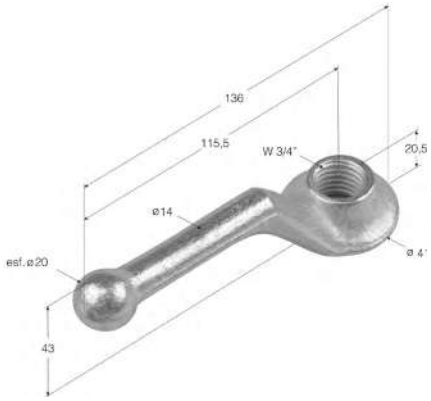

Ref.	Descripción
T-2	Manilla roscada paso de rosca 3/4''
T-20	Manilla roscada paso de rosca M-20

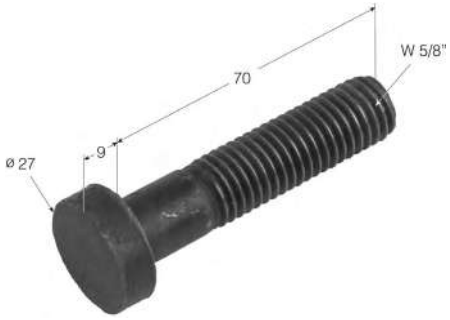

Ref.	Descripción
TOR-1	Tornillo 5/8''
TOR-2	Tornillo 3/4''

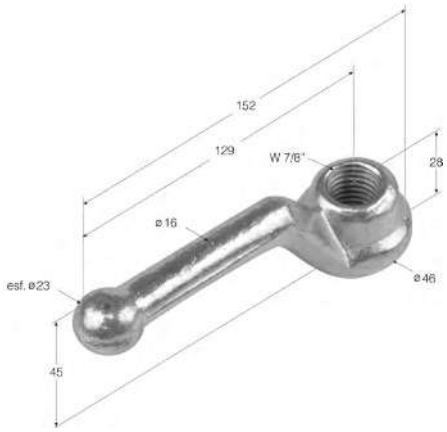

Ref.	Descripción
T-3	Manilla roscada paso rosca 7/8''

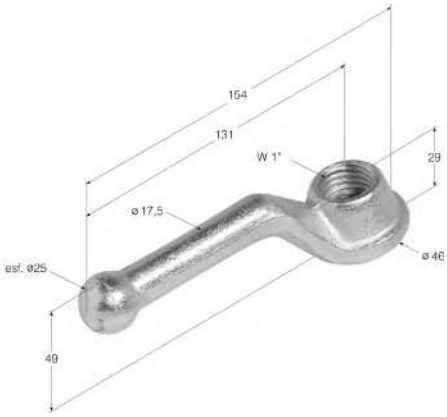

Ref.	Descripción
T-4	Manilla roscada paso rosca 1''

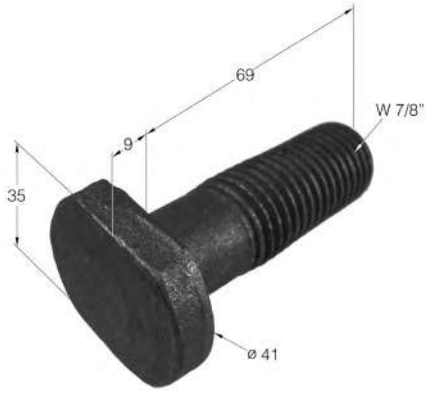

Ref.	Descripción
TOR-3	Tornillo 7/8''

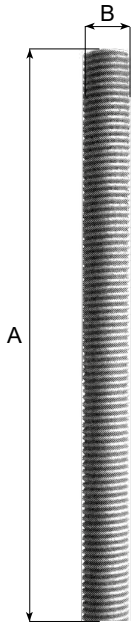

Ref.	Descripción	B	A
ACQ10020	Varilla roscada	8mm	1000mm
ACQ10021	Varilla roscada	10mm	1000mm
ACQ10022	Varilla roscada	12mm	1000mm
ACQ10023	Varilla roscada	14mm	1000mm
ACQ10024	Varilla roscada	16mm	1000mm
ACQ100107	Varilla roscada	3/4''	1000mm
ACQ100108	Varilla roscada	5/8''	1000mm
ACQ100109	Varilla roscada	7/8''	1000mm
ACQ100110	Varilla roscada	1''	1000mm

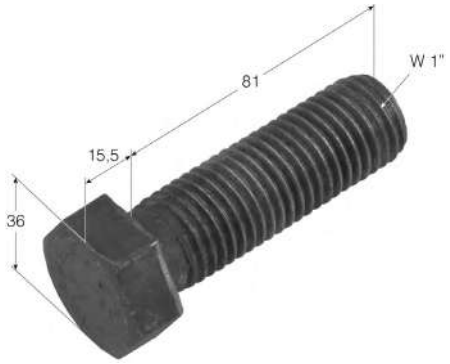

Ref.	Descripción
TOR-4	Tornillo 1''

NOTAS: Las imágenes y datos indicados pueden variar sin previo aviso. Cualquier otro modelo que no aparezca en el catálogo, consultar.

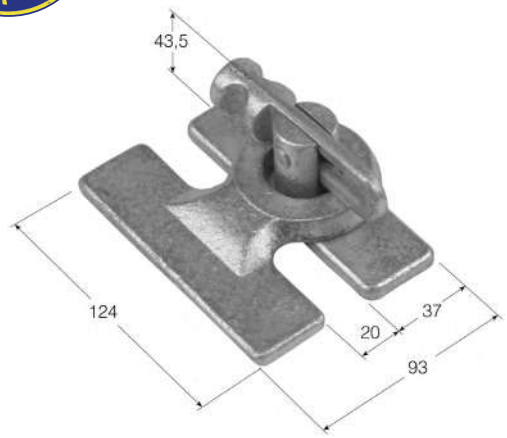

Ref.	Descripción
T-5	Cierre alemán grande

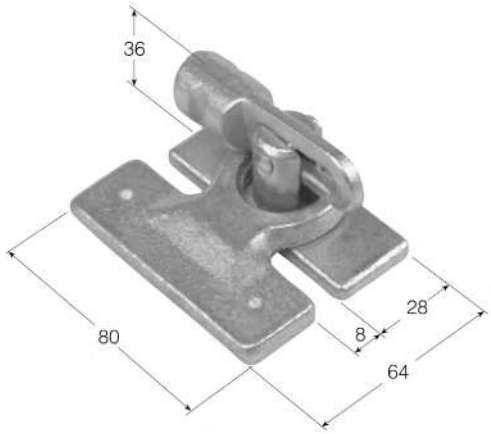

Ref.	Descripción
T-6	Cierre alemán pequeño

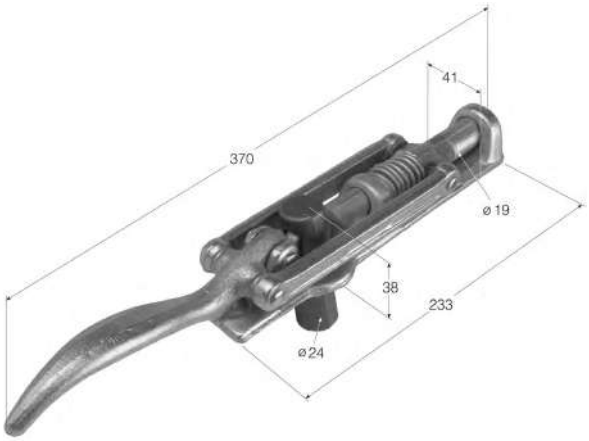

Ref.	Descripción
T-8	Cierre de muelle grande

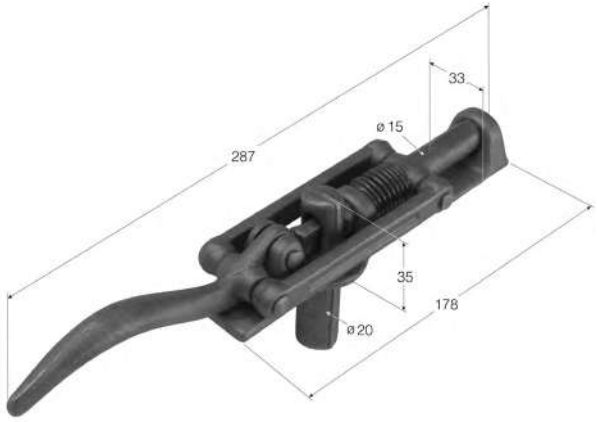

Ref.	Descripción
T-9	Cierre de muelle pequeño

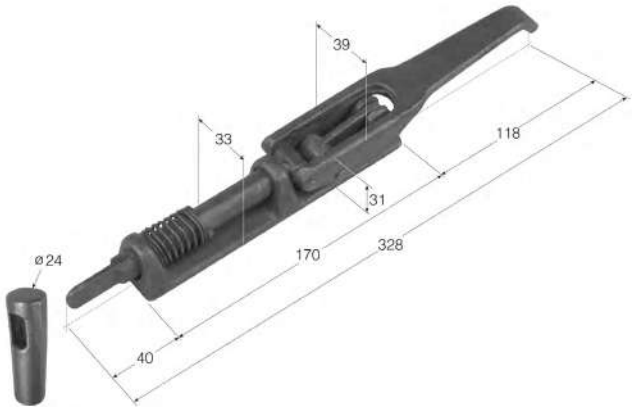

Ref.	Descripción
T-10	Cierre de muelle invertido

Uñas compatibles: UH-4

Ref.	Descripción
CH-4	Cierre de chapa pequeño

NOTAS: Las imágenes y datos indicados pueden variar sin previo aviso. Cualquier otro modelo que no aparezca en el catálogo, consultar.

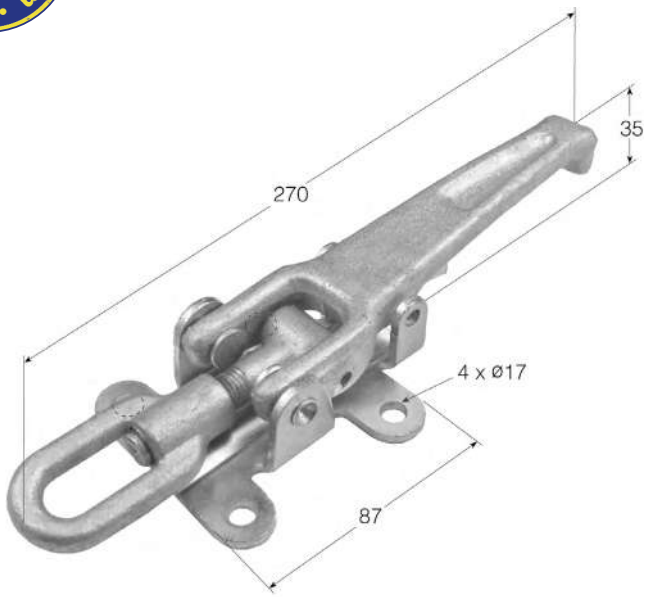

Ref.	Descripción
C-15	Cierre de anilla regulable mango forjado

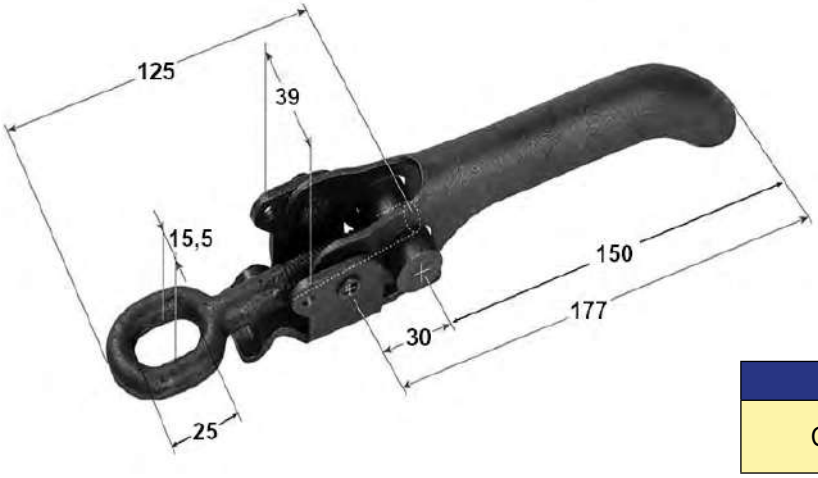

Ref.	Descripción
CH-30	Cierre de anilla regulable mango de chapa

Ref.	Descripción
CH-32	Cierre en T regulable pequeño cincado

NOTAS: Las imágenes y datos indicados pueden variar sin previo aviso. Cualquier otro modelo que no aparezca en el catálogo, consultar.

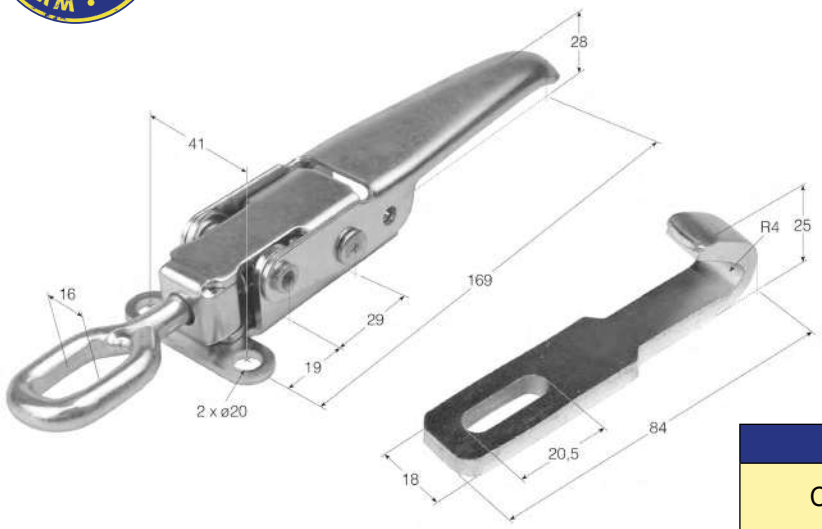

Ref.	Descripción
CH-33	Cierre de anilla regulable, varilla con uña incluida
CH-33INOX	Cierre de anilla regulable, varilla con uña incluida de acero inoxidable

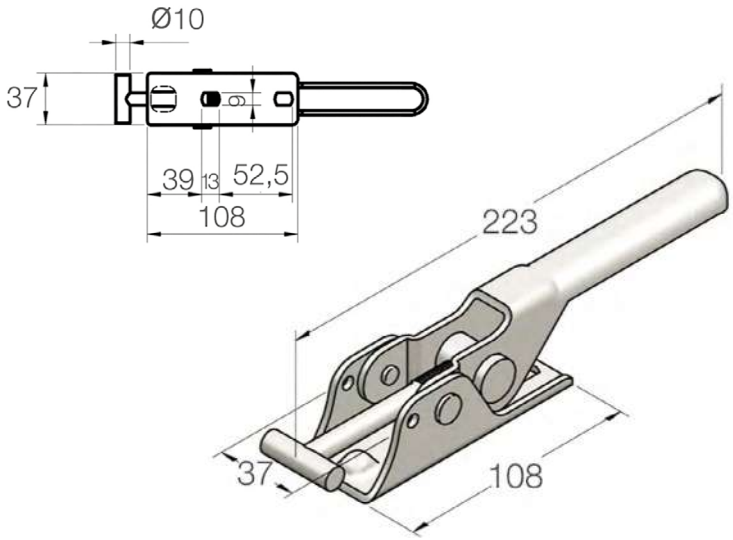

Ref.	Descripción
CH-35	Cierre en T regulable

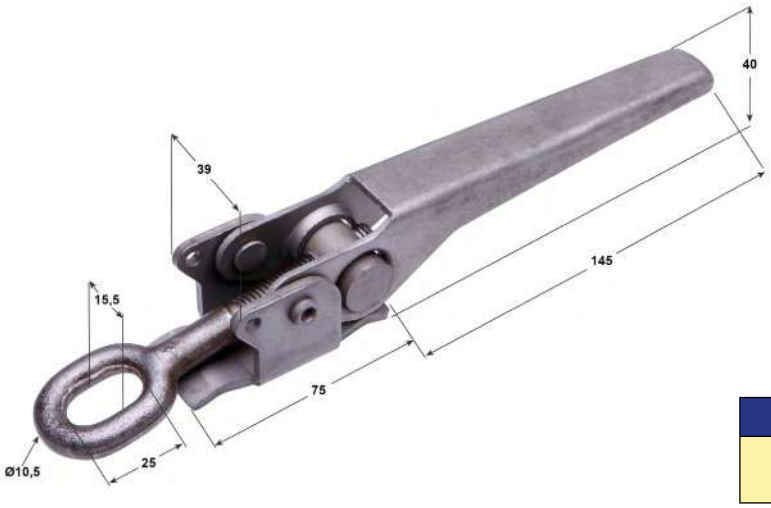

Ref.	Descripción
CH-42S	Cierre de anilla regulable de varilla pequeña

NOTAS: Las imágenes y datos indicados pueden variar sin previo aviso. Cualquier otro modelo que no aparezca en el catálogo, consultar.

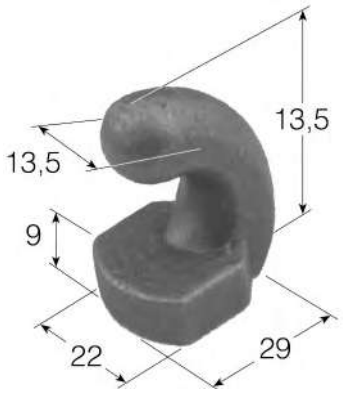

Ref.	Descripción
U-30	Uña del cierre de anilla regulable

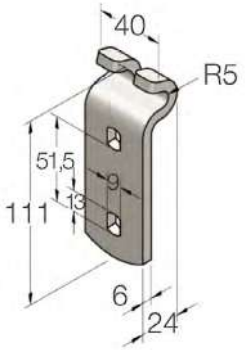

Ref.	Descripción
UH-35	Uña atornillable

Ref.	Descripción
UH-32	Uña del cierre en T pequeña recta (cincado)

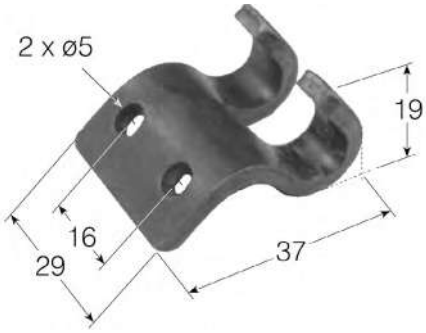

Ref.	Descripción
UH-32B	Uña del cierre en T pequeña acodada

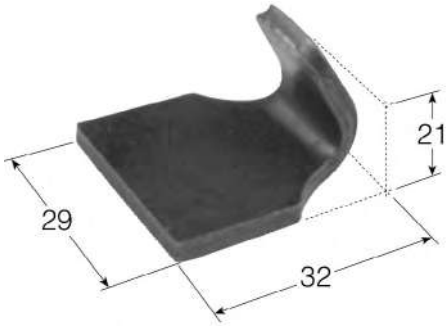

Ref.	Descripción
UH-31S	Uña del cierre de anilla regulable pequeña

NOTAS: Las imágenes y datos indicados pueden variar sin previo aviso. Cualquier otro modelo que no aparezca en el catálogo, consultar.

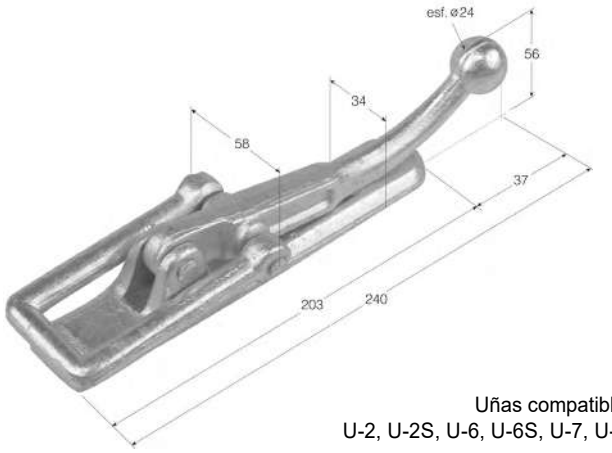

Uñas compatibles:
U-2, U-2S, U-6, U-6S, U-7, U-7S

Ref.	Descripción
C-2	Cierre catalán grande

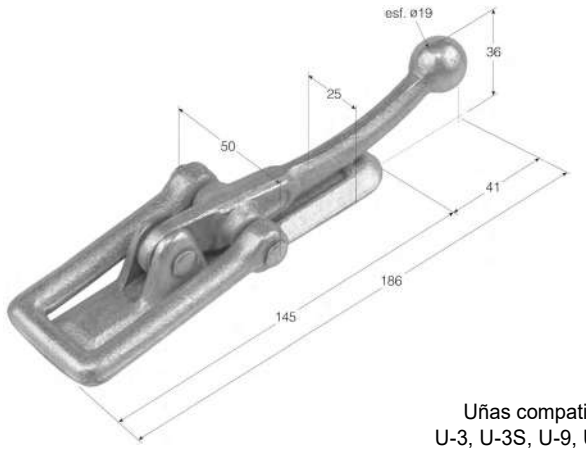

Uñas compatibles:
U-3, U-3S, U-9, U-9S

Ref.	Descripción
C-3	Cierre catalán mediano

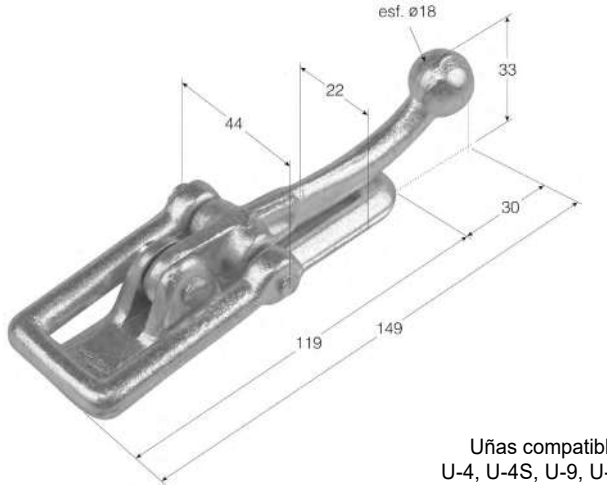

Uñas compatibles:
U-4, U-4S, U-9, U-9S

Ref.	Descripción
C-4	Cierre catalán pequeño

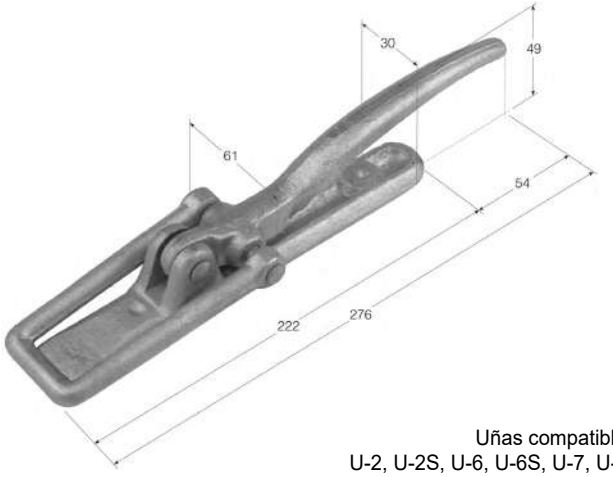

Uñas compatibles:
U-2, U-2S, U-6, U-6S, U-7, U-7S

Ref.	Descripción
C-12	Cierre C2 mango abierto

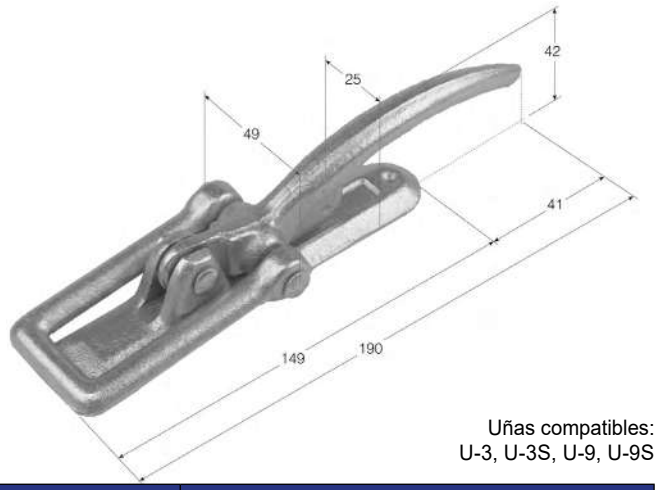

Uñas compatibles:
U-3, U-3S, U-9, U-9S

Ref.	Descripción
C-13	Cierre C-3/C-35 mango abierto

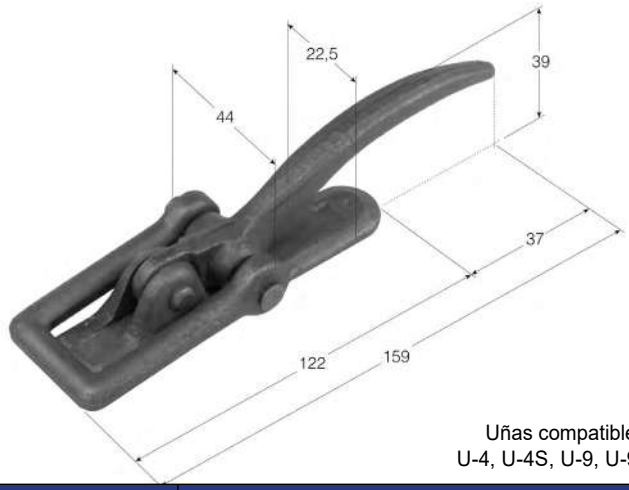

Uñas compatibles:
U-4, U-4S, U-9, U-9S

Ref.	Descripción
C-14	Cierre C4/C45 mango abierto

NOTAS: Las imágenes y datos indicados pueden variar sin previo aviso. Cualquier otro modelo que no aparezca en el catálogo, consultar.

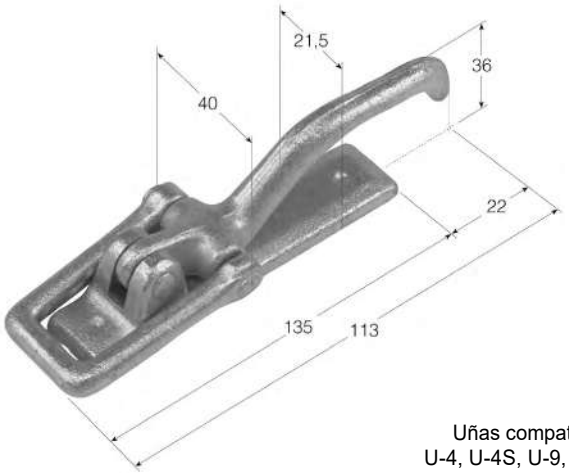

Uñas compatibles:
U-4, U-4S, U-9, U-9S

Ref.	Descripción
C-5	Cierre mini

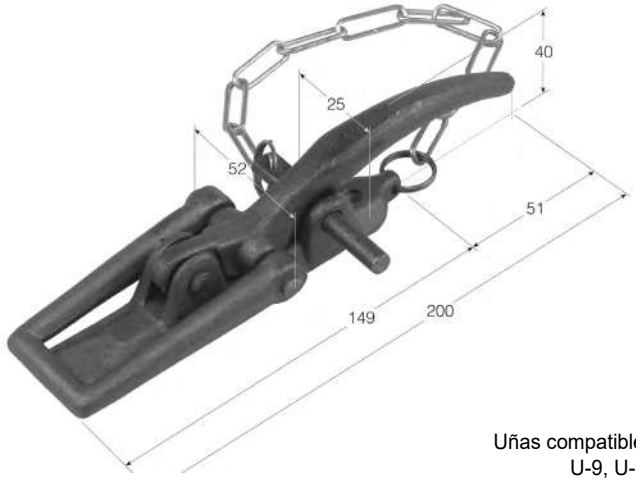

Uñas compatibles:
U-9, U-9S

Ref.	Descripción
C-9	Cierre con seguro mediano

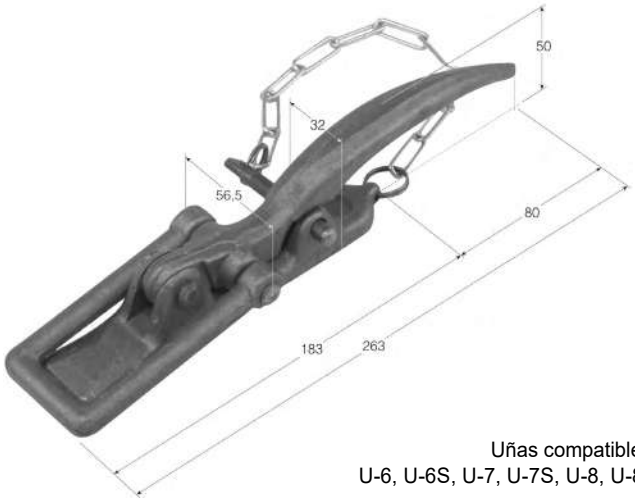

Uñas compatibles:
U-6, U-6S, U-7, U-7S, U-8, U-8S

Ref.	Descripción
C-8	Cierre con seguro grande

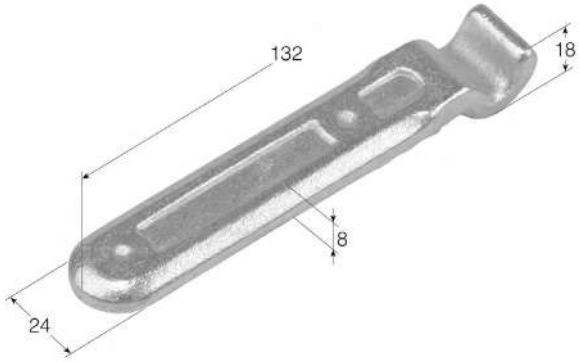

Ref.	Descripción
U-3	Uña fija mediana

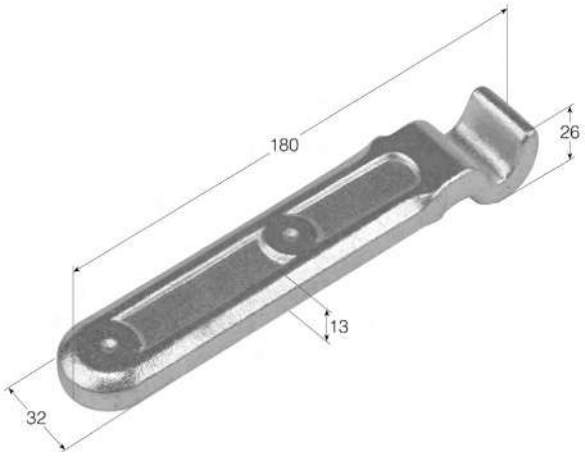

Ref.	Descripción
U-2	Uña fija grande

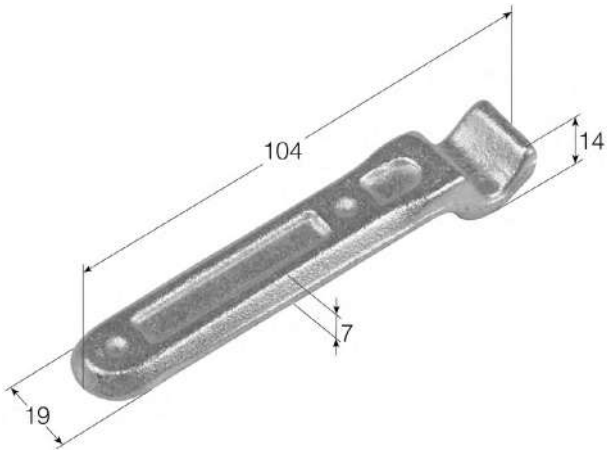

Ref.	Descripción
U-4	Uña fija pequeña

NOTAS: Las imágenes y datos indicados pueden variar sin previo aviso. Cualquier otro modelo que no aparezca en el catálogo, consultar.

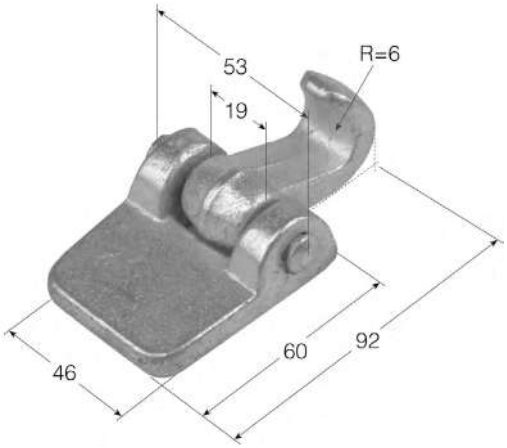

Ref.	Descripción
U-6	Uña articulada mediana

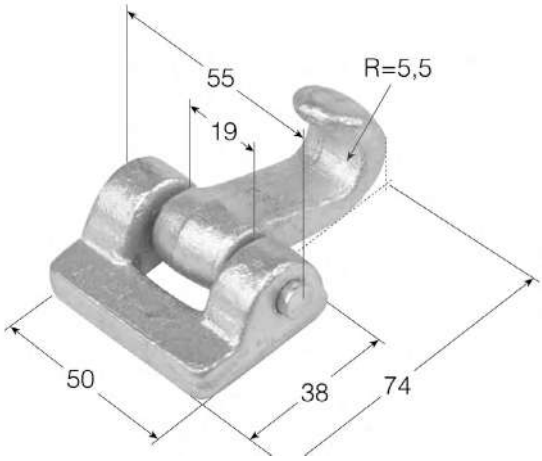

Ref.	Descripción
U-7	Uña articulada corta

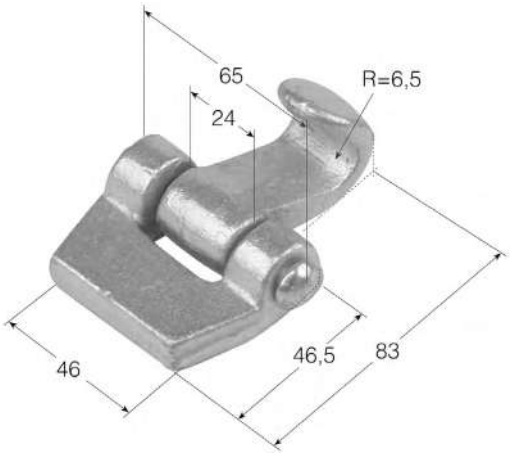

Ref.	Descripción
U-8	Uña articulada reforzada

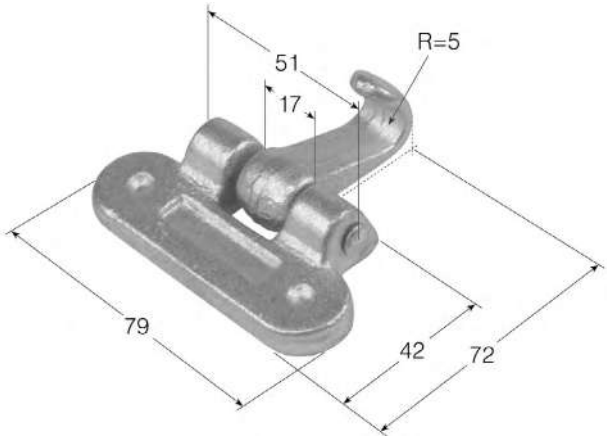

Ref.	Descripción
U-9	Uña articulada mediana

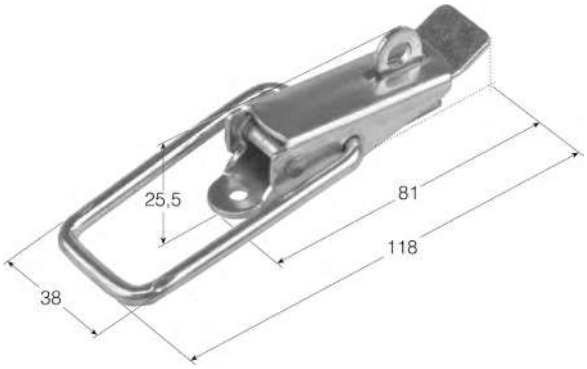

Uñas compatibles:
UH-15, UH-14

Ref.	Descripción
CH-15	Cierre estampado de horquilla larga para candado

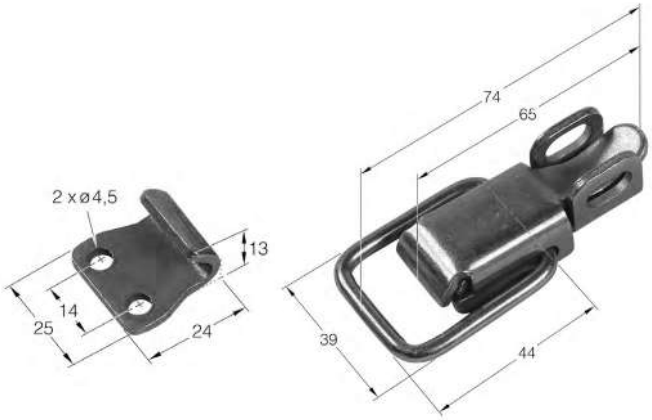

Ref.	Descripción
CH-16	Cierre estampado mini para candado con uña

NOTAS: Las imágenes y datos indicados pueden variar sin previo aviso. Cualquier otro modelo que no aparezca en el catálogo, consultar.

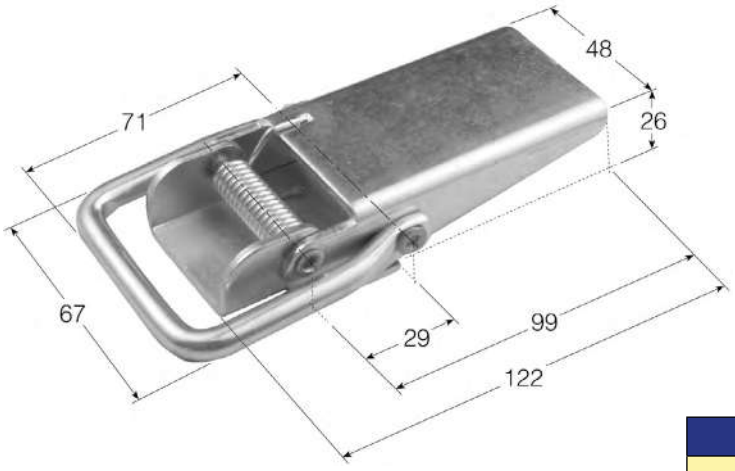

Uñas compatibles:
UH-10, UH-11

Ref.	Descripción
CH-10.2	Cierre estampado mango liso

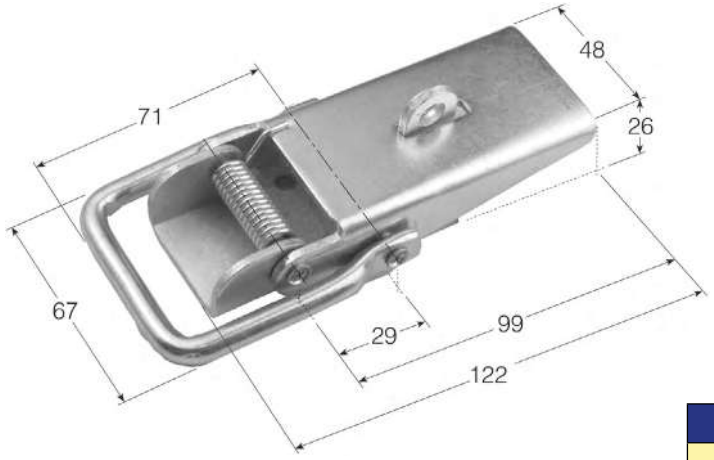

Uñas compatibles:
UH-10, UH-11

Ref.	Descripción
CH-10	Cierre estampado para candado

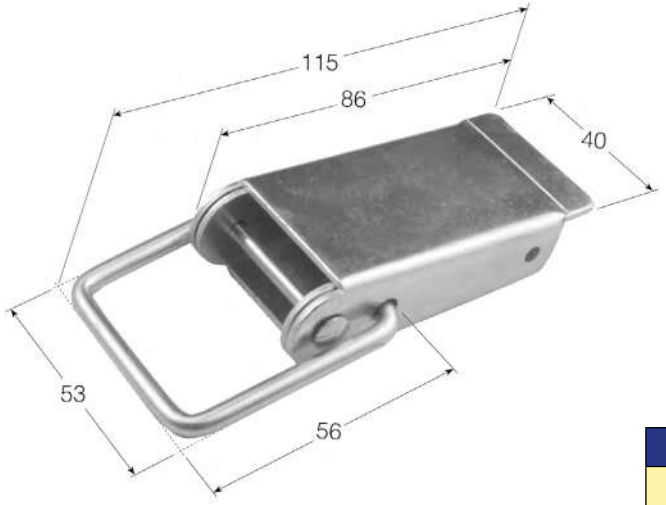

Uñas compatibles:
UH-12, UH-13

Ref.	Descripción
CH-21	Cierre estampado pequeño sin cerradura

NOTAS: Las imágenes y datos indicados pueden variar sin previo aviso. Cualquier otro modelo que no aparezca en el catálogo, consultar.

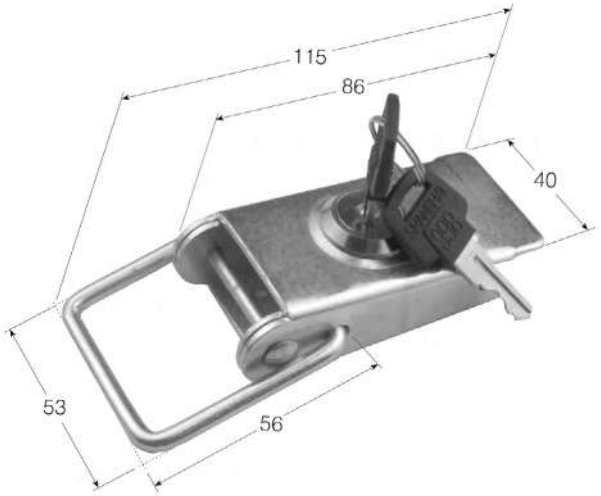

Uñas compatibles:
UH-12, UH-13

Ref.	Descripción
CH-13.2	Cierre estampado pequeño con cerradura (llaves iguales)
CH-13	Cierre estampado pequeño con cerradura (llaves diferentes)

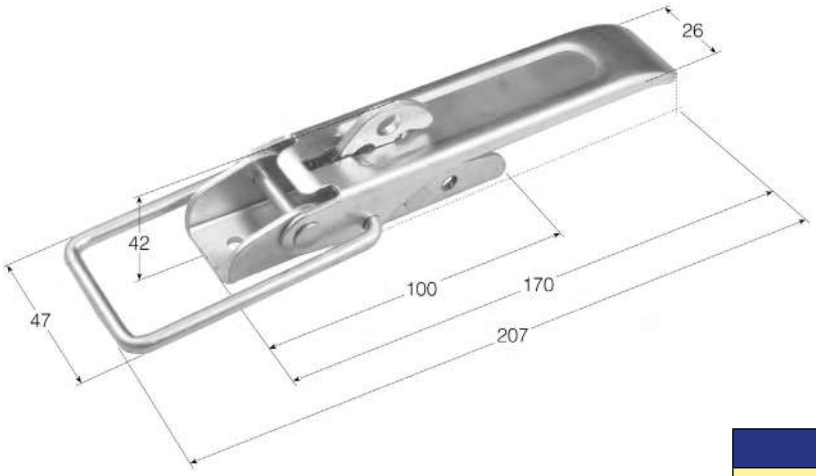

Uñas compatibles:
UH-12, UH-13

Ref.	Descripción
CH-34	Cierre estampado largo con seguro

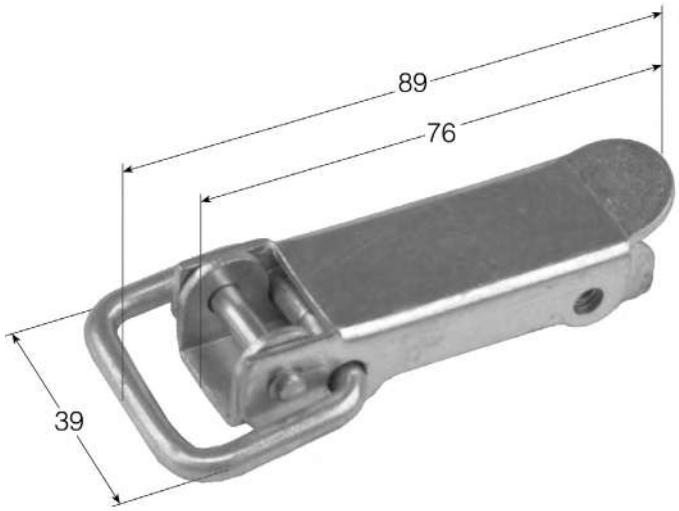

Uñas compatibles:
UH-15, UH-14

Ref.	Descripción
CH-14	Cierre estampado de horquilla corta
CH-14/1	Cierre pequeño cincado

NOTAS: Las imágenes y datos indicados pueden variar sin previo aviso. Cualquier otro modelo que no aparezca en el catálogo, consultar.

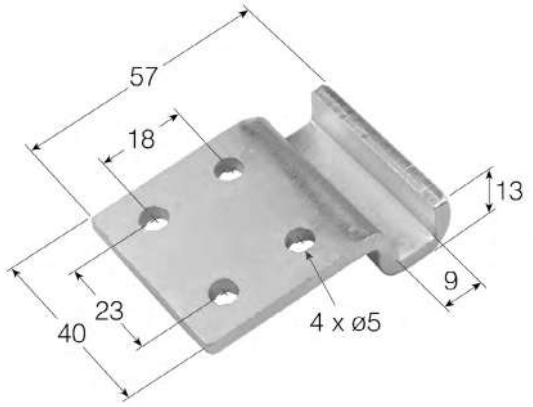

Ref.	Descripción
UH-10	Uña del cierre estampado cuatro agujeros

Ref.	Descripción
UH-11	Uña del cierre estampado dos agujeros

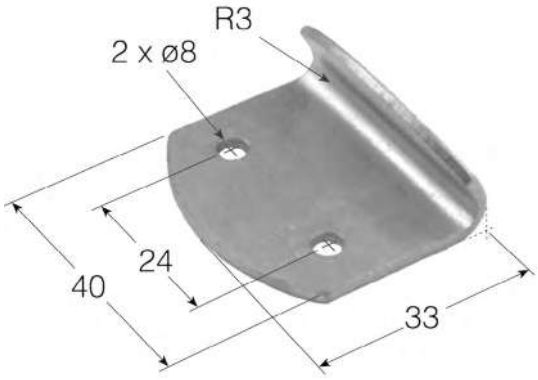

Ref.	Descripción
UH-12	Uña recta corta de cierres

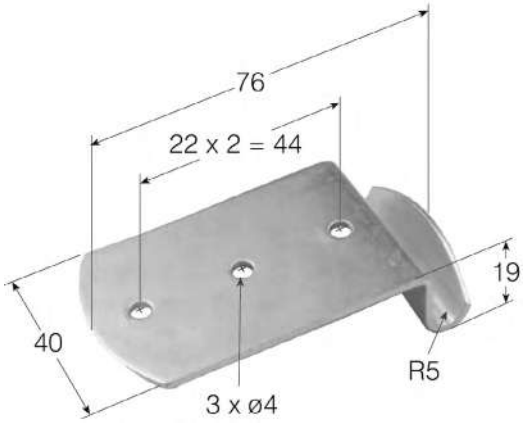

Ref.	Descripción
UH-13	Uña acodada larga de cierres

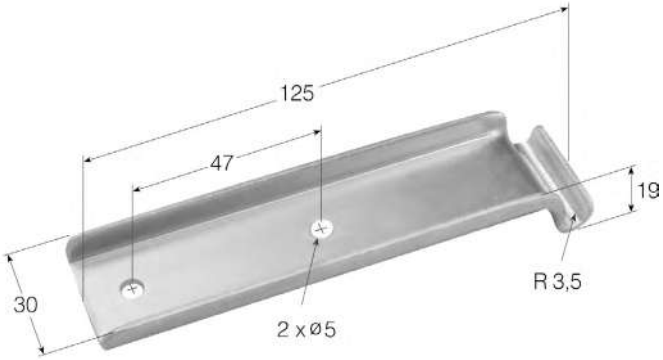

Ref.	Descripción
UH-34	Uña del cierre

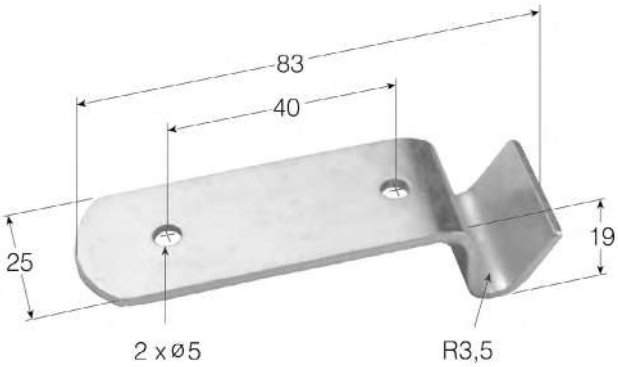

Ref.	Descripción
UH-15	Uña acodada de cierre

NOTAS: Las imágenes y datos indicados pueden variar sin previo aviso. Cualquier otro modelo que no aparezca en el catálogo, consultar.

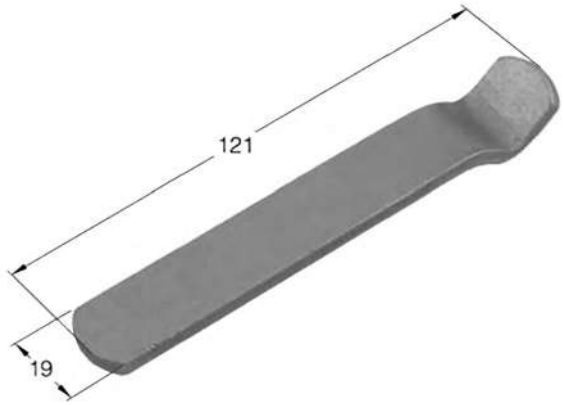

Ref.	Descripción
UH-4	Uña chapa pequeña

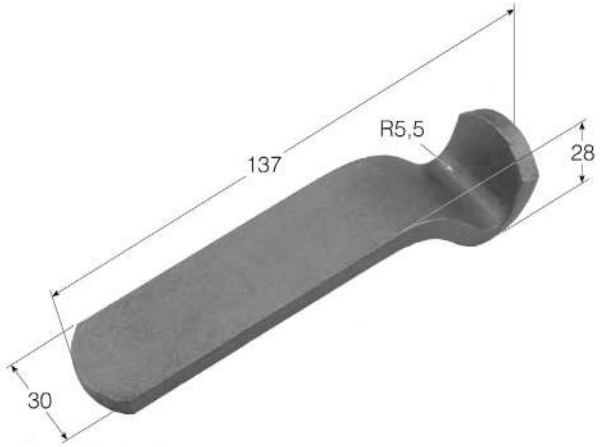

Ref.	Descripción
UH-3/8	Uña fija de cierre

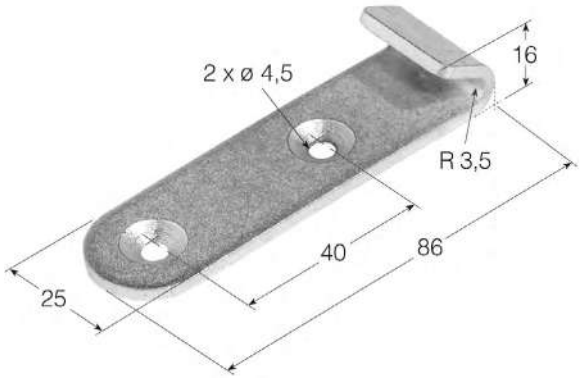

Ref.	Descripción
UH-14	Uña recta de cierres

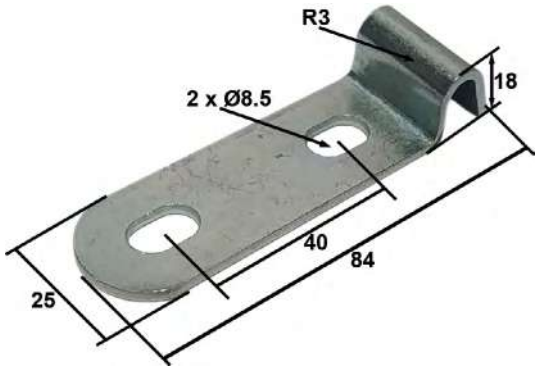

Ref.	Descripción
UH-14/1	Uña cierre pequeño

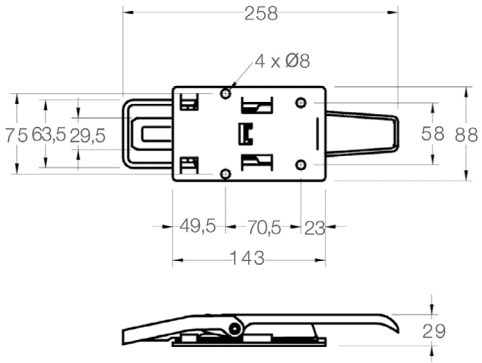

Ref.	Descripción
CH-20	Cierre tipo pesca con uña

NOTAS: Las imágenes y datos indicados pueden variar sin previo aviso. Cualquier otro modelo que no aparezca en el catálogo, consultar.

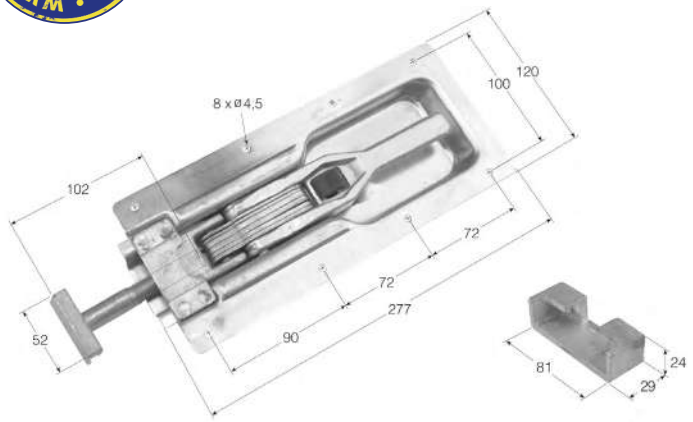

Ref.	Descripción
C-16	Cierre empotrable en T con seguro y uña

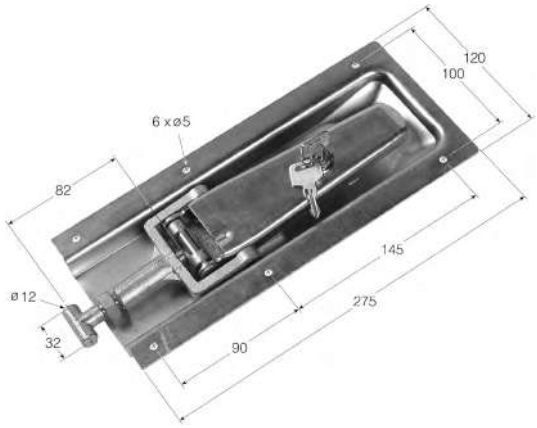

Ref.	Descripción
C-17	Cierre de botellero con llave

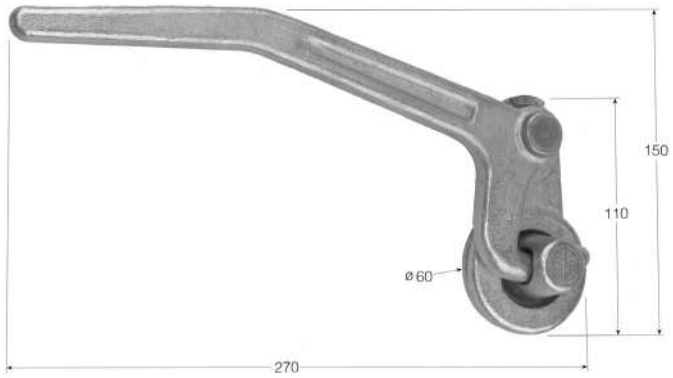

Ref.	Descripción
CBL-15	Cierre lateral abatible con bulón posición izquierda
CBL-10	Cierre lateral abatible con bulón posición derecha

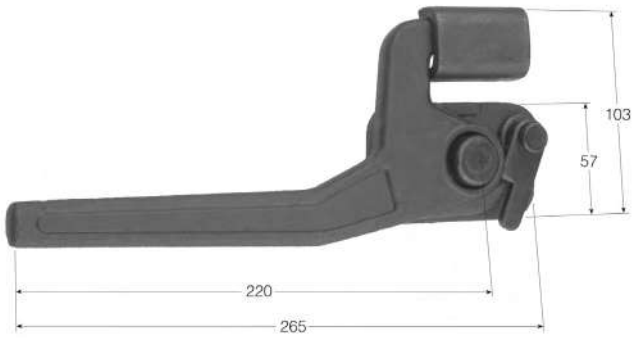

Ref.	Descripción
CBL-2D	Cierre lateral abatible con uña posición derecha
CBL-2I	Cierre lateral abatible con uña posición izquierda

NOTAS: Las imágenes y datos indicados pueden variar sin previo aviso. Cualquier otro modelo que no aparezca en el catálogo, consultar.

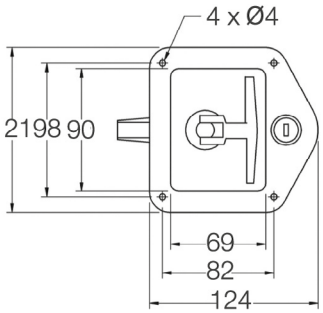

Ref.	Descripción
CC-1	Cierre de cajón 124 x 121
CC-1INOX	Cierre de cajón inoxidable 124 x 121

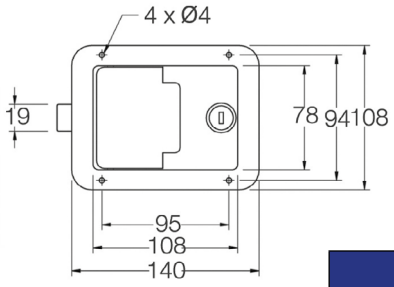

Ref.	Descripción
CC-2	Cierre de cajón 140 x 108
CC-2INOX	Cierre de cajón inoxidable 140 x 108

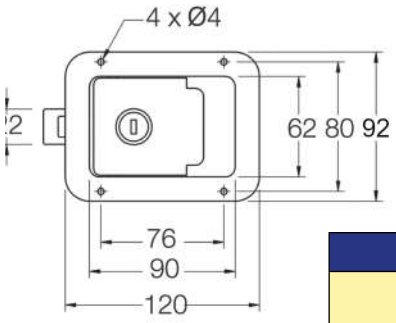

Ref.	Descripción
CC-3	Cierre de cajón pequeño 120 x 92
CC-3INOX	Cierre de cajón pequeño inoxidable 120 x 92

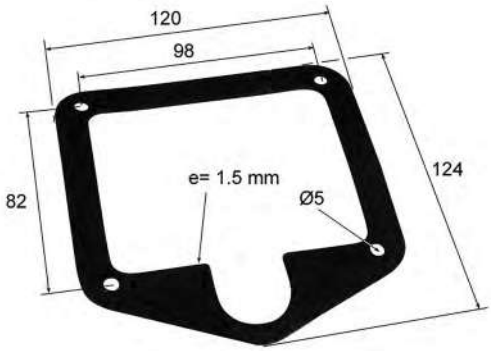

Ref.	Descripción
ACQ10011	Goma de estanqueidad de cierre de cajón 124 x 121

NOTAS: Las imágenes y datos indicados pueden variar sin previo aviso. Cualquier otro modelo que no aparezca en el catálogo, consultar.

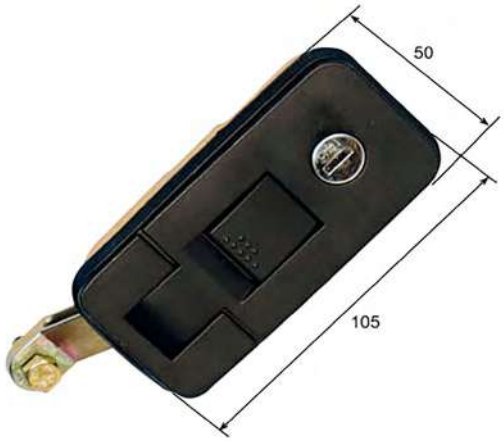

Ref.	Descripción
CC-5	Cierre de presión 105 x 150

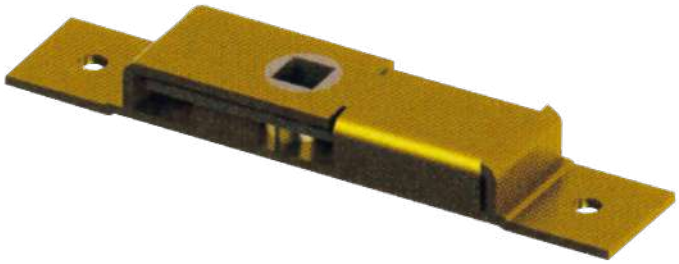

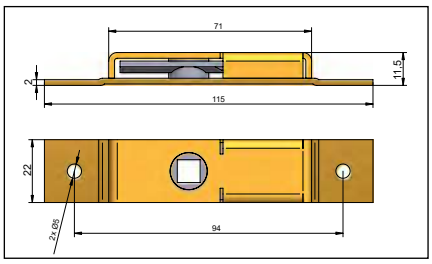

Ref.	Descripción
ACQ10019	Cajón cierre 115 x 22 x 11

Ref.	Descripción
ACQ10055	Cerradura de persiana doble cierre

Ref.	Descripción
ACQ100112	Tirador de puerta cincado 102 x 52

NOTAS: Las imágenes y datos indicados pueden variar sin previo aviso. Cualquier otro modelo que no aparezca en el catálogo, consultar.

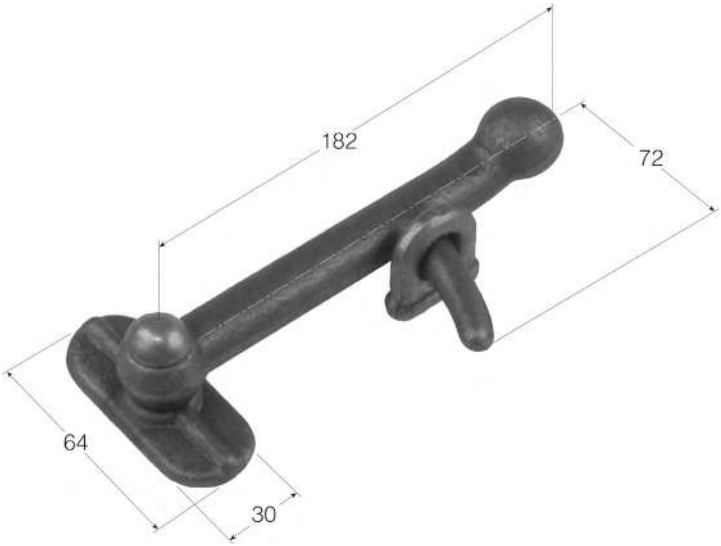

Ref.	Descripción
CP-1D	Cierre de pico grande posición derecha
CP-1I	Cierre de pico grande posición izquierda

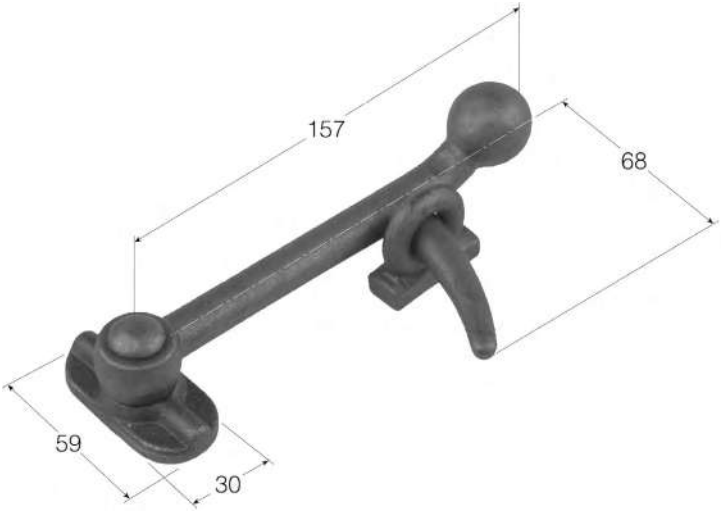

Ref.	Descripción
CP-2D	Cierre de pico mediano posición derecha
CP-2I	Cierre de pico mediano posición izquierda

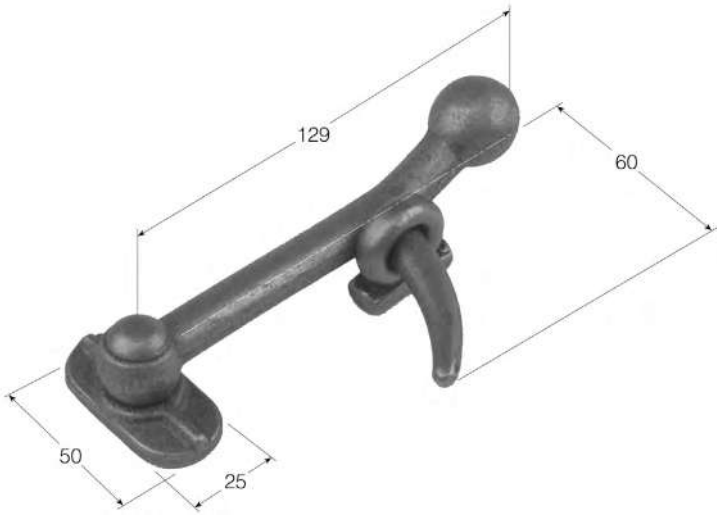

Ref.	Descripción
CP-3D	Cierre de pico pequeño posición derecha
CP-3I	Cierre de pico pequeño posición izquierda

NOTAS: Las imágenes y datos indicados pueden variar sin previo aviso. Cualquier otro modelo que no aparezca en el catálogo, consultar.

Ref.	Descripción
CB-10	Cierre basculante superior

Ref.	Descripción
CB-30	Cierre basculante superior

Ref.	Descripción
UB-10	Macho del cierre

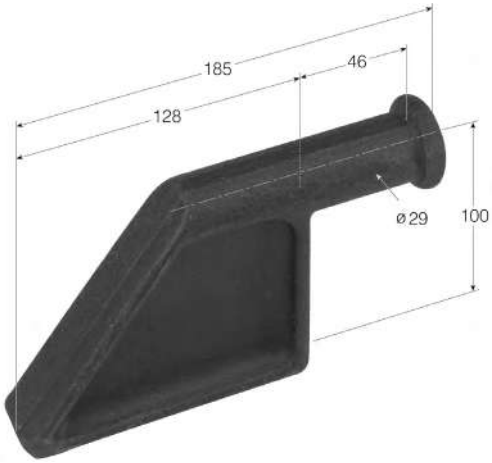

Ref.	Descripción
UB-30	Macho de cierre

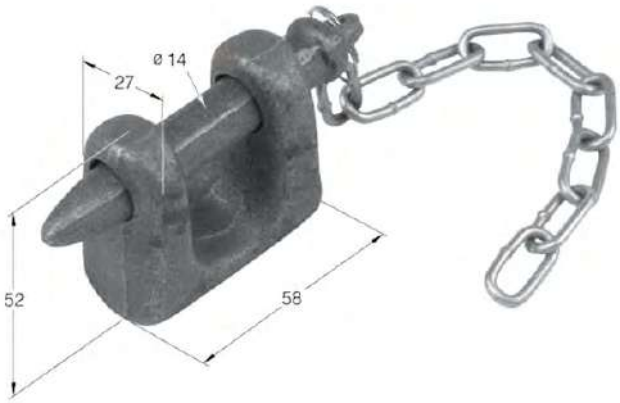

Ref.	Descripción
C-11	Cierre chaveta para bulón

NOTAS: Las imágenes y datos indicados pueden variar sin previo aviso. Cualquier otro modelo que no aparezca en el catálogo, consultar.

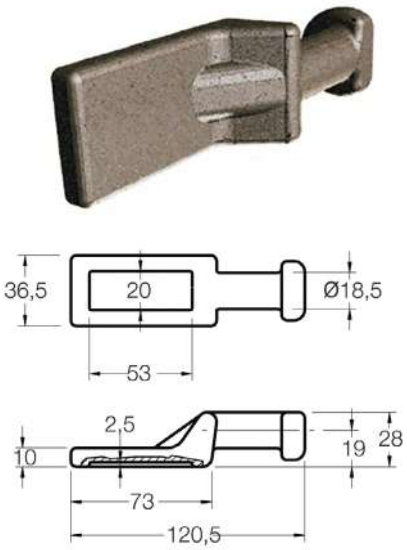

Ref.	Descripción
M-22	Macho cierre trilateral

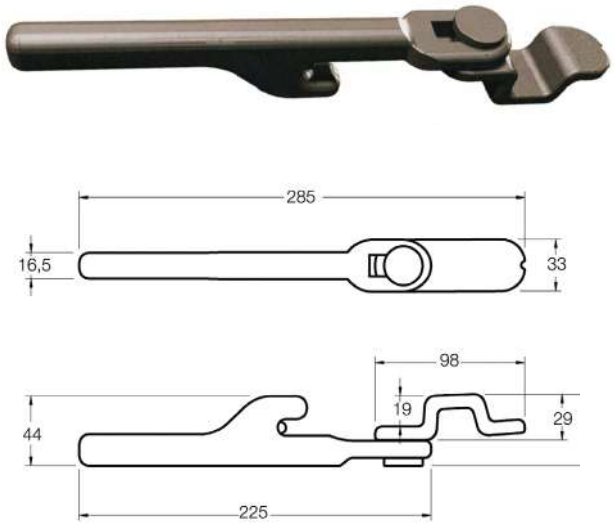

Ref.	Descripción
C-22	Cierre trilateral

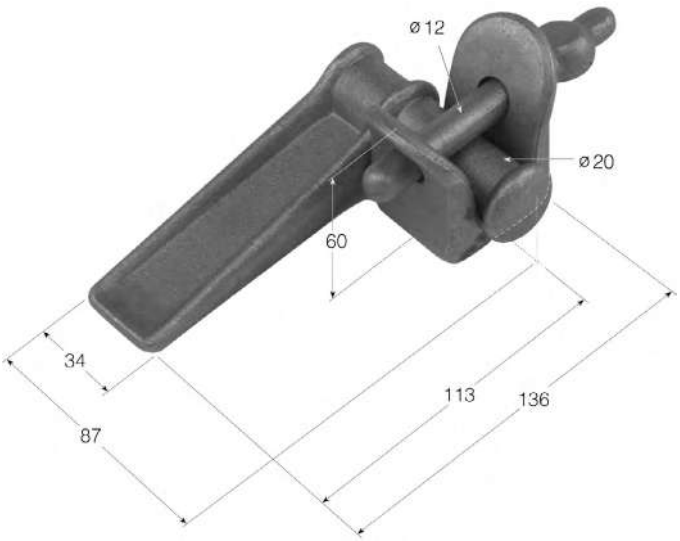

Ref.	Descripción
C-20D	Bisagra con apertura posición derecha
C-20I	Bisagra con apertura posición izquierda

NOTAS: Las imágenes y datos indicados pueden variar sin previo aviso. Cualquier otro modelo que no aparezca en el catálogo, consultar.

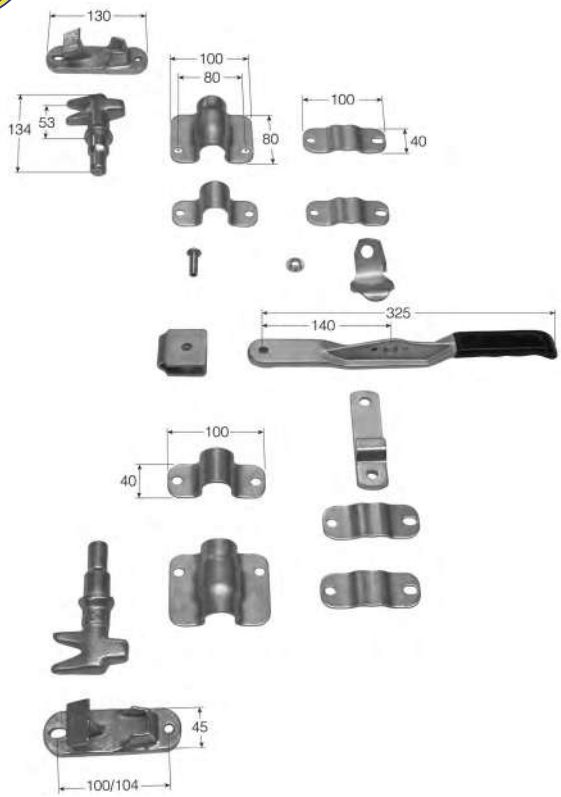

Ref.	Descripción
CF-1	Cierre falleba para tubo contenedor

Ref.	Descripción
CF-10	Cierre falleba para tubo de 18

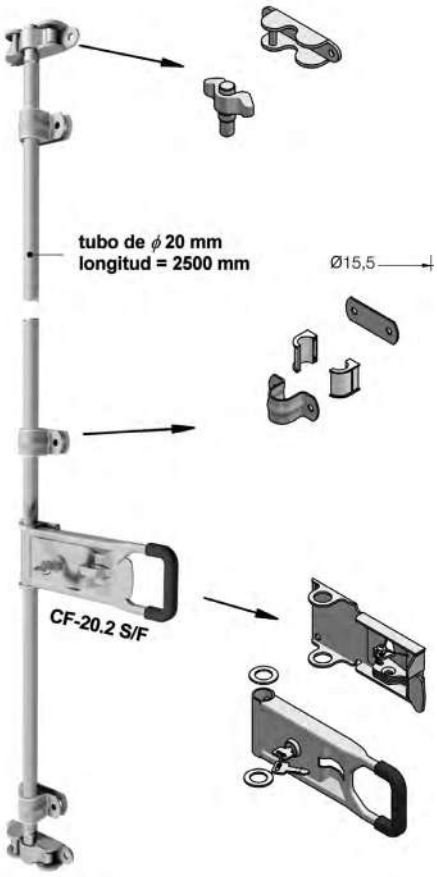

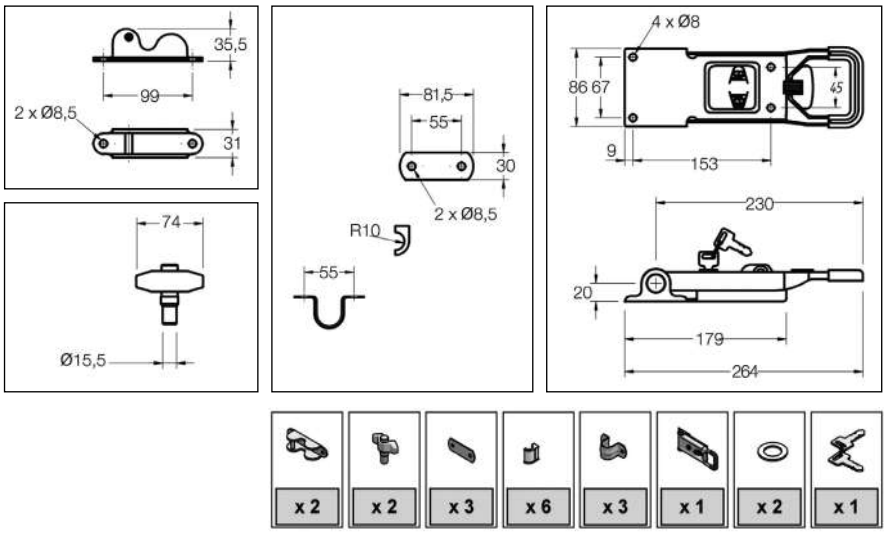

Ref.	Descripción
CF-20	Cierre falleba para tubo de 20

NOTAS: Las imágenes y datos indicados pueden variar sin previo aviso. Cualquier otro modelo que no aparezca en el catálogo, consultar.

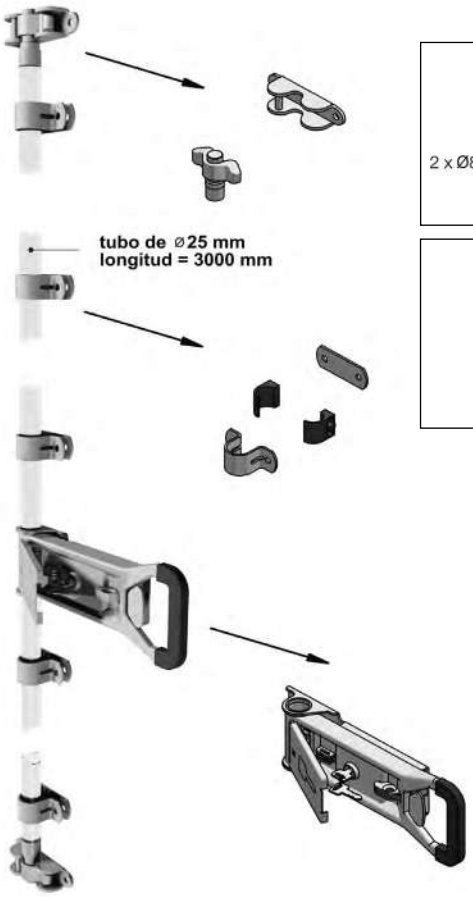

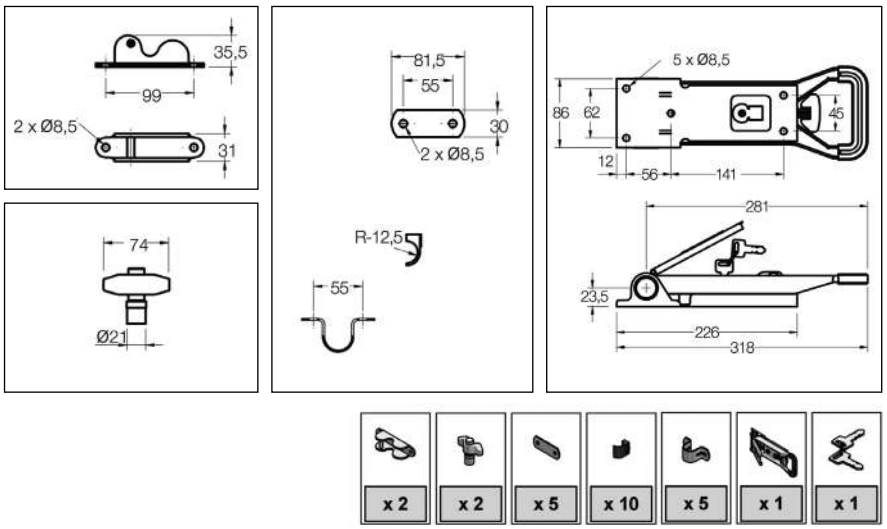

Ref.	Descripción
CF-25	Cierre falleba para tubo 25

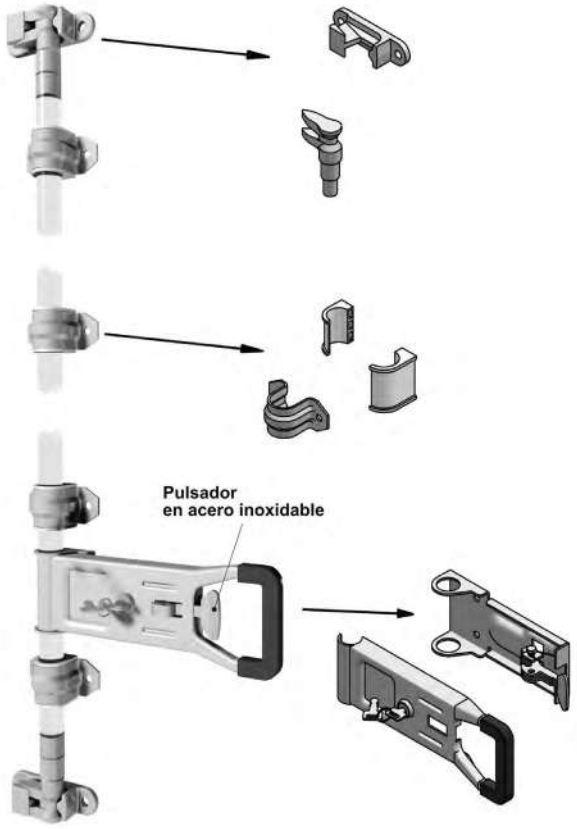

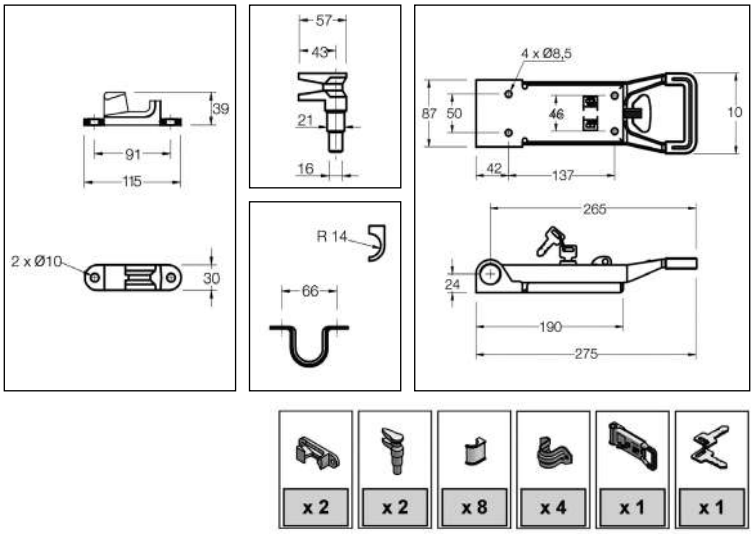

Ref.	Descripción
CF-27	Cierre falleba para tubo de 27

NOTAS: Las imágenes y datos indicados pueden variar sin previo aviso. Cualquier otro modelo que no aparezca en el catálogo, consultar.

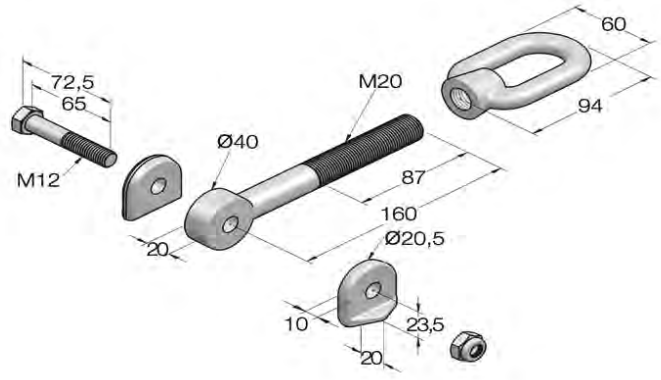

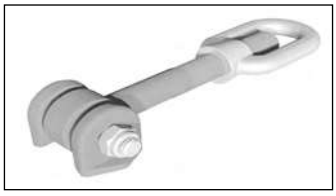

Ref.	Descripción
CMM20	Cierre molinete M-20

Ref.	Descripción
ACM16	Uña cierre molinete M-16 (18)
ACM20	Uña cierre molinete M-20 (21)

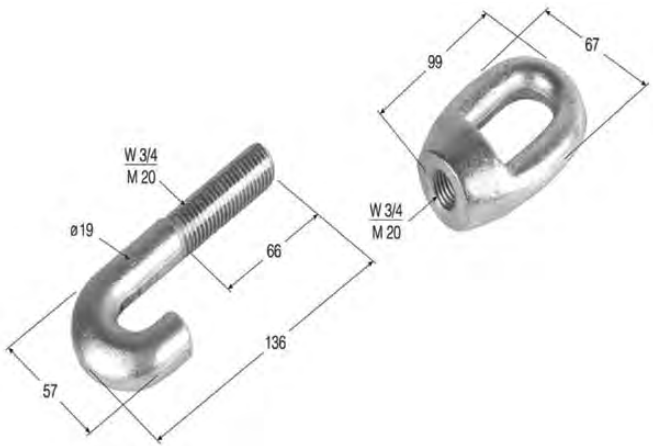

Ref.	Descripción
AR-13/4	Anilla roscada grande 3/4”
GR-13/4	Gancho roscado de forja 3/4”
AR-1M20	Anilla roscada grande M-20
GR-1M20	Gancho roscado de forja M-20

NOTAS: Las imágenes y datos indicados pueden variar sin previo aviso. Cualquier otro modelo que no aparezca en el catálogo, consultar.

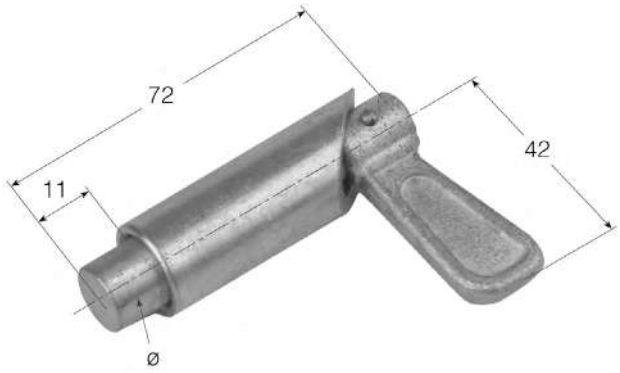

Ref.	Descripción
CG-10	Cerrojo con muelle

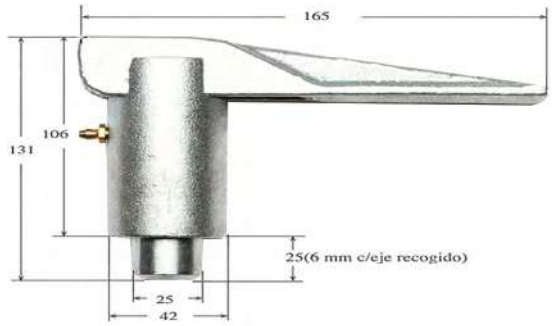

Ref.	Descripción
ACQ10009	Pestillo de 16

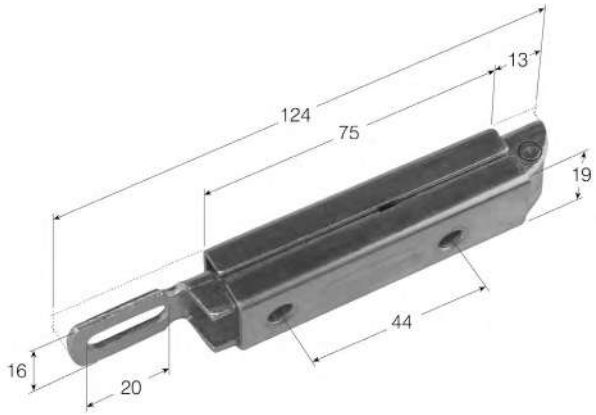

Ref.	Descripción
CG-11	Cerrojo tipo pestillo cincado

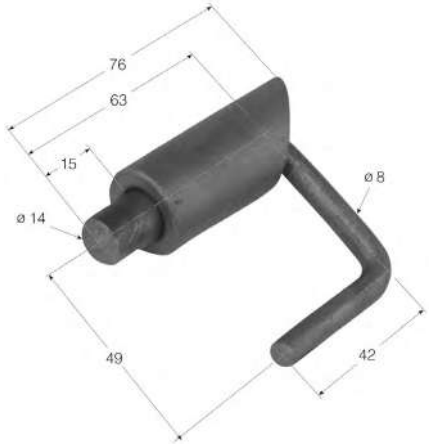

Ref.	Descripción
18M	Cerrojo para pilar punta recta

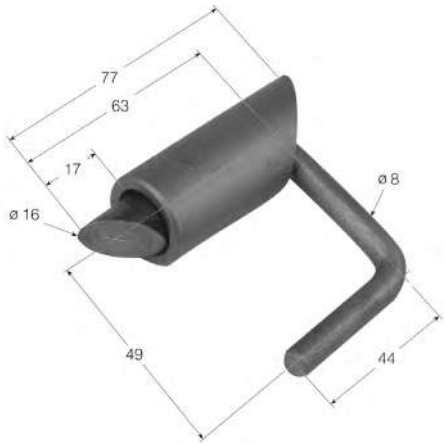

Ref.	Descripción
24M	Cerrojo para pilar punta en chaflán

Ref.	Descripción
M-12X25	Cierre basculante

NOTAS: Las imágenes y datos indicados pueden variar sin previo aviso. Cualquier otro modelo que no aparezca en el catálogo, consultar.

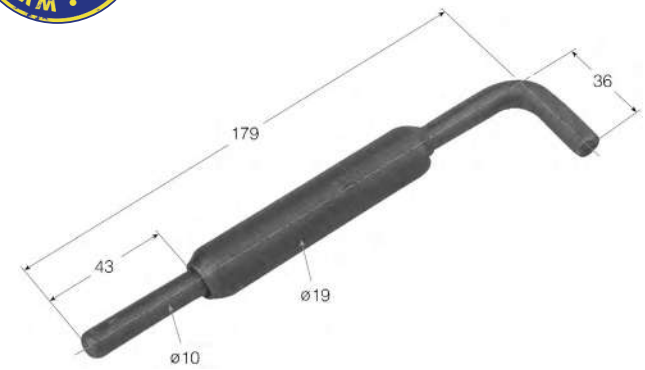

Ref.	Descripción
CG-1	Cerrojo tubo mango corto de 10

Ref.	Descripción
CG-1L	Cerrojo tubo mango largo de 10

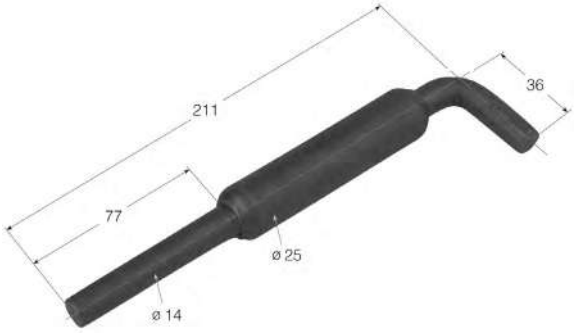

Ref.	Descripción
CG-14	Cerrojo tubo mango corto de 14

Ref.	Descripción
CG-14L	Cerrojo tubo mango largo de 14

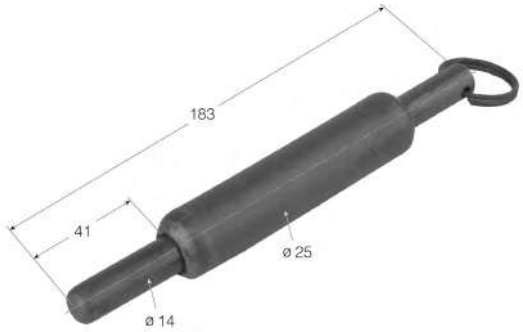

Ref.	Descripción
CG-3	Cerrojo tubo con anilla

NOTAS: Las imágenes y datos indicados pueden variar sin previo aviso. Cualquier otro modelo que no aparezca en el catálogo, consultar.

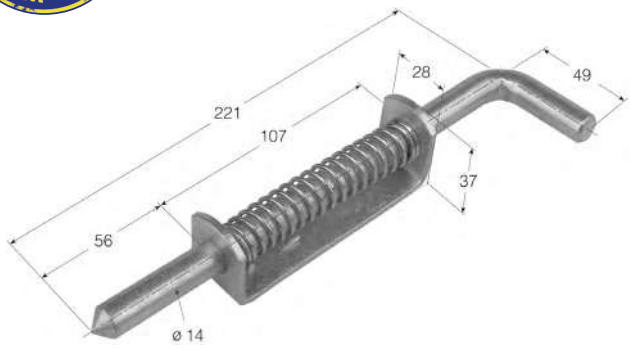

Ref.	Descripción
CG-2	Cerrojo abierto

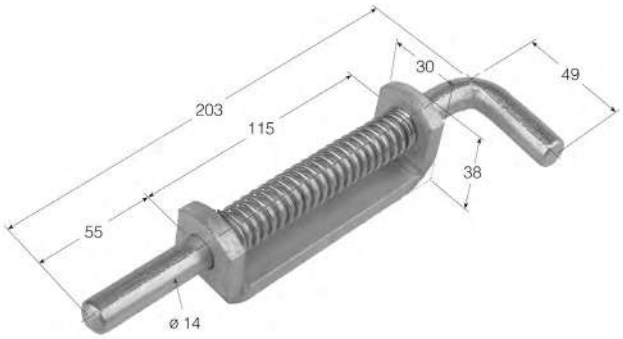

Ref.	Descripción
CG-2AL	Cerrojo abierto

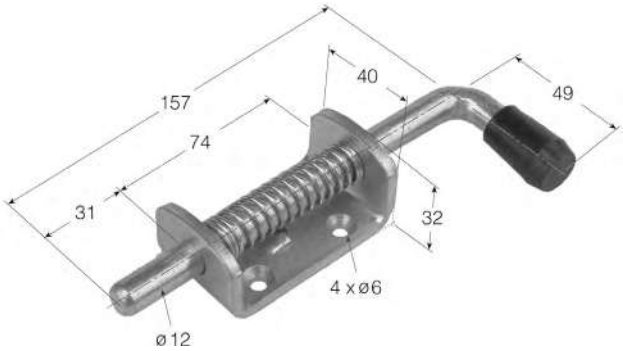

Ref.	Descripción
CG-4	Cerrojo anclaje sencillo cincado

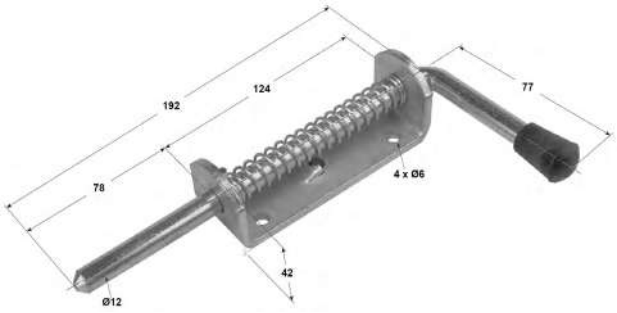

Ref.	Descripción
CG-6	Cerrojo largo anclaje sencillo cincado

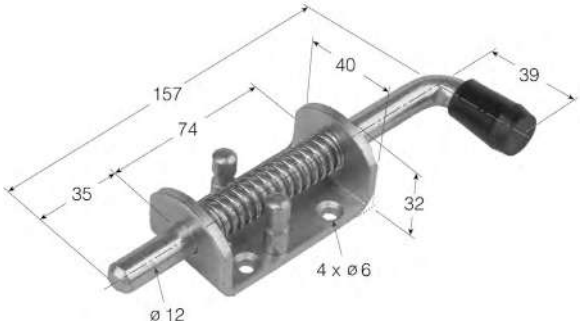

Ref.	Descripción
CG-7	Cerrojo anclaje doble

NOTAS: Las imágenes y datos indicados pueden variar sin previo aviso. Cualquier otro modelo que no aparezca en el catálogo, consultar.

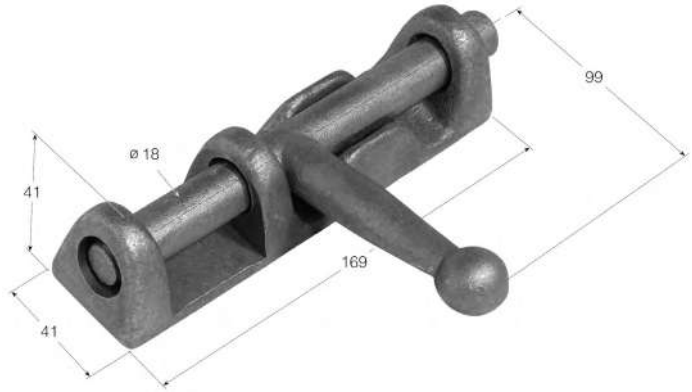

Hembras compatibles:
H-5, H-5G

Ref.	Descripción
CR-1	Cerrojo mango en cruz grande

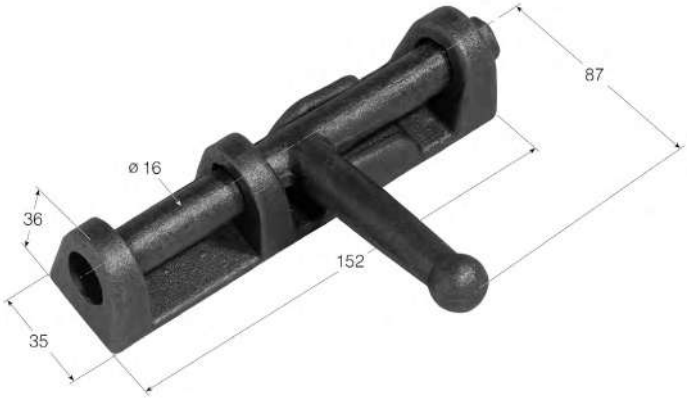

Hembras compatibles:
H-10, H-16, H-15, H-13

Ref.	Descripción
CR-2	Cerrojo mango en cruz pequeño

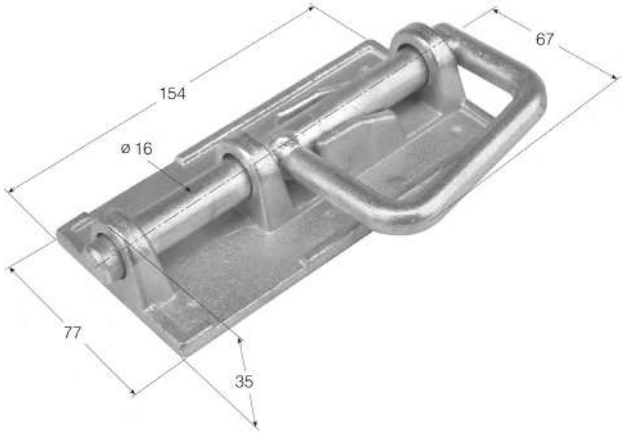

Hembras compatibles:
H-10, H-16

Ref.	Descripción
CR-4	Cerrojo con base para atornillar cincado

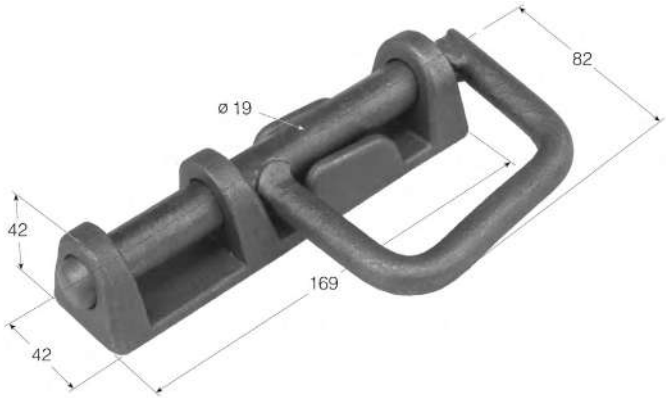

Hembras compatibles:
H-5, H-5G

Ref.	Descripción
CR-5	Cerrojo mango cerrado grande

NOTAS: Las imágenes y datos indicados pueden variar sin previo aviso. Cualquier otro modelo que no aparezca en el catálogo, consultar.

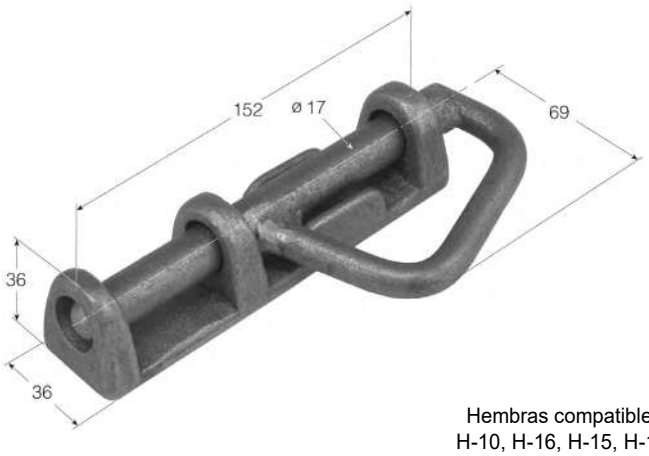

Hembras compatibles:
H-10, H-16, H-15, H-13

Ref.	Descripción
CR-6	Cerrojo mango cerrado pequeño

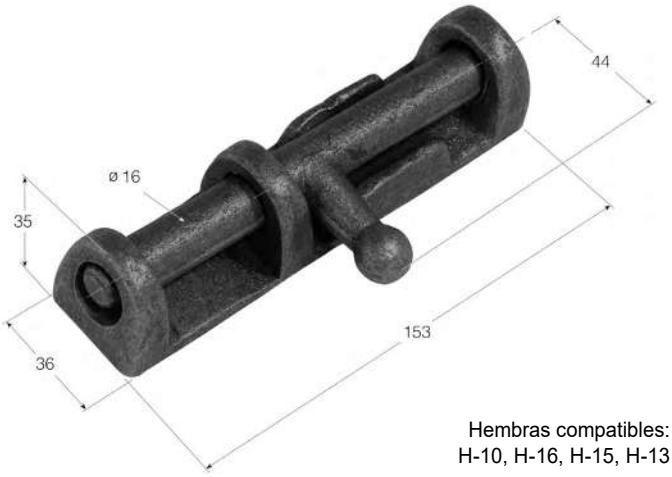

Hembras compatibles:
H-10, H-16, H-15, H-13

Ref.	Descripción
CR-8	Cerrojo mango cruz corto

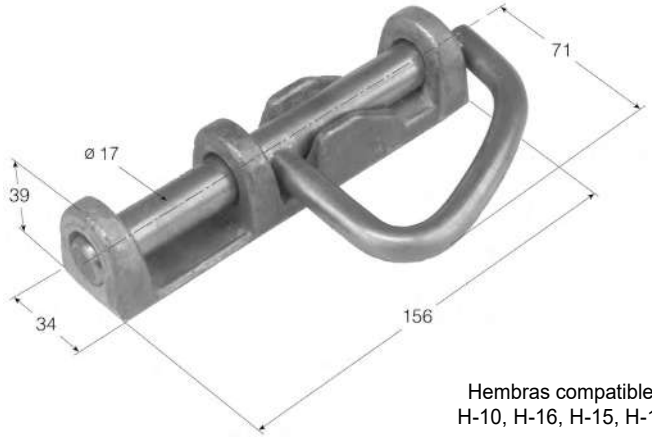

Hembras compatibles:
H-10, H-16, H-15, H-13

Ref.	Descripción
CRAL-6	Cerrojo con base aluminio mango inoxidable

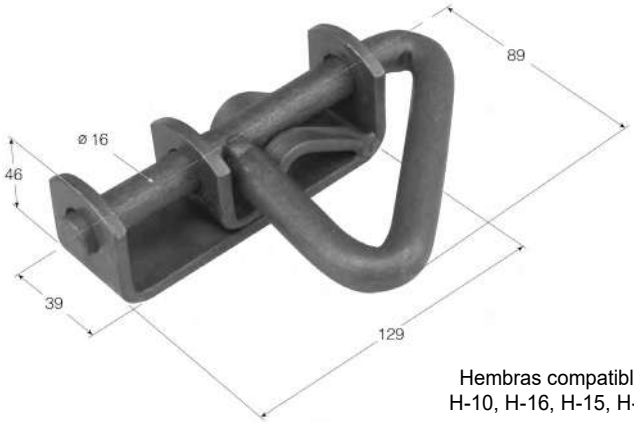

Hembras compatibles:
H-10, H-16, H-15, H-13

Ref.	Descripción
CRH-6	Cerrojo de chapa

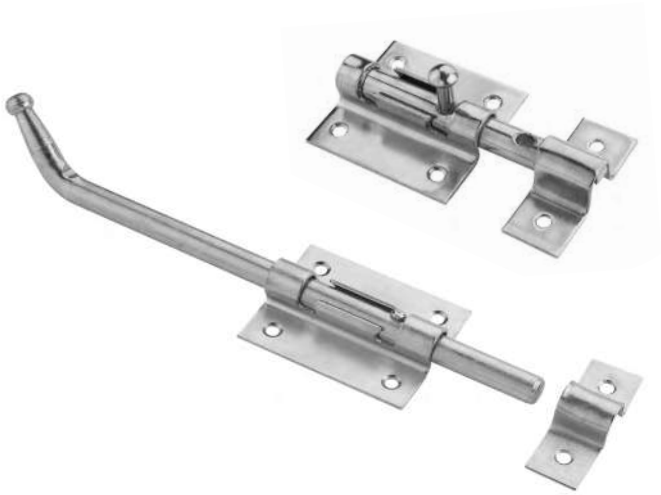

Ref.	Descripción
ACQ100100	Cerrojo de atornillar 70 mm
ACQ100101	Cerrojo de atornillar 85 mm
ACQ100102	Cerrojo de atornillar 100 mm
ACQ100103	Cerrojo de atornillar 200 mm
ACQ100104	Cerrojo de atornillar 250 mm
ACQ100105	Cerrojo de atornillar 300 mm
ACQ100106	Cerrojo de atornillar 400 mm

NOTAS: Las imágenes y datos indicados pueden variar sin previo aviso. Cualquier otro modelo que no aparezca en el catálogo, consultar.

Ref.	Descripción
H-1	Hembra perfil en U grande

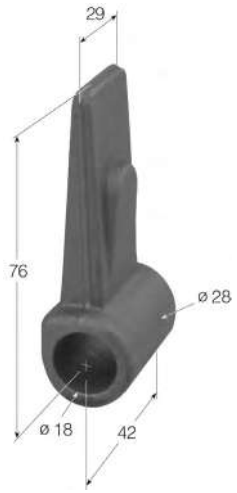

Ref.	Descripción
H-2	Hembra perfil en U mediana

Ref.	Descripción
H-3	Hembra perfil en U pequeña

Ref.	Descripción
H-6	Hembra lisa de pico

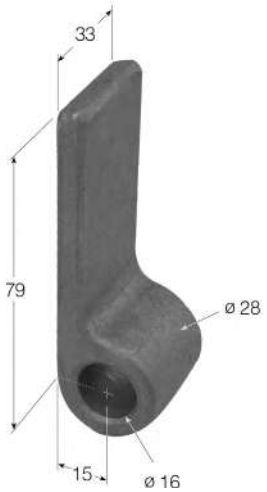

Ref.	Descripción
H-7	Hembra lisa media

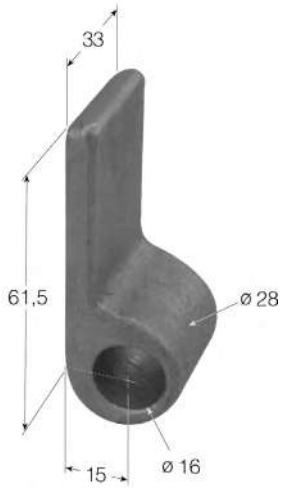

Ref.	Descripción
H-8	Hembra lisa corta

NOTAS: Las imágenes y datos indicados pueden variar sin previo aviso. Cualquier otro modelo que no aparezca en el catálogo, consultar.

Ref.	Descripción
H-5	Hembra de nervio grande

Ref.	Descripción
H-10	Hembra de nervio pequeño

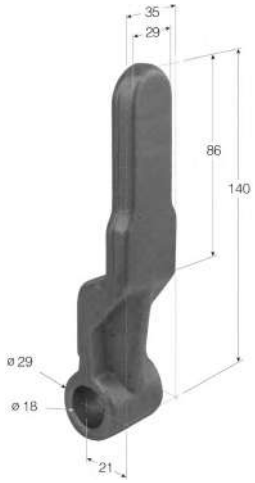

Ref.	Descripción
H-15	Hembra bajo cartola larga

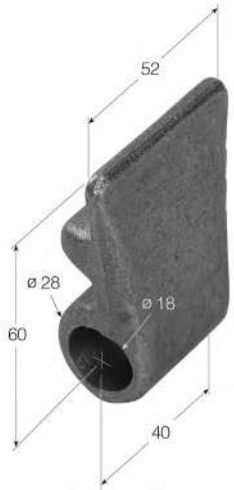

Ref.	Descripción
H-13	Hembra bajo cartola corta

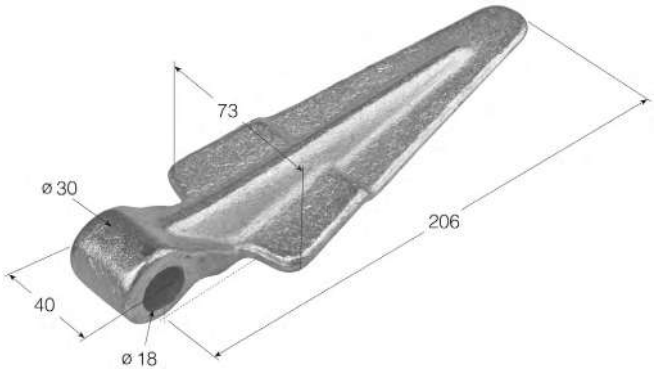

Ref.	Descripción
H-16	Hembra para atornillar cincada

NOTAS: Las imágenes y datos indicados pueden variar sin previo aviso. Cualquier otro modelo que no aparezca en el catálogo, consultar.

Ref.	Descripción
HH-10	Hembra de chapa para cerrojo

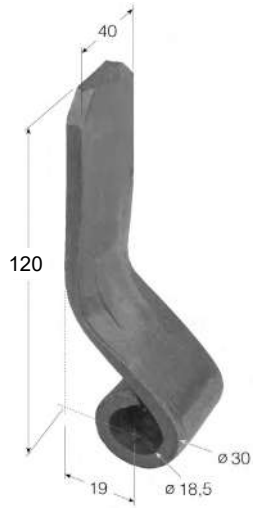

Ref.	Descripción
HH-10.2	Hembra de chapa para macho

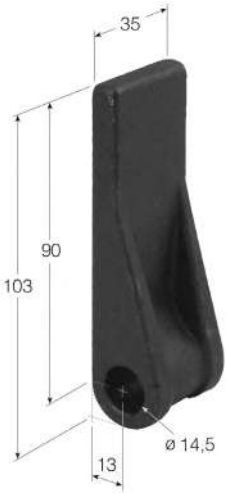

Ref.	Descripción
H-40	Hembra para macho 1114

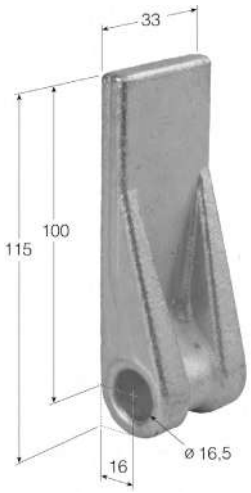

Ref.	Descripción
H-41	Hembra para macho 1116

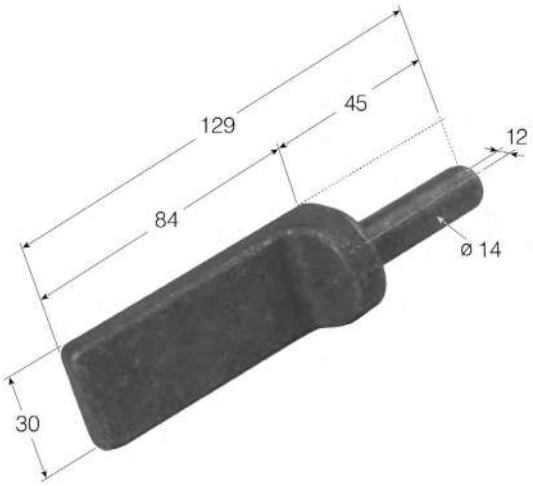

Ref.	Descripción
M-40	Macho liso eje torneado mediano

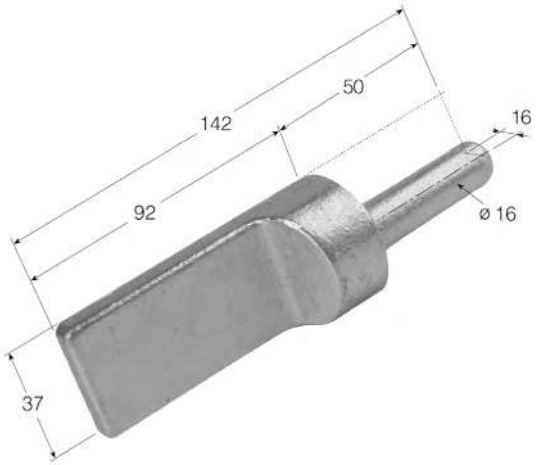

Ref.	Descripción
M-41	Macho liso eje torneado grande

NOTAS: Las imágenes y datos indicados pueden variar sin previo aviso. Cualquier otro modelo que no aparezca en el catálogo, consultar.

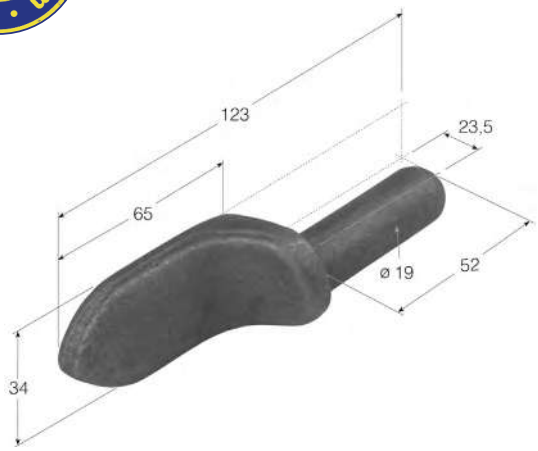

Hembras compatibles:
H-1, H-5, H-5S

Ref.	Descripción
M-1	Macho base corta

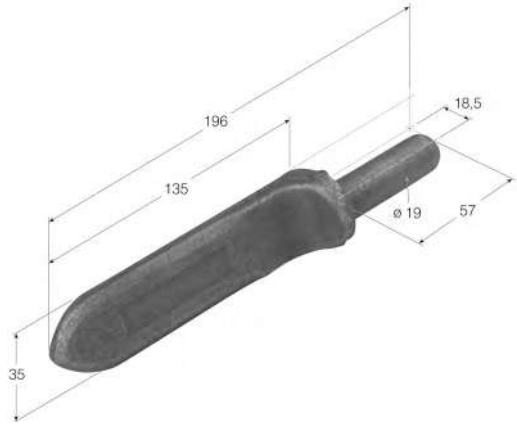

Hembras compatibles:
H-1, H-5, H-5G

Ref.	Descripción
M-2	Macho grande

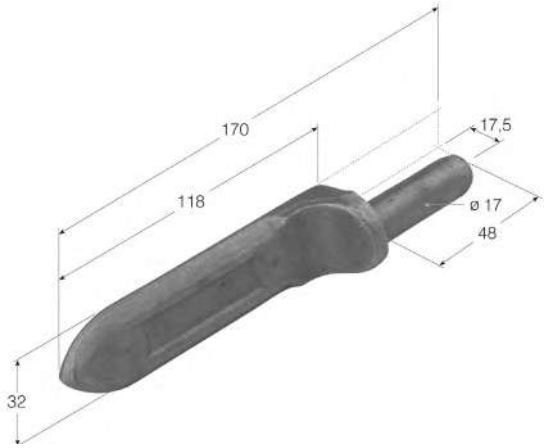

Hembras compatibles:
H-2, H-3, H-10, H-16, H-15, H-13

Ref.	Descripción
M-3	Macho mediano

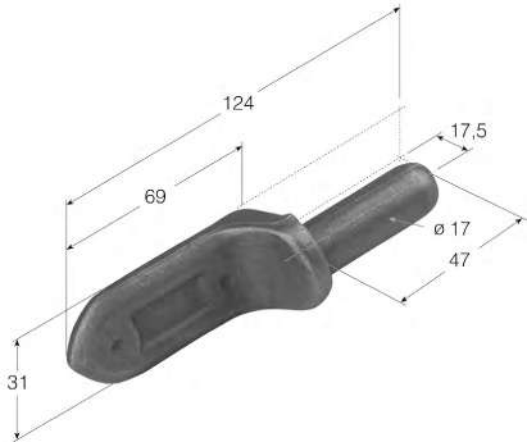

Hembras compatibles:
H-2, H-3, H-10, H-16, H-15, H-13

Ref.	Descripción
M-4	Macho pequeño

NOTAS: Las imágenes y datos indicados pueden variar sin previo aviso. Cualquier otro modelo que no aparezca en el catálogo, consultar.

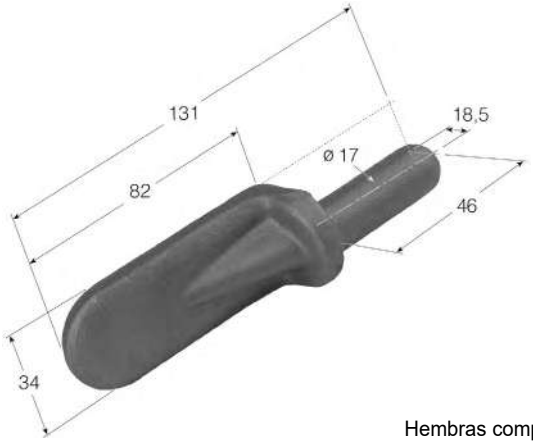

Hembras compatibles:
H-10, H-16, H-15, H-13

Ref.	Descripción
M-5	Macho de nervio grande

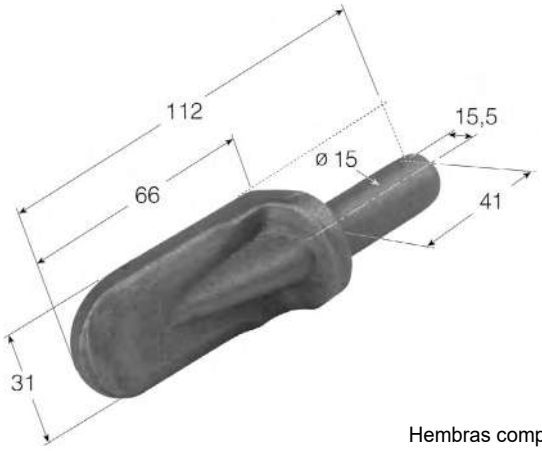

Hembras compatibles:
H-6, H-7, H-8

Ref.	Descripción
M-6	Macho nervio pequeño

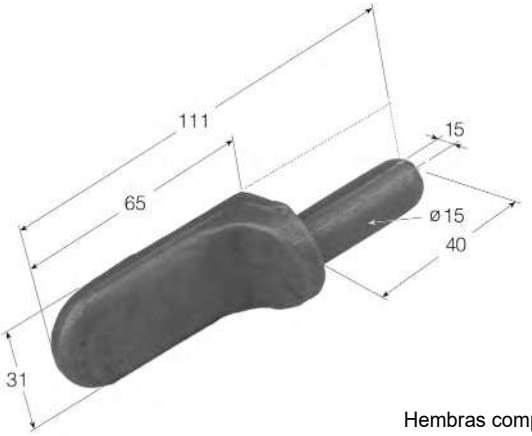

Hembras compatibles:
H-6, H-7, H-8

Ref.	Descripción
M-8	Macho sencillo

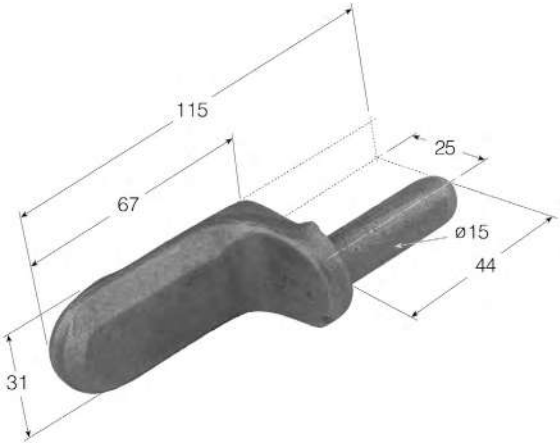

Ref.	Descripción
M-8G	Macho sencillo base alta

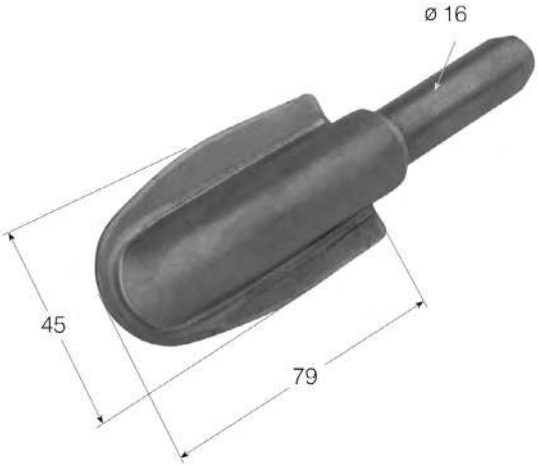

Ref.	Descripción
MH-10	Macho de chapa

Ref.	Descripción
B-1C/C	Bisagra trasera con casquillo nylon

NOTAS: Las imágenes y datos indicados pueden variar sin previo aviso. Cualquier otro modelo que no aparezca en el catálogo, consultar.

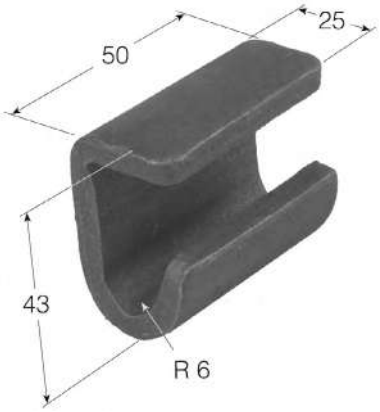

Ref.	Descripción
S-2	Soporte TIR-8 para soldar

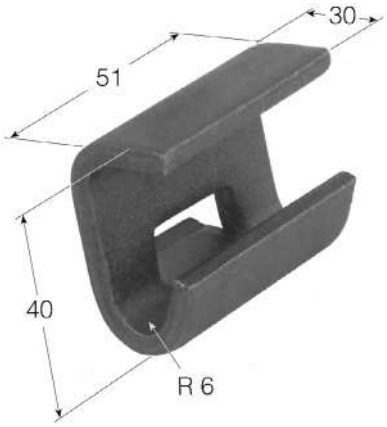

Ref.	Descripción
S-3	Soporte TIR-8 de ventana

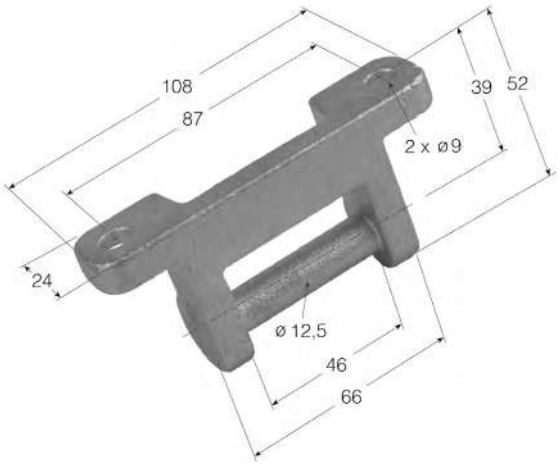

Ref.	Descripción
MTIR-11	Macho TIR-11

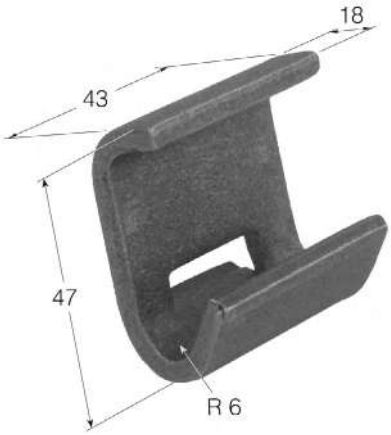

Ref.	Descripción
STIR-11	Soporte TIR-11

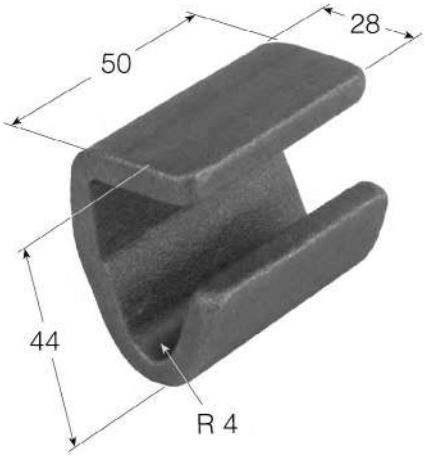

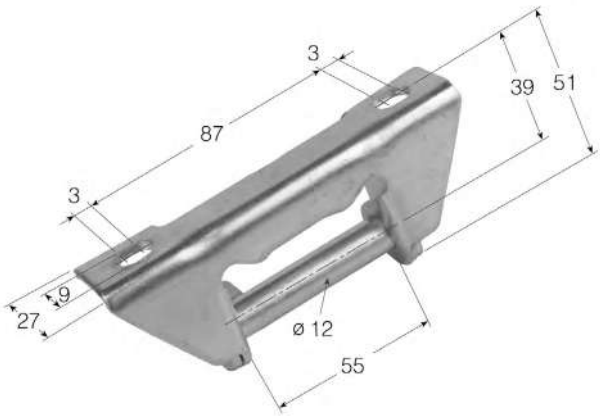

Ref.	Descripción
TIR-8S/S	Bisagra TIR-8

NOTAS: Las imágenes y datos indicados pueden variar sin previo aviso. Cualquier otro modelo que no aparezca en el catálogo, consultar.

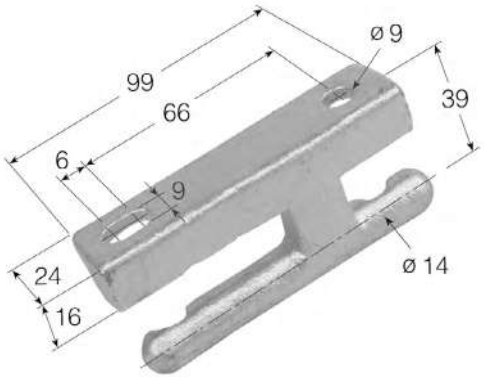

Ref.	Descripción
MTIR-7	Macho TIR-7

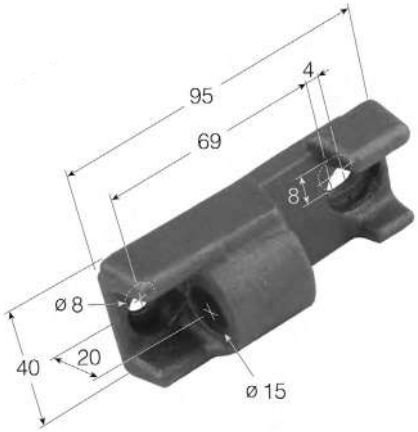

Ref.	Descripción
HTIR-7BG	Hembra TIR-7 base alta

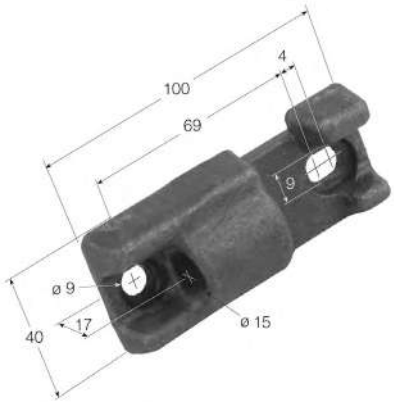

Ref.	Descripción
HTIR-7BD	Hembra TIR-7 base baja

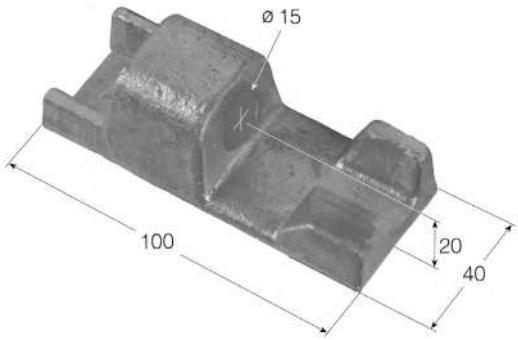

Ref.	Descripción
HTIR-7AL	Hembra TIR-7 de aluminio

NOTAS: Las imágenes y datos indicados pueden variar sin previo aviso. Cualquier otro modelo que no aparezca en el catálogo, consultar.

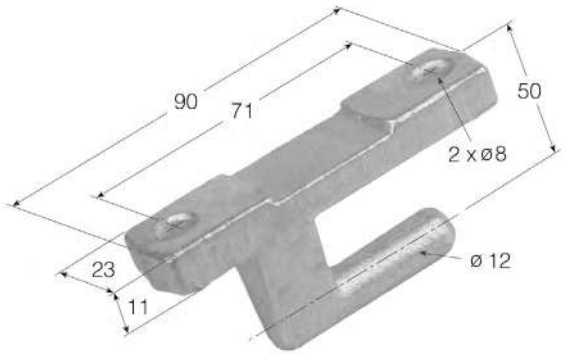

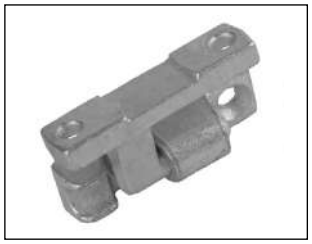

Ref.	Descripción
MTIR-9	Macho TIR-9

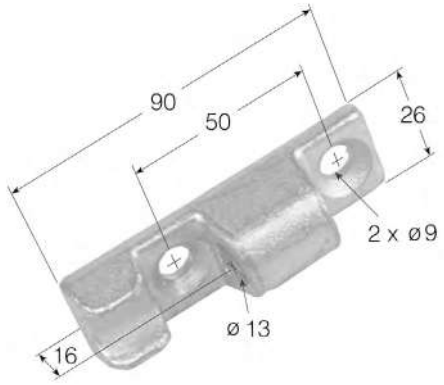

Ref.	Descripción
HTIR-9	Hembra TIR-9

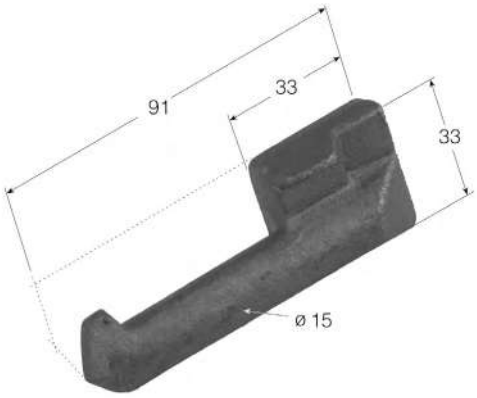

Ref.	Descripción
MTIR-14	Macho TIR-14

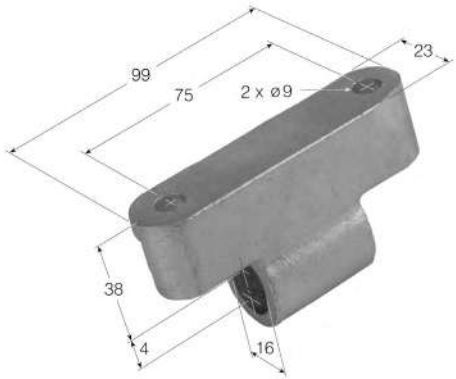

Ref.	Descripción
HTIR-14	Hembra TIR-14

NOTAS: Las imágenes y datos indicados pueden variar sin previo aviso. Cualquier otro modelo que no aparezca en el catálogo, consultar.

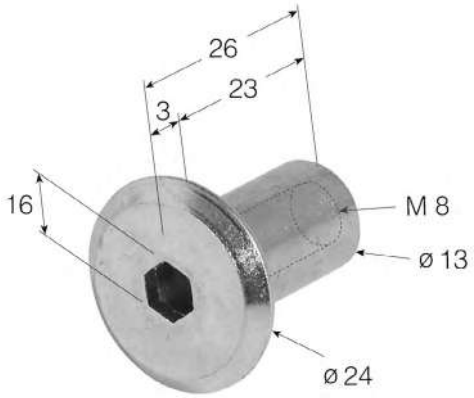

Ref.	Descripción
CHAMPIÑON	Champiñón 23mm de largo
CHAMPIÑON2	Champiñon 25mm de largo

Ref.	Descripción
ACQ101516	Blister de 10 tornillos allen 8 x 25

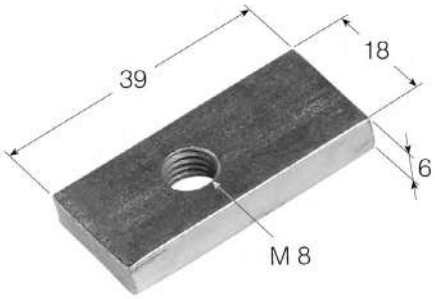

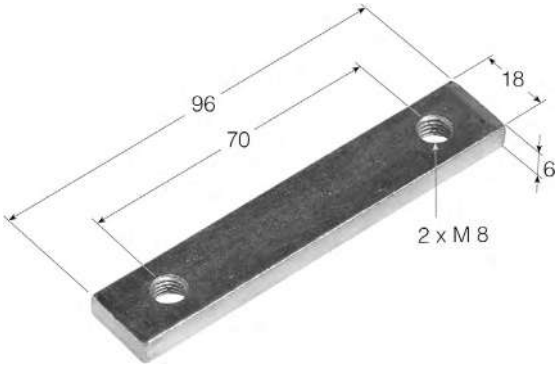

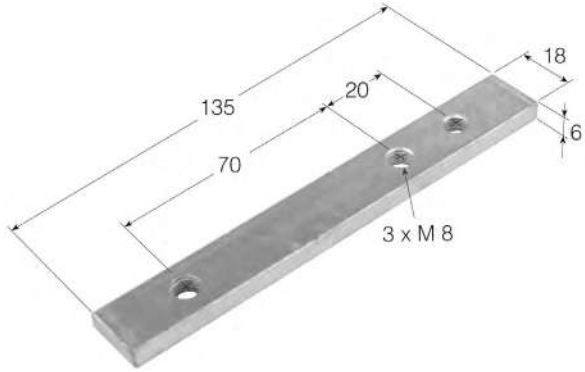

Ref.	Descripción
PLT-1	Pletina de 18 x 6 de un agujero
PLT-2	Pletina de 18 x 6 de dos agujeros
PLT-3	Pletina de 18 x 6 de tres agujeros

NOTAS: Las imágenes y datos indicados pueden variar sin previo aviso. Cualquier otro modelo que no aparezca en el catálogo, consultar.

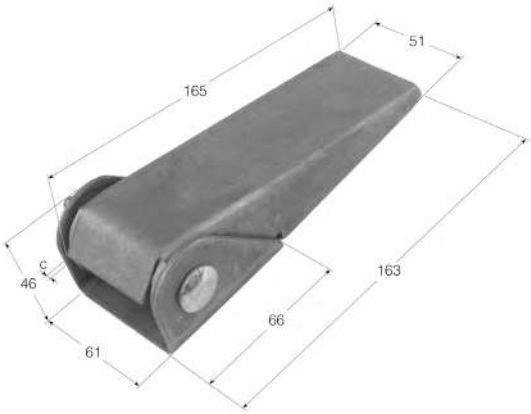

Ref.	Descripción
BS-2	Bisagra de chapa 0.75Kg Tamaño 165 x 4

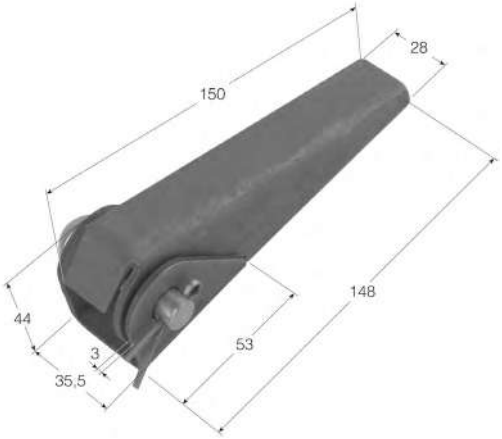

Ref.	Descripción
BS-3	Bisagra de chapa 0.4Kg Tamaño 150 x 3

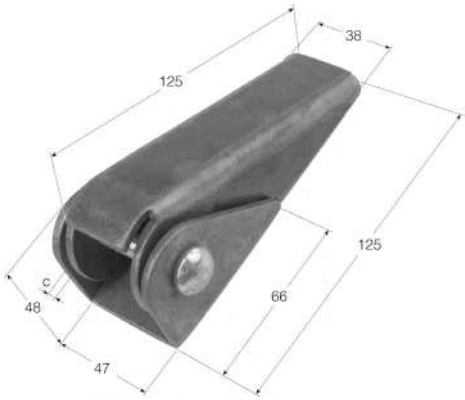

Ref.	Descripción
BS-5	Bisagra de chapa 0.56Kg Tamaño 140 x 4

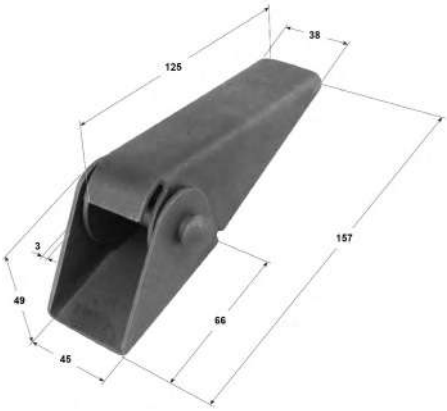

Ref.	Descripción
BS-6	Bisagra de chapa 0.45Kg Tamaño 125 x 3

NOTAS: Las imágenes y datos indicados pueden variar sin previo aviso. Cualquier otro modelo que no aparezca en el catálogo, consultar.

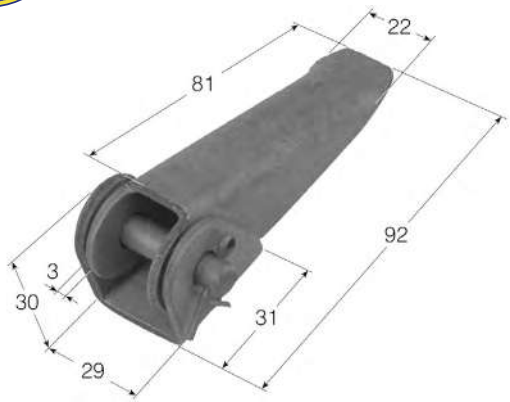

Ref.	Descripción
BS-20	Bisagra chapa 0.13Kg de peso Tamaño 20

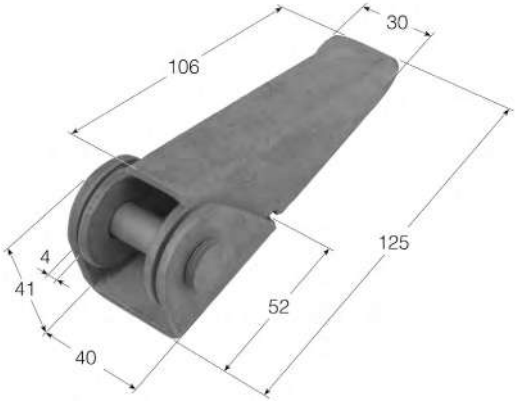

Ref.	Descripción
BS-30	Bisagra chapa 0.40Kg de peso Tamaño 30

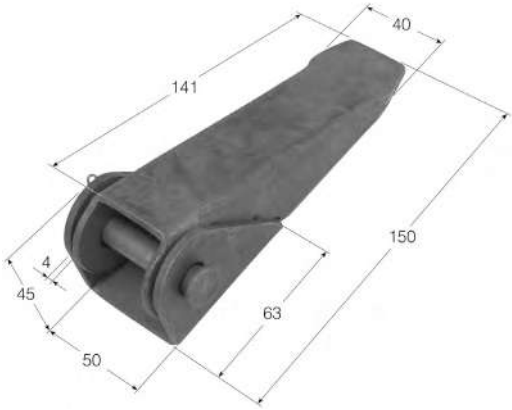

Ref.	Descripción
BS-40	Bisagra chapa 0.56Kg de peso Tamaño 40

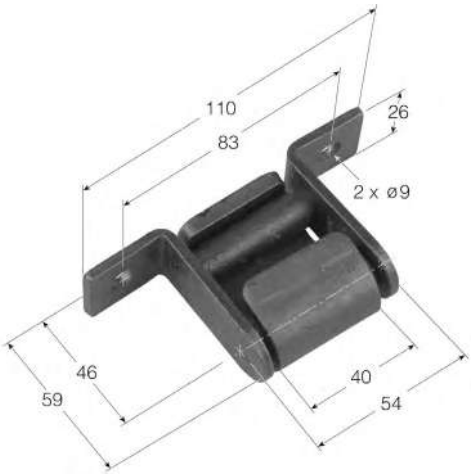

Ref.	Descripción
TIR_AB	Bisagra Tir abierto 0.4Kg

NOTAS: Las imágenes y datos indicados pueden variar sin previo aviso. Cualquier otro modelo que no aparezca en el catálogo, consultar.

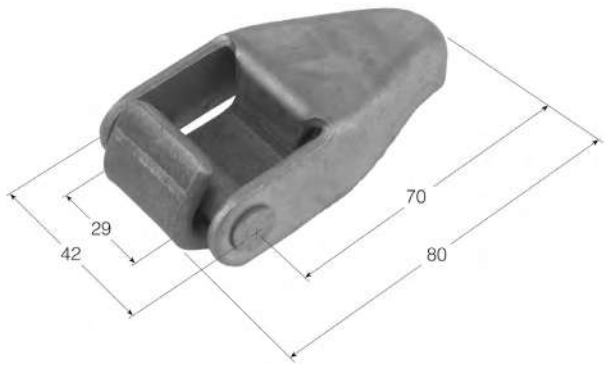

Ref.	Descripción
BS-11	Bisagra desmontable pequeña peso 0.19Kg

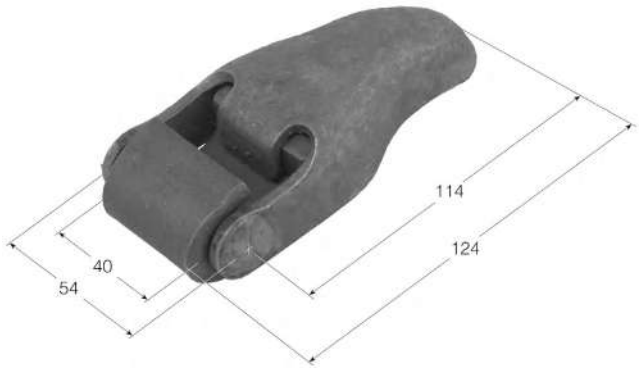

Ref.	Descripción
BS-12	Bisagra desmontable mediana peso 0.45Kg

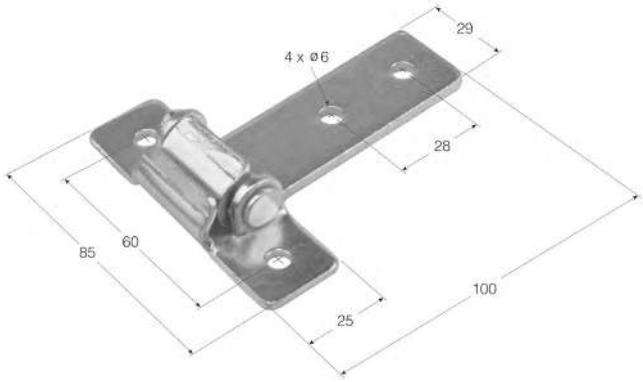

Ref.	Descripción
BS-22	Bisagra rectangular desmontable 0.15Kg

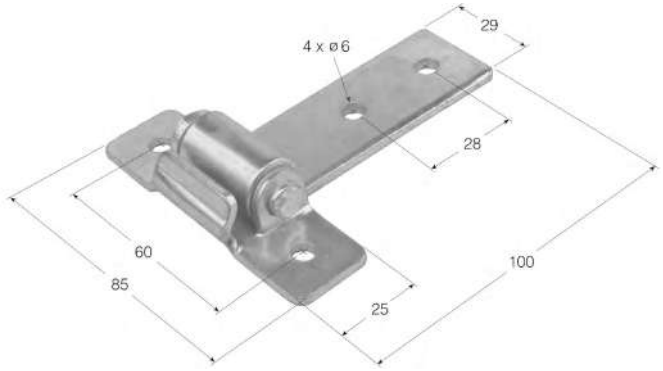

Ref.	Descripción
BS-21	Bisagra rectangular fija 0.175Kg

NOTAS: Las imágenes y datos indicados pueden variar sin previo aviso. Cualquier otro modelo que no aparezca en el catálogo, consultar.

Ref.	Descripción
HH-370	Hembra de bisagra estampada de 37

Ref.	Descripción
HH-320	Hembra de bisagra estampada de 320

Ref.	Descripción
HH-220	Hembra de bisagra estampada de 220

Ref.	Descripción
MH-20	Macho de chapa

NOTAS: Las imágenes y datos indicados pueden variar sin previo aviso. Cualquier otro modelo que no aparezca en el catálogo, consultar.

Ref.	Descripción
MH-21	Soporte bulón

Ref.	Descripción
MH-22	Soporte bulón

Ref.	Descripción
SSCT-C	Pieza superior de crt corta 0.340Kg

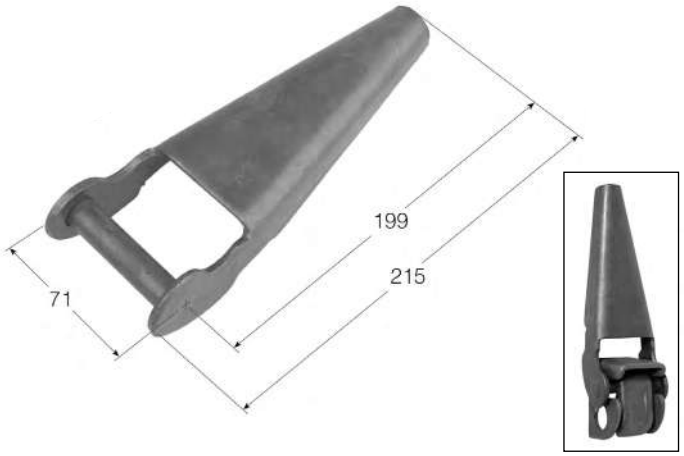

Ref.	Descripción
SSCT	Pieza superior de crt larga 0.630Kg

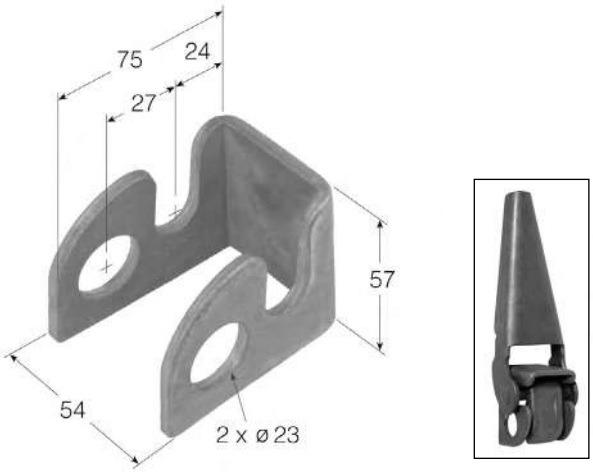

Ref.	Descripción
SICT	Parte inferior de crt 0.270Kg

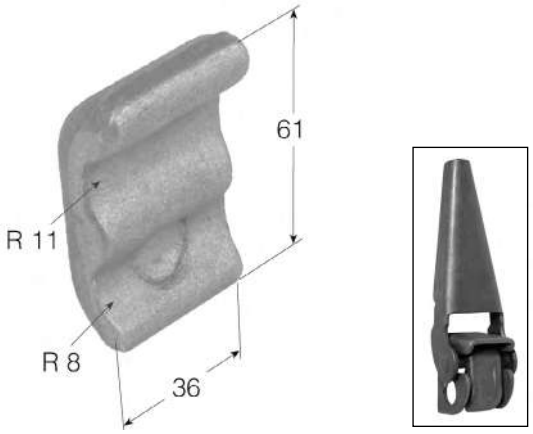

Ref.	Descripción
UCT	Parte inferior de CRT 0.180Kg

NOTAS: Las imágenes y datos indicados pueden variar sin previo aviso. Cualquier otro modelo que no aparezca en el catálogo, consultar.

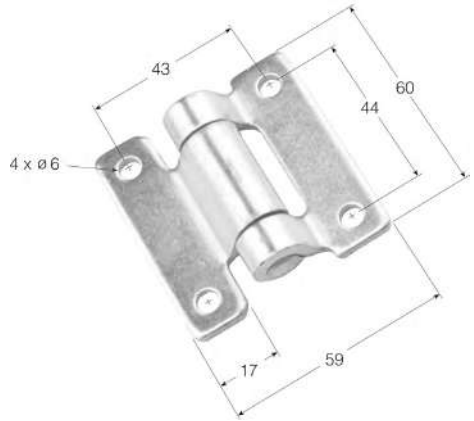

Ref.	Descripción
BCS-11	Bisagra pequeña
BCS-11INO	Bisagra pequeña inoxidable

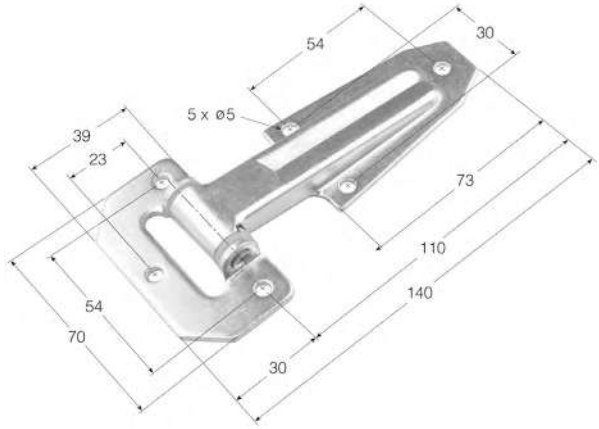

Ref.	Descripción
BCS-10	Bisagra de aireación cincada

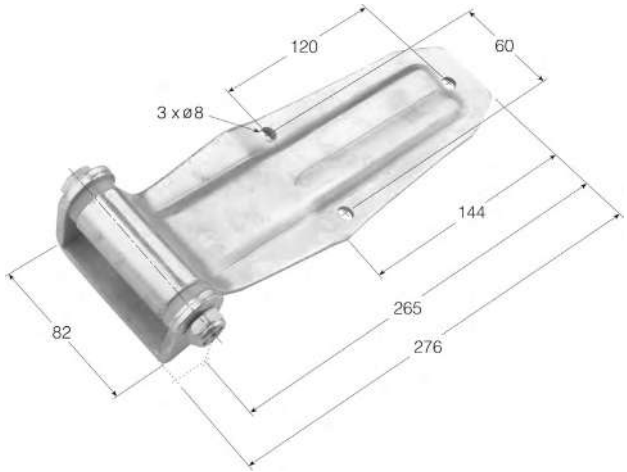

Ref.	Descripción
BCS-7	Bisagra de pala larga 3 agujeros

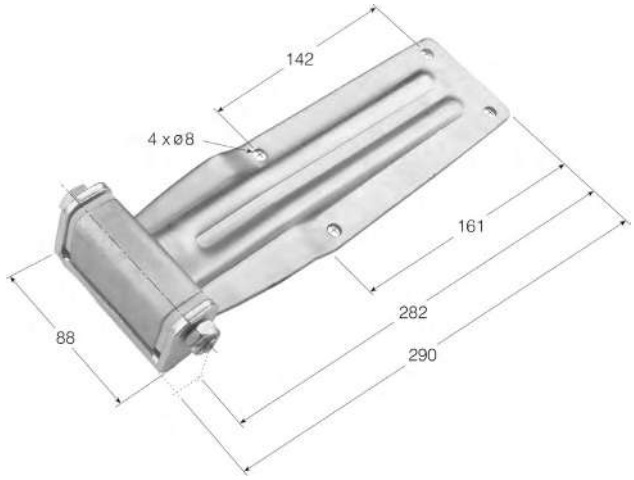

Ref.	Descripción
BCS-8	Bisagra de pala larga 4 agujeros

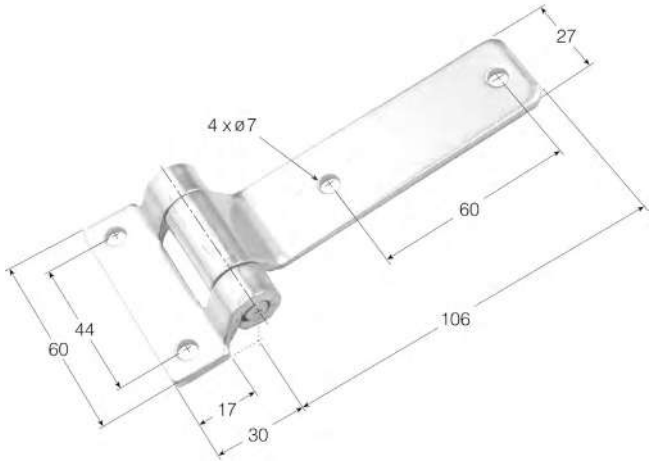

Ref.	Descripción
BCS-4	Bisagra plana estrecha cincada

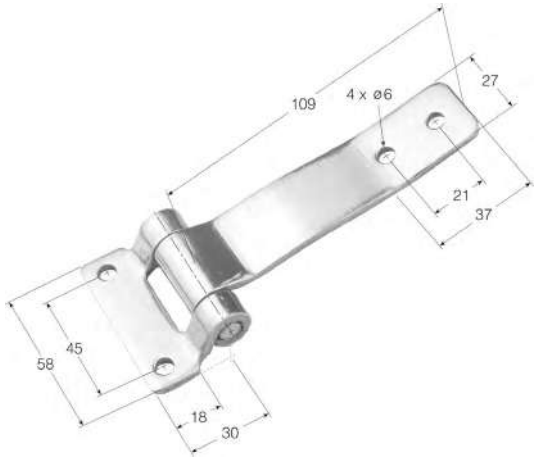

Ref.	Descripción
BCS-4INOX	Bisagra acodada estrecha

NOTAS: Las imágenes y datos indicados pueden variar sin previo aviso. Cualquier otro modelo que no aparezca en el catálogo, consultar.

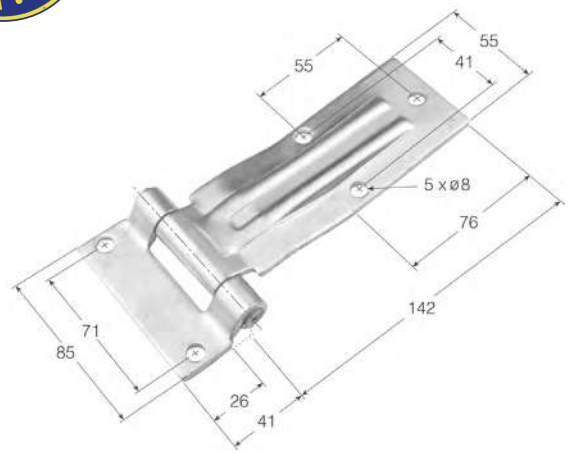

Ref.	Descripción
BCS-1	Bisagra acodada nervio largo cincado
BCS-1/1	Bisagra acodada nervio largo cincado
BCS-1INOX	Bisagra acodada nervio largo inoxidable

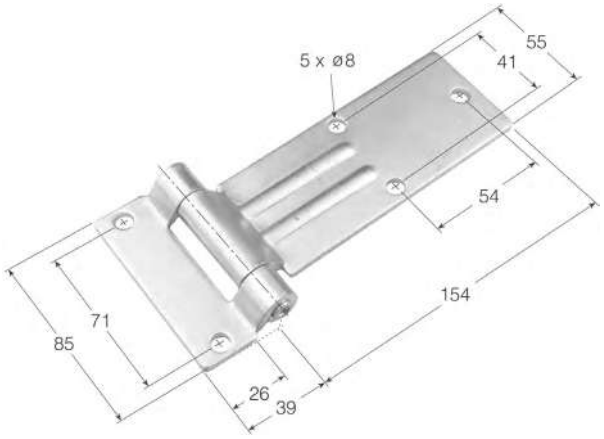

Ref.	Descripción
BCS-2	Bisagra lisa nervio corto cincado
BCS-2INOX	Bisagra lisa nervio corto inoxidable

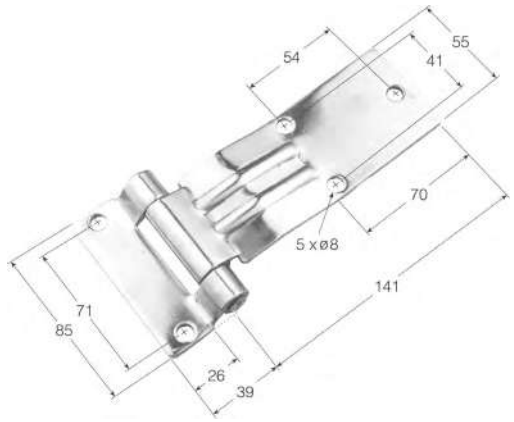

Ref.	Descripción
BCS-3	Bisagra acodada nervio corto cincado
BCS-3INOX	Bisagra acodada nervio corto inoxidable

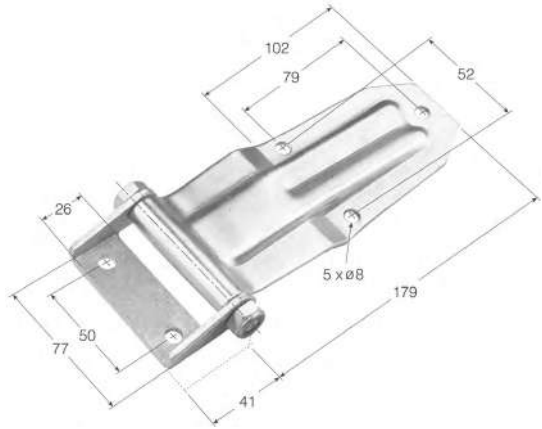

Ref.	Descripción
BCS-12	Bisagra acodada nervio ancho cincado
BCS-12INOX	Bisagra acodada nervio ancho inoxidable

NOTAS: Las imágenes y datos indicados pueden variar sin previo aviso. Cualquier otro modelo que no aparezca en el catálogo, consultar.

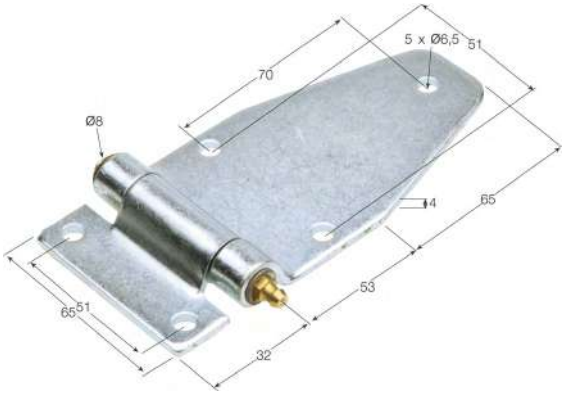

Ref.	Descripción
BCS-16	Bisagra bilateral peso 0.330kg cincado
BCS-16INOX	Bisagra bilateral peso 0.330kg inoxidable

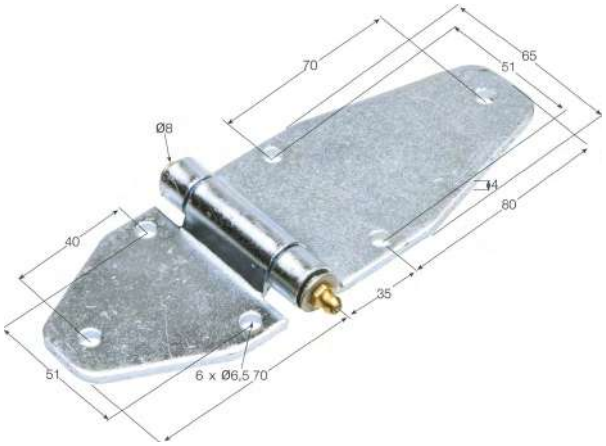

Ref.	Descripción
BCS-17	Bisagra lateral plana 0.380kg cincado
BCS-17INOX	Bisagra lateral plana 0.380kg inoxidable

Ref.	Descripción
BCS-18	Bisagra lateral 0.50kg cincado
BCS-18INOX	Bisagra lateral 0.50kg inoxidable

Ref.	Descripción
1750	Bisagra de plano 3.650kg (inoxidable) con agujeros en las alas

NOTAS: Las imágenes y datos indicados pueden variar sin previo aviso. Cualquier otro modelo que no aparezca en el catálogo, consultar.

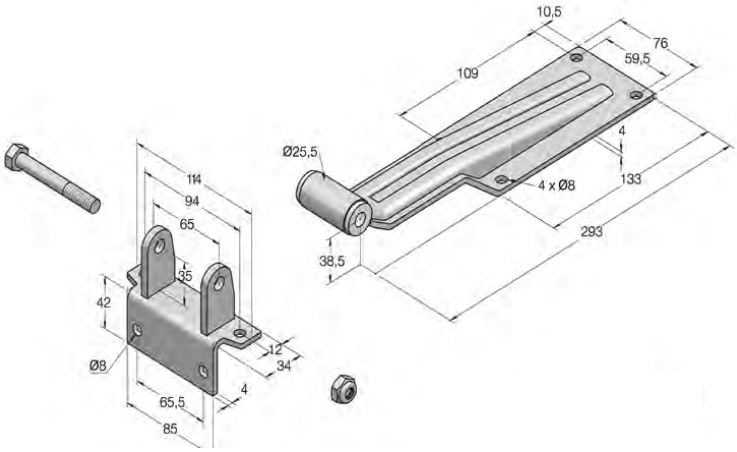

Ref.	Descripción
BCS-9	Bisagra de escuadra cuello estrecho

Ref.	Descripción
BCS-8.2	Bisagra de pala larga con soporte a escuadra

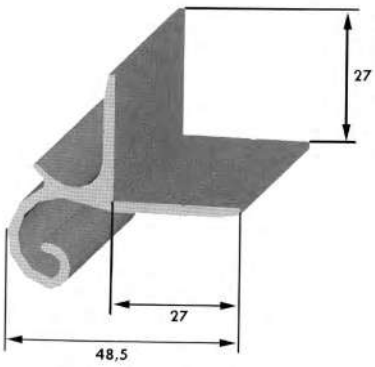

Ref.	Descripción
ACQ10037	Perfil de aluminio

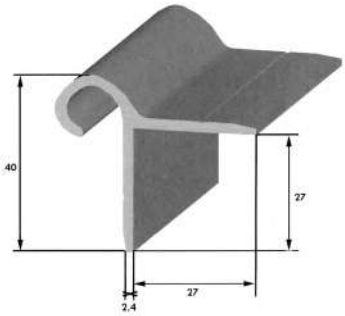

Ref.	Descripción
ACQ10038	Perfil de aluminio

NOTAS: Las imágenes y datos indicados pueden variar sin previo aviso. Cualquier otro modelo que no aparezca en el catálogo, consultar.

Pernios torneados

Ref.	Descripción
ACQ10070	8 x 50
ACQ10071	10 x 60
ACQ10072	12 x 70
ACQ9979	12 x 80
ACQ10073	14 x 80
ACQ9980	14 x 100
ACQ10074	16 x 80
ACQ9981	16 x 100
ACQ10075	16 x 120
ACQ10076	18 x 100

Bisagra de libro

Ref.	Descripción
ACQ10081	80mm
ACQ9982	100mm
ACQ9983	150mm

Pernios de pala

Ref.	Descripción
ACQ10077	10 x 60 x 2
ACQ9976	12 x 80 x 2
ACQ10006	14 x 80 x 3
ACQ9977	16 x 100 x 3
ACQ10078	18 x 110 x 4
ACQ9978	20 x 120 x 5
ACQ10079	25 x 120 x 5
ACQ10080	30 x 150 x 6

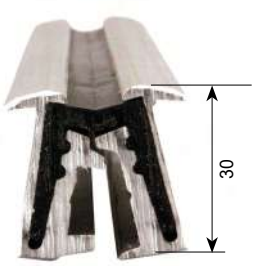

Bisagra polial

Ref.	Descripción
BISAGRAPOLIAL	Bisagra polial largo 2800 mm

NOTAS: Las imágenes y datos indicados pueden variar sin previo aviso. Cualquier otro modelo que no aparezca en el catálogo, consultar.

Ref.	Descripción
B-10	Bisagra de llanta grande

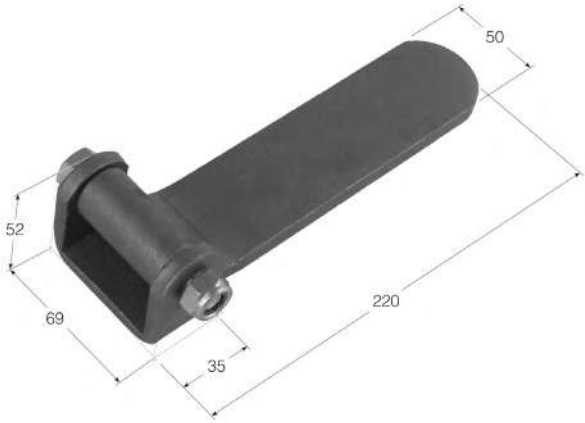

Ref.	Descripción
B-11	Bisagra de llanta pequeña

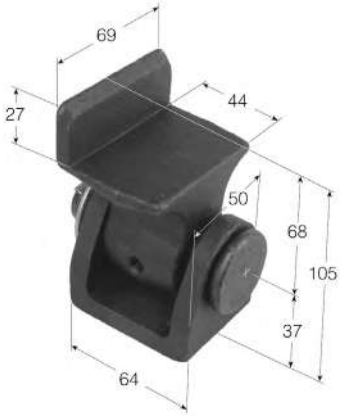

Ref.	Descripción
B-15I	Bisagra articulación volquete posición izquierda
B-15D	Bisagra articulación volquete posición derecha

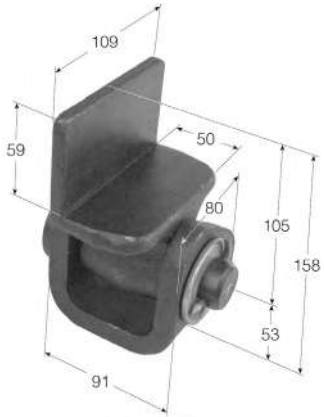

Ref.	Descripción
B-16I	Bisagra grande articulación volquete posición izquierda
B-16D	Bisagra grande articulación volquete posición derecha

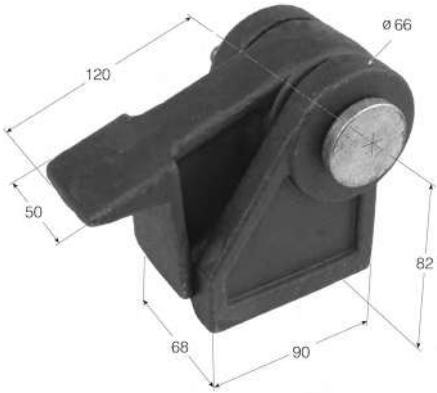

Ref.	Descripción
B-20	Bisagra para lateral trasero de volquete

Ref.	Descripción
BL-1	Bisagra para lateral de volquete forjada

NOTAS: Las imágenes y datos indicados pueden variar sin previo aviso. Cualquier otro modelo que no aparezca en el catálogo, consultar.

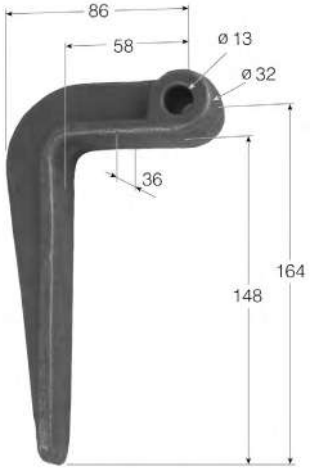

Ref.	Descripción
HB-1	Bisagra de escuadra pequeña

Ref.	Descripción
HB-2	Bisagra de escuadra grande

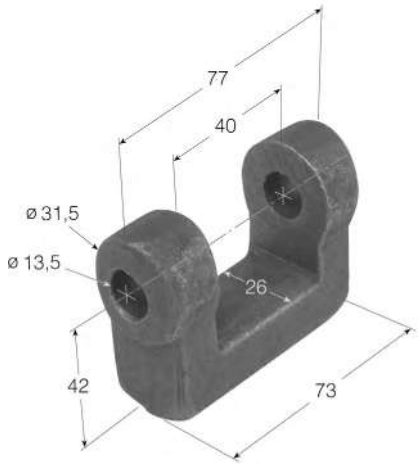

Ref.	Descripción
SHB	Soporte de bisagra escuadra

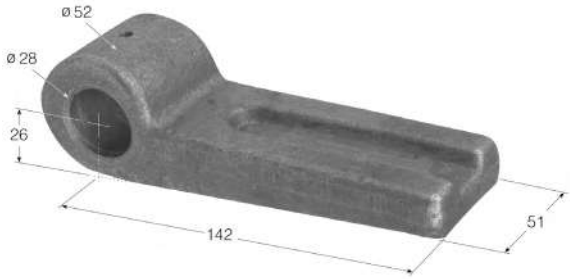

Ref.	Descripción
H-18	Hembra de contenedor grande

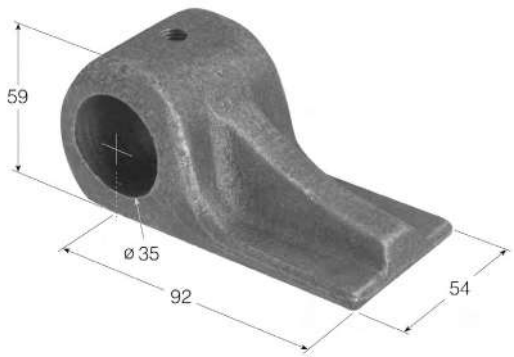

Ref.	Descripción
H-20	Hembra soporte de giro

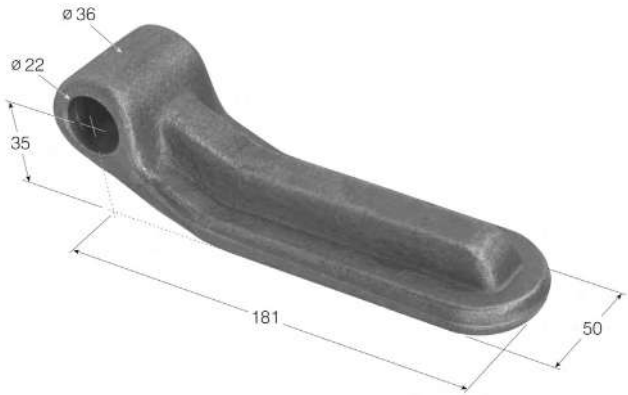

Ref.	Descripción
H-28	Hembra de contenedor acodada

NOTAS: Las imágenes y datos indicados pueden variar sin previo aviso. Cualquier otro modelo que no aparezca en el catálogo, consultar.

Ref.	Descripción
ACQ100879	Gancho frontal D.50 para contenedor

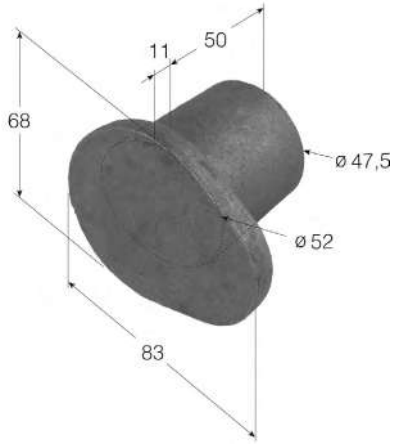

Ref.	Descripción
BC-50	Bulón de contenedor de 50mm

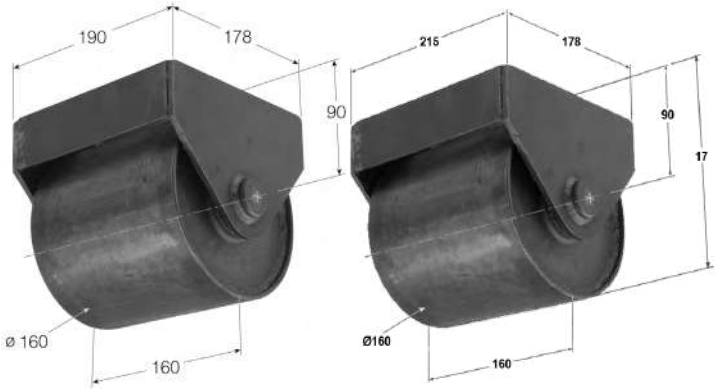

Ref.	Descripción
D160	Rueda de contenedor L190 Ø160mm
D160/1	Rueda de contenedor L215 Ø160mm

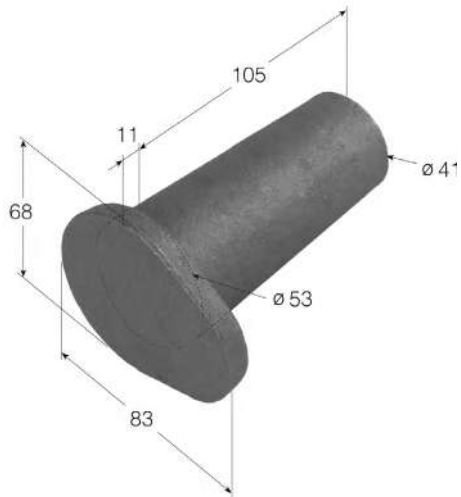

Ref.	Descripción
BC-105	Bulón de contenedor de 105mm

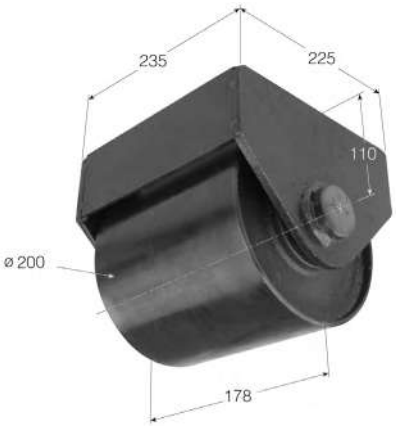

Ref.	Descripción
D200	Rueda de contenedor 200mm

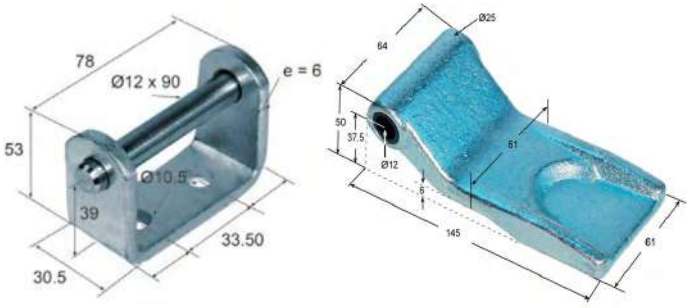

Ref.	Descripción
B-7	Hembra bisagra contenedor tipo Maersk

NOTAS: Las imágenes y datos indicados pueden variar sin previo aviso. Cualquier otro modelo que no aparezca en el catálogo, consultar.

Ref.	Descripción
UV-2	Cierre de anclaje de puerta volquete

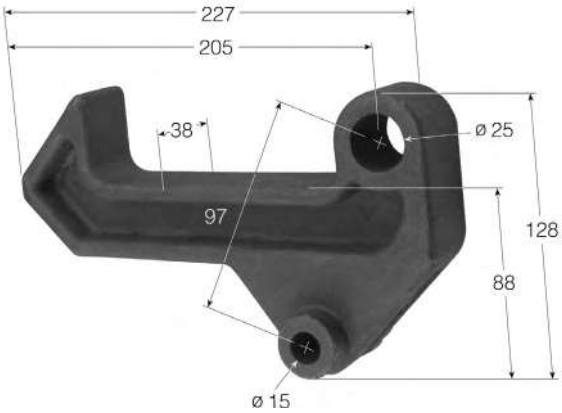

Ref.	Descripción
UV-2S/S	Uña de cierre de anclaje 1003

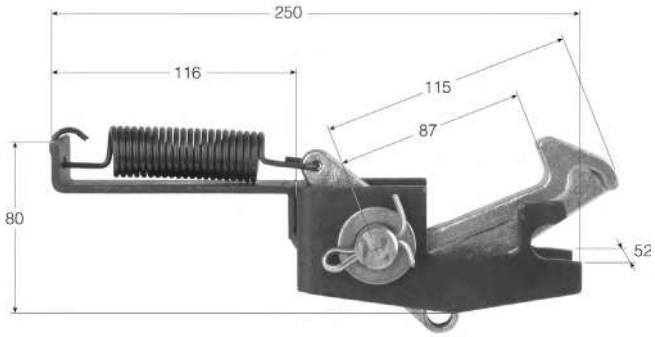

Ref.	Descripción
CB-1	Cierre de anclaje inferior de puerta basculante

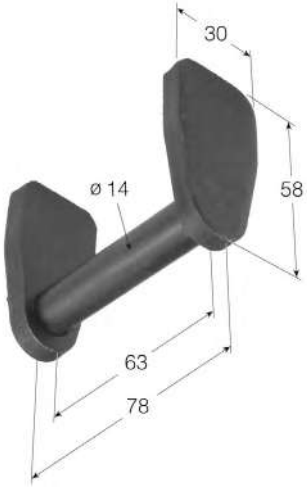

Ref.	Descripción
UB-1	Uña de cierre anclaje 1001

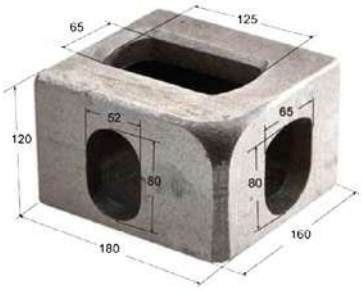

Ref.	Descripción
1470	Esquina contenedor superior DD TI
1471	Esquina contenedor inferior DD TI
1472	Esquina contenedor superior DI TD
1473	Esquina contenedor inferior DI TD
1474	Twist lock

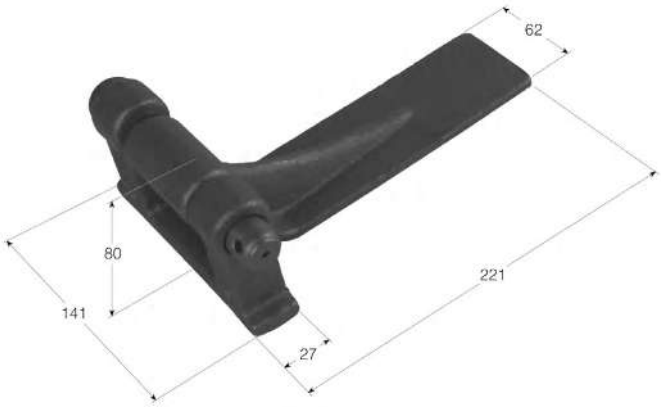

Ref.	Descripción
B-4	Bisagra volquete soporte doble

NOTAS: Las imágenes y datos indicados pueden variar sin previo aviso. Cualquier otro modelo que no aparezca en el catálogo, consultar.

Ref.	Descripción
4179	Cuña suelta del pilar
4101	Abrazadera del pilar P-0

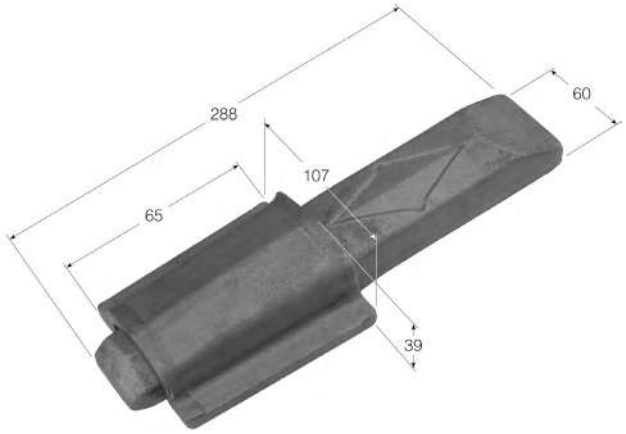

Ref.	Descripción
P-1S/P	Cuña suelta del pilar
AP-1	Abrazadera del pilar

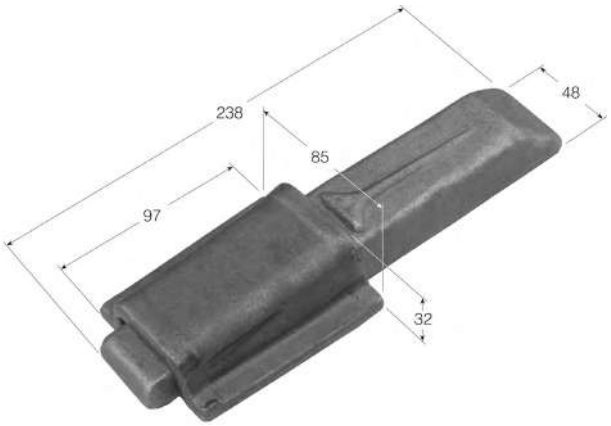

Ref.	Descripción
P-2	Cuña suelta del pilar P-2
AP-2	Abrazadera del pilar P-2

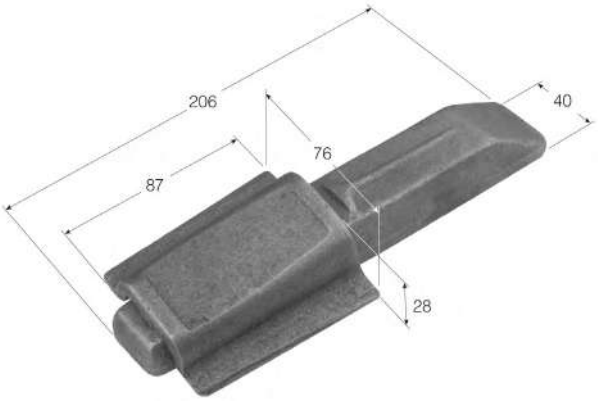

Ref.	Descripción
P-3	Cuña suelta del pilar
AP-3	Abrazadera del pilar P-3

NOTAS: Las imágenes y datos indicados pueden variar sin previo aviso. Cualquier otro modelo que no aparezca en el catálogo, consultar.

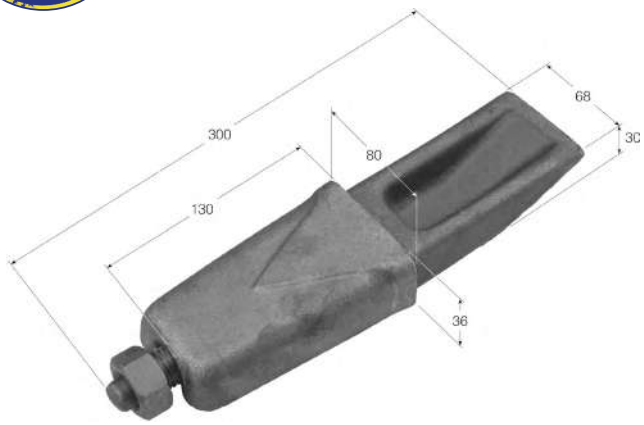

Ref.	Descripción
CU80X30	Cuña forjada con tornillo para pilar de 80 x 30

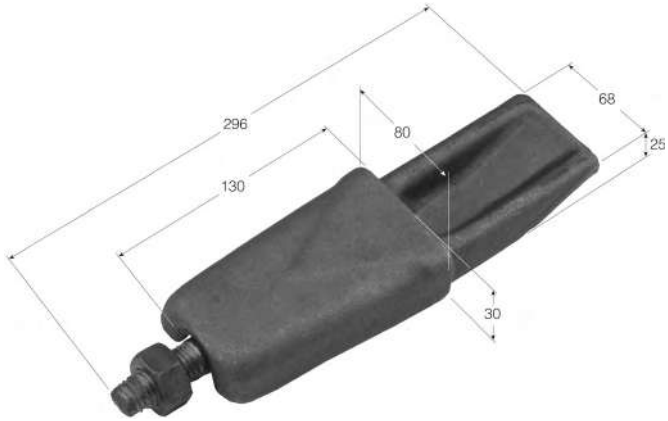

Ref.	Descripción
CU80X25	Cuña forjada con tornillo para pilar de 80 x 25

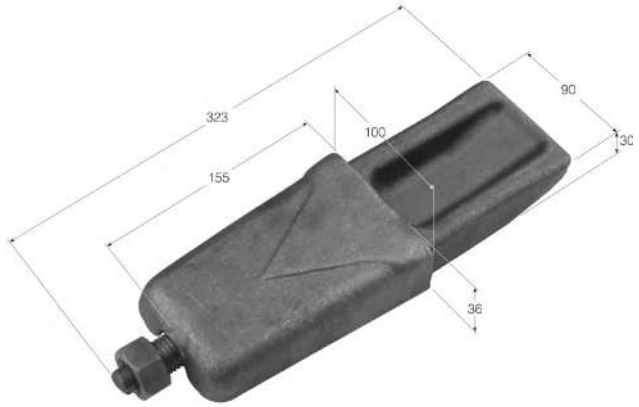

Ref.	Descripción
CU100X30	Cuña forjada con tornillo para pilar de 100 x 30

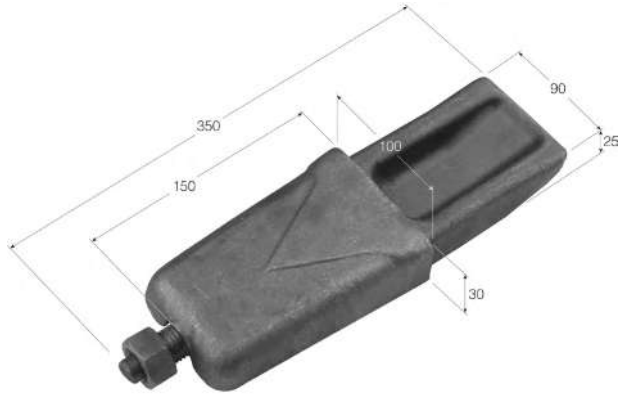

Ref.	Descripción
CU100X25	Cuña forjada con tornillo para pilar de 100 x 25

NOTAS: Las imágenes y datos indicados pueden variar sin previo aviso. Cualquier otro modelo que no aparezca en el catálogo, consultar.

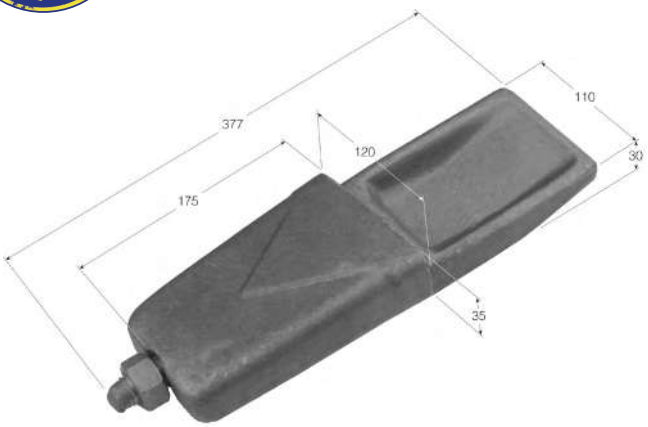

Ref.	Descripción
CU120X30	Cuña forjada con tornillo para pilar de 120 x 30

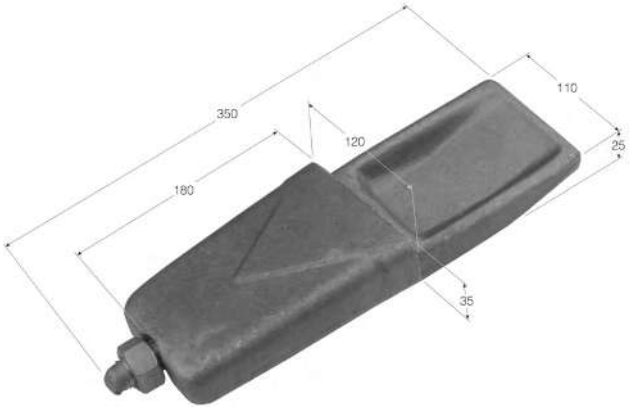

Ref.	Descripción
CU120X25	Cuña forjada con tornillo para pilar de 120 x 25

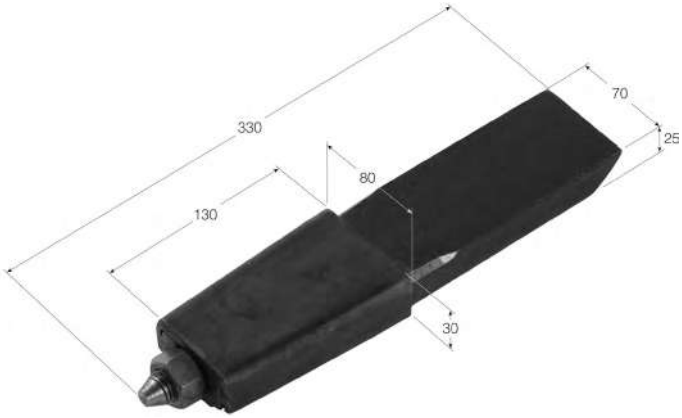

Ref.	Descripción
CLL70X25	Cuña de llanta 80 x 25

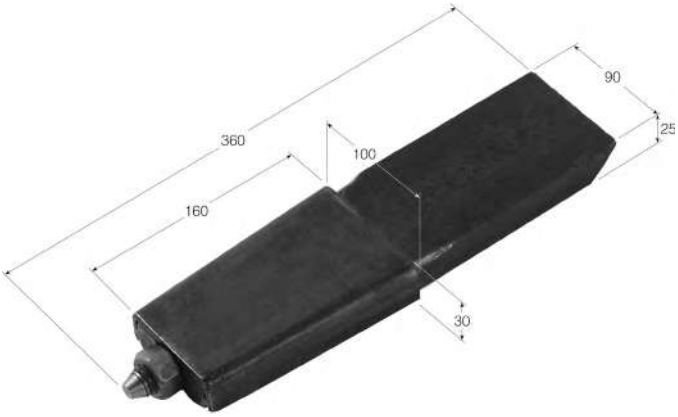

Ref.	Descripción
CLL90X25L	Cuña de llanta larga 100 x 25

NOTAS: Las imágenes y datos indicados pueden variar sin previo aviso. Cualquier otro modelo que no aparezca en el catálogo, consultar.

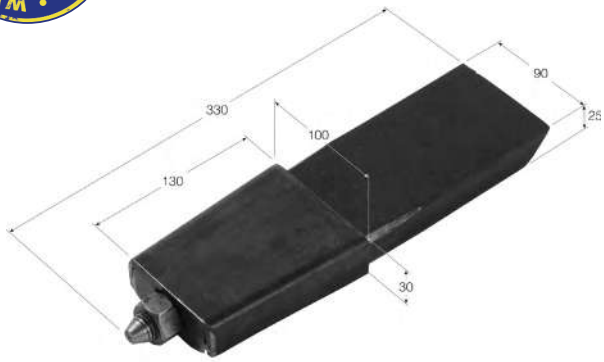

Ref.	Descripción
CLL90X25	Cuña llanta 100 x 25

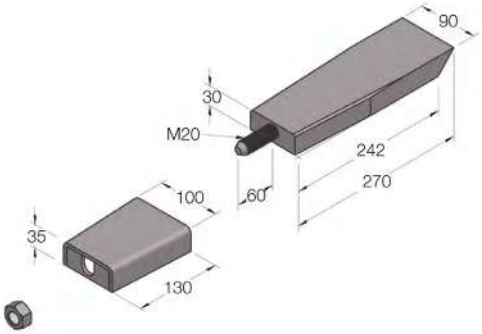

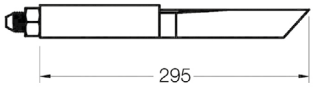

Ref.	Descripción
CLL90X30	Cuña llanta 100 x 30

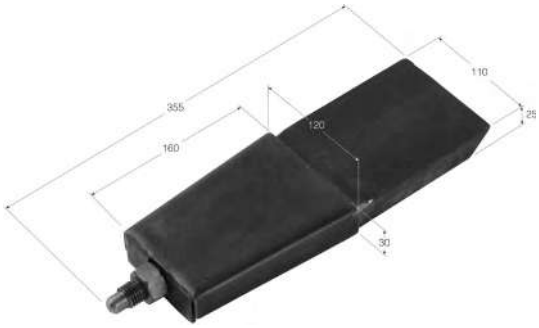

Ref.	Descripción
CLL110X25	Cuña de llanta 120 x 25

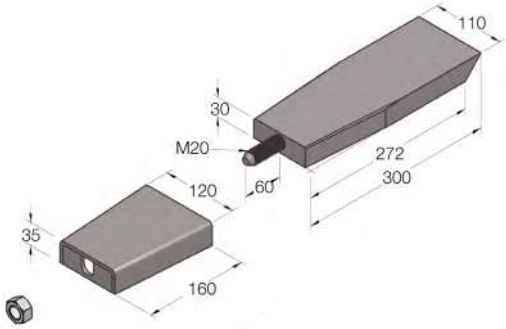

Ref.	Descripción
CLL110X30	Cuña de llanta 120 x 30

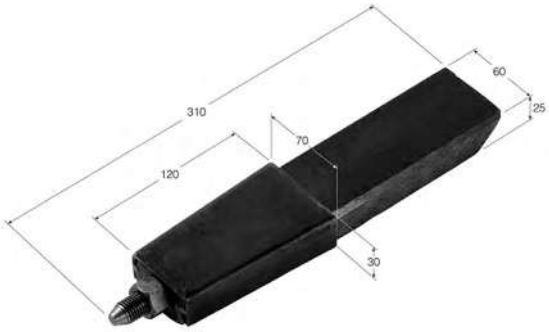

Ref.	Descripción
CLL60X25	Cuña de llanta 70 x 25

NOTAS: Las imágenes y datos indicados pueden variar sin previo aviso. Cualquier otro modelo que no aparezca en el catálogo, consultar.

Ref.	Descripción
G-2/1	Gancho soldar pequeño

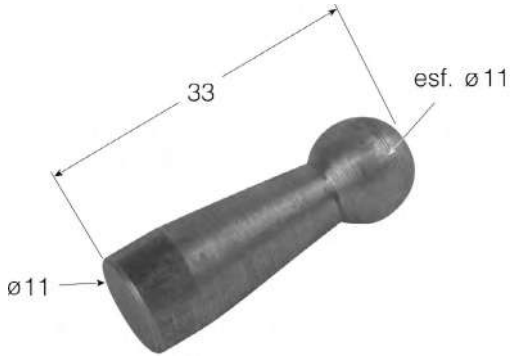

Ref.	Descripción
G-3M	Pivote de cuerda mecanizado

Ref.	Descripción
G-3	Pivote de cuerda forjado

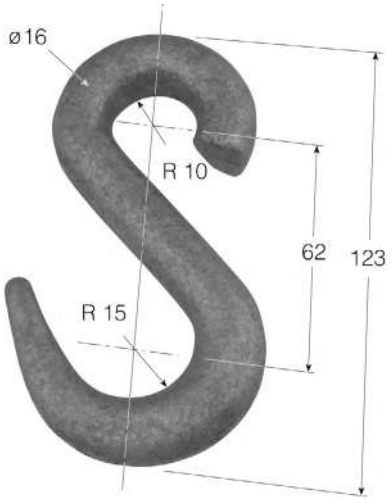

Ref.	Descripción
G-6	Gancho de cadena grande

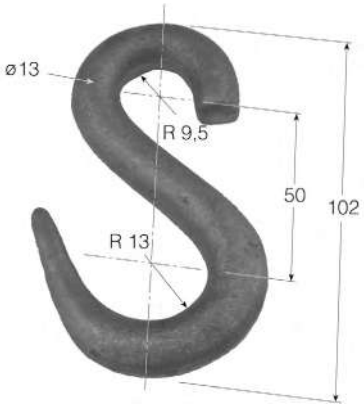

Ref.	Descripción
G-7	Gancho de cadena mediano

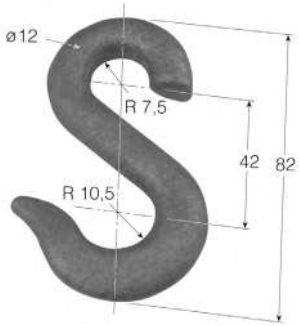

Ref.	Descripción
G-10	Gancho de cadena pequeño

NOTAS: Las imágenes y datos indicados pueden variar sin previo aviso. Cualquier otro modelo que no aparezca en el catálogo, consultar.

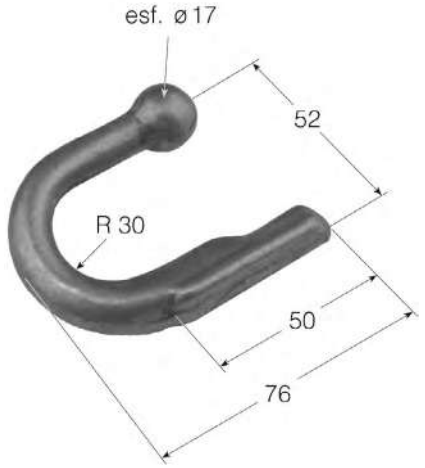

Ref.	Descripción
G-1	Gancho de soldar grande

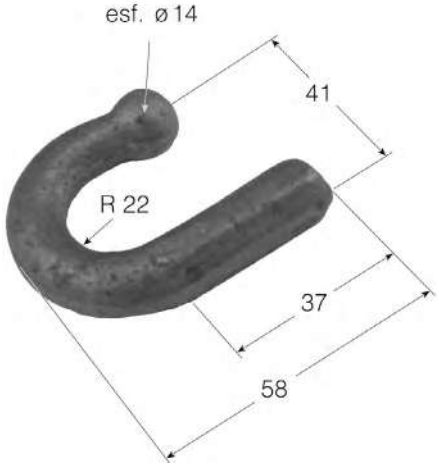

Ref.	Descripción
G-2	Gancho de soldar pequeño

Ref.	Descripción
G-1AL	Gancho de soldar aluminio grande

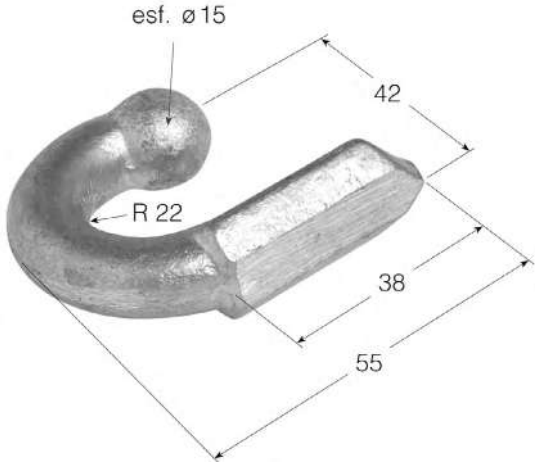

Ref.	Descripción
G-2AL	Gancho de soldar aluminio pequeño

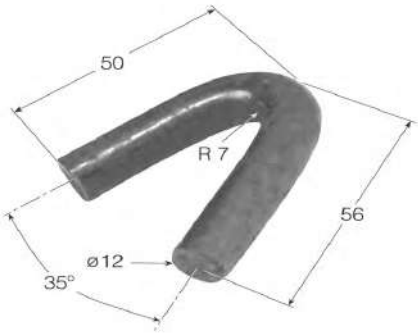

Ref.	Descripción
GV-10	Gancho de varilla Ø10
GV-12	Gancho de varilla Ø12
GV-14	Gancho de varilla Ø14
GV-20	Gancho de varilla Ø20

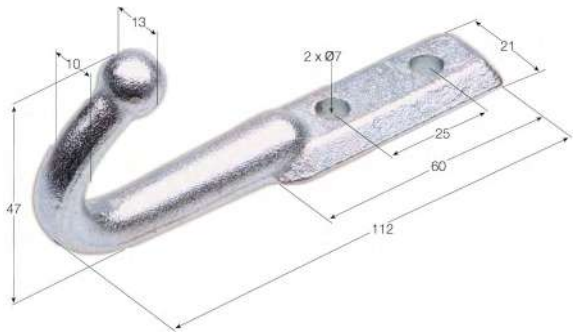

Ref.	Descripción
G-5	Gancho de atornillar pequeño

NOTAS: Las imágenes y datos indicados pueden variar sin previo aviso. Cualquier otro modelo que no aparezca en el catálogo, consultar.

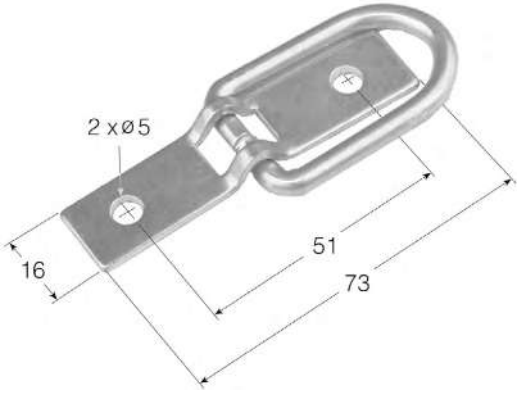

Ref.	Descripción
GH-15	Precinto de anilla abatible estrecho

Ref.	Descripción
GH-15G	Precinto de anilla abatible grande

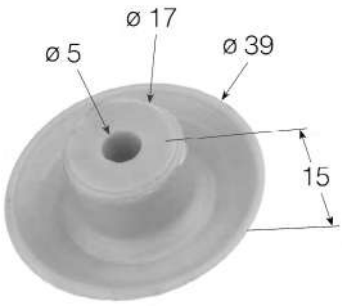

Ref.	Descripción
GH-21	Gancho tipo botón en PVC

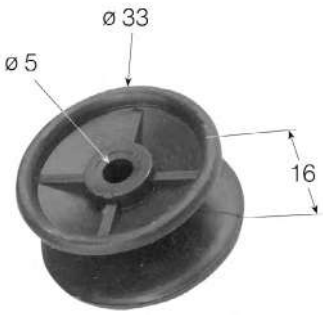

Ref.	Descripción
GH-22	Gancho tipo carrete en PVC

NOTAS: Las imágenes y datos indicados pueden variar sin previo aviso. Cualquier otro modelo que no aparezca en el catálogo, consultar.

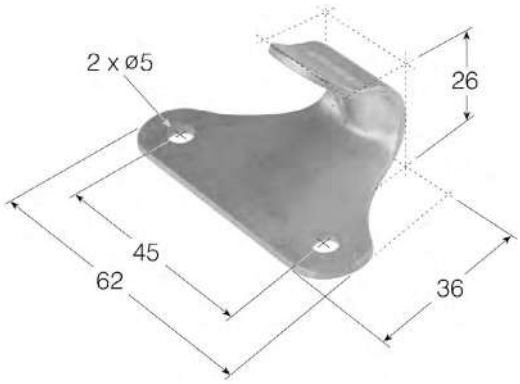

Ref.	Descripción
GH-2	Gancho de chapa tipo corazón cincado
GH-2INOX	Gancho de chapa tipo corazón inoxidable

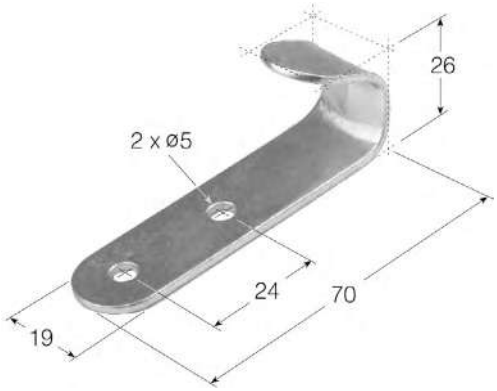

Ref.	Descripción
GH-3	Gancho de chapa recto redondeada cincada

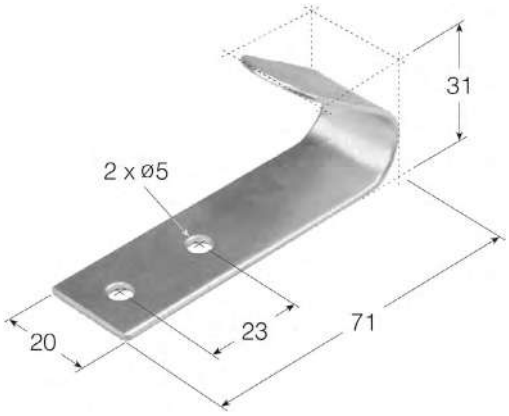

Ref.	Descripción
GH-4	Gancho de chapa recto largo

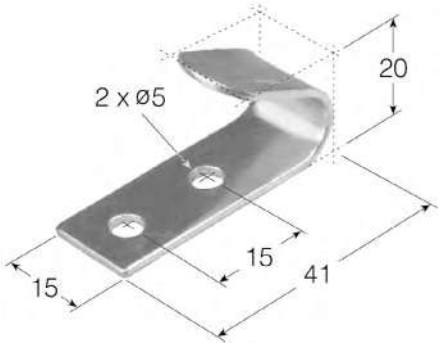

Ref.	Descripción
GH-5	Gancho de chapa recto corto

NOTAS: Las imágenes y datos indicados pueden variar sin previo aviso. Cualquier otro modelo que no aparezca en el catálogo, consultar.

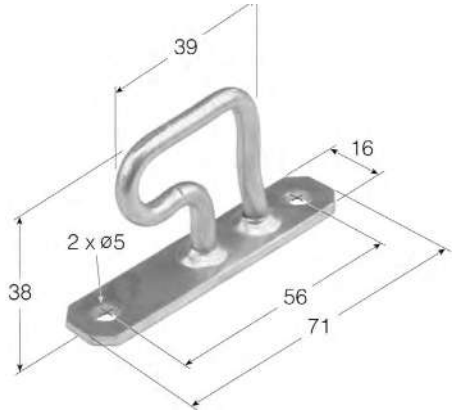

Ref.	Descripción
GH-11	Gancho precinto TIR nariz

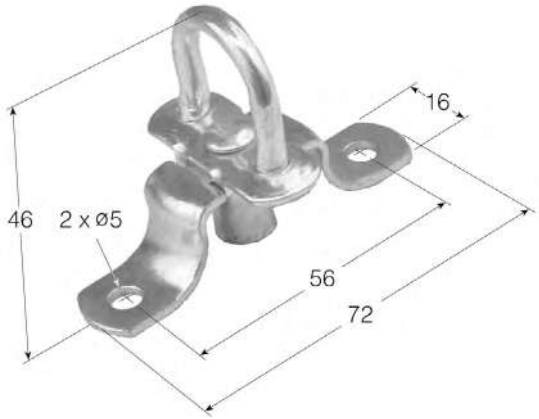

Ref.	Descripción
GH-12	Puente TIR giratorio

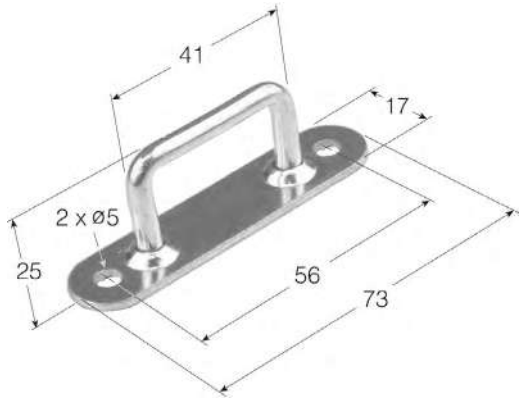

Ref.	Descripción
GH-13	Puente TIR rectángular

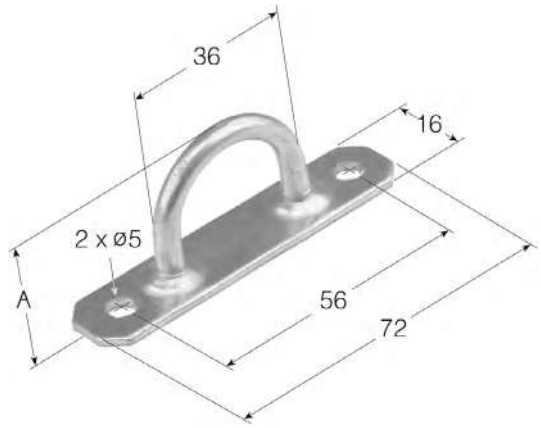

Ref.	Descripción
GH-14	Puente TIR redondo

NOTAS: Las imágenes y datos indicados pueden variar sin previo aviso. Cualquier otro modelo que no aparezca en el catálogo, consultar.

Ref.	Descripción
AE-1v	Anilla empotrable base de chapa con muelle

Ref.	Descripción
AE-1S/A	Anilla suelta de 2101

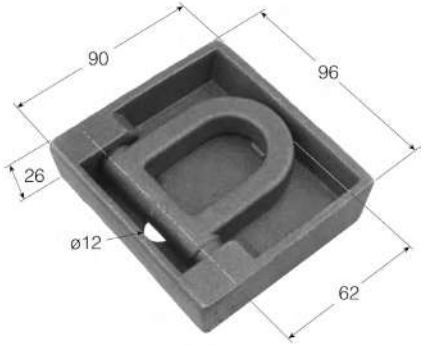

Ref.	Descripción
AE-2	Anilla empotrable reforzada

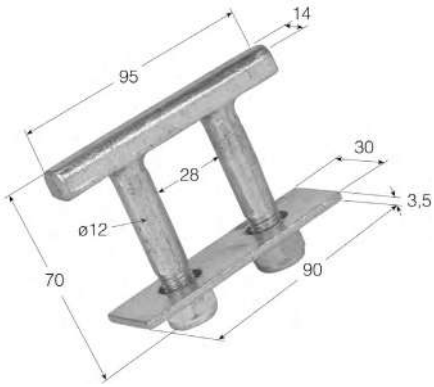

Ref.	Descripción
AT-1	Anilla tensora de banda

NOTAS: Las imágenes y datos indicados pueden variar sin previo aviso. Cualquier otro modelo que no aparezca en el catálogo, consultar.

Ref.	Descripción
AT-1D	Anilla tensora de banda doblada

Ref.	Descripción
AT-2	Anilla tensora de banda completa con pletina y tornillos

Ref.	Descripción
AES-1	Anilla de estiba grande 12 tn
AES-1/1	Anilla estiba Ø25 150 x 125
AES-2/1	Anilla estiba Ø19 115 x 115

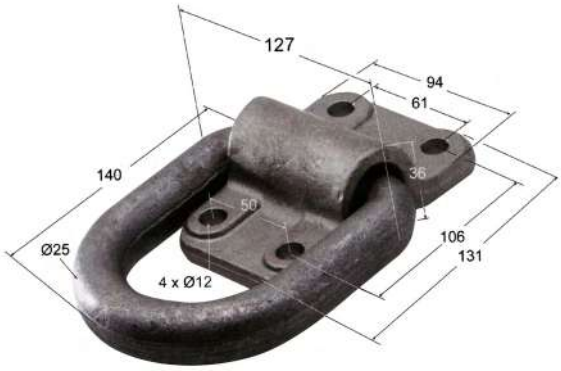

Ref.	Descripción
AES-1.2	Anilla de estiba 12 tn. con base atornillable

NOTAS: Las imágenes y datos indicados pueden variar sin previo aviso. Cualquier otro modelo que no aparezca en el catálogo, consultar.

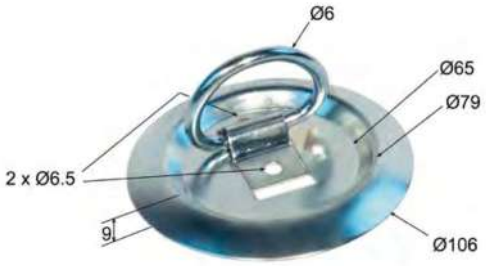

Ref.	Descripción
AE-4	Anilla tensora cincada

Ref.	Descripción
AES-2	Anilla de estiba pequeña 7 tn

Ref.	Descripción
ACQ100250	Anilla de amarre carga atornillar 72x97x12mm

Ref.	Descripción
ACQ100251	Anilla de amarre carga para soldar 56x72x10mm
ACQ100252	Anilla de amarre carga para soldar 45x70x12mm

NOTAS: Las imágenes y datos indicados pueden variar sin previo aviso. Cualquier otro modelo que no aparezca en el catálogo, consultar.

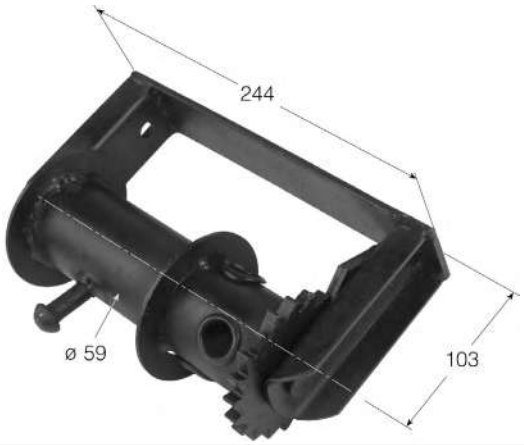

Ref.	Descripción
TT-60C/C	Torno tensor de 60 movible para cable

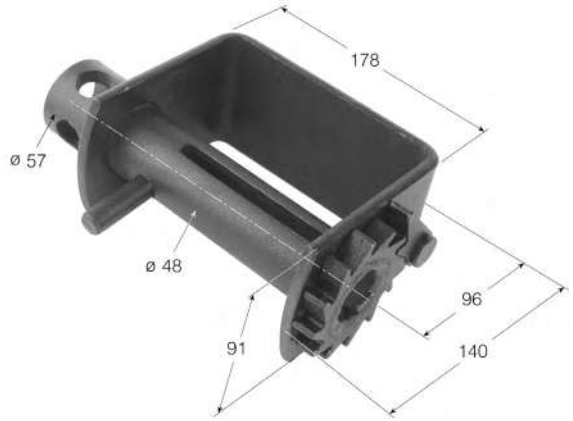

Ref.	Descripción
TT48RF	Torno tensor de 48 reforzado

Ref.	Descripción
TT-60RF	Torno tensor de 60 reforzado gran tonelaje

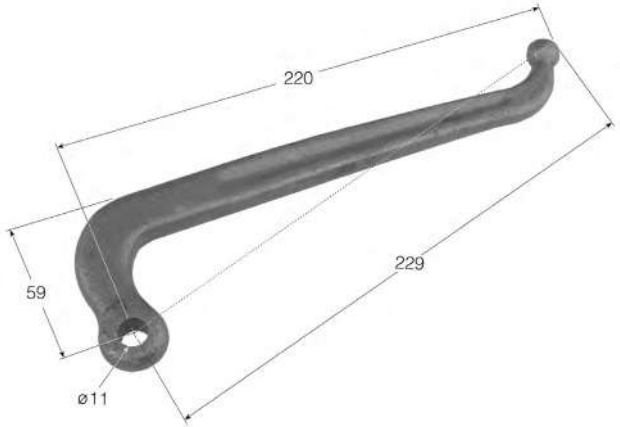

Ref.	Descripción
G-9	Tensor de cadena plano

NOTAS: Las imágenes y datos indicados pueden variar sin previo aviso. Cualquier otro modelo que no aparezca en el catálogo, consultar.

TORNOS TENSORES

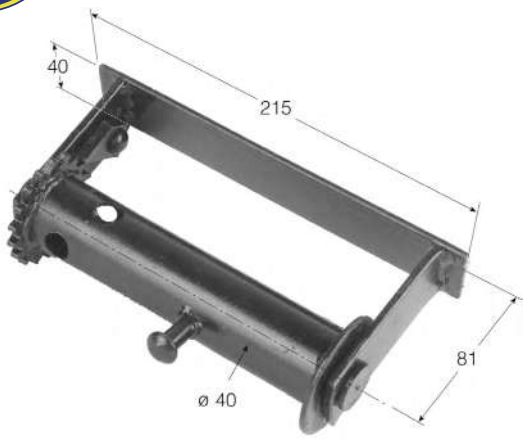

Ref.	Descripción
TT-40S/C	Torno tensor de 40 sin casquillos

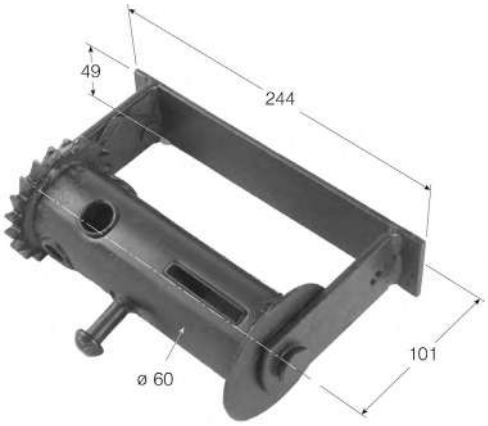

Ref.	Descripción
TT-60C/CED	Torno tensor de 60 sin casquillos

Ref.	Descripción
TT-60C/CDES	Torno tensor de 60 movible para cinta y cable

Ref.	Descripción
ACQ10001	Tensor de cadenas sin ganchos
ACQ100718	Tensor de cadenas con ganchos

NOTAS: Las imágenes y datos indicados pueden variar sin previo aviso. Cualquier otro modelo que no aparezca en el catálogo, consultar.

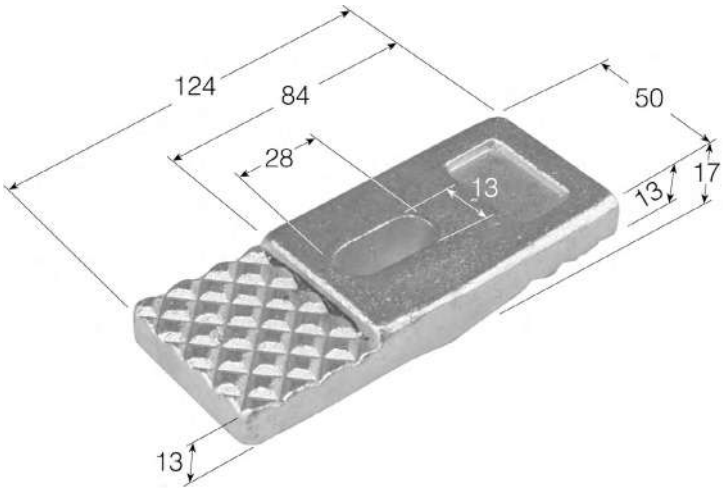

Ref.	Descripción
SC-7	Soporte de chasis forjado

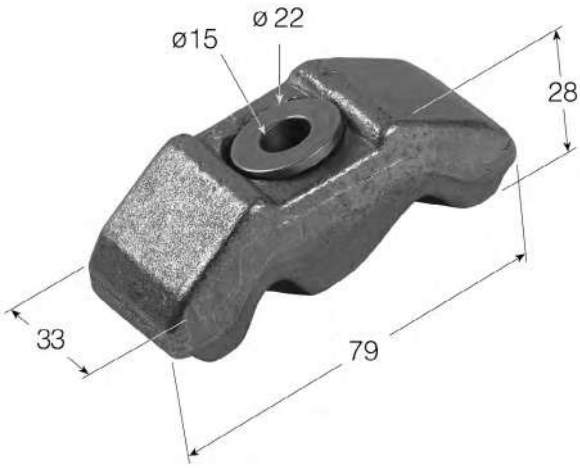

Ref.	Descripción
SC-10	Soporte de chasis con arandela mediano

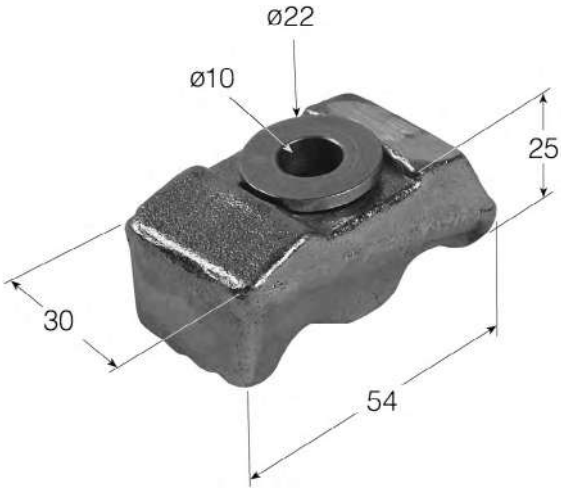

Ref.	Descripción
SC-11	Soporte de chasis con arandela pequeña

NOTAS: Las imágenes y datos indicados pueden variar sin previo aviso. Cualquier otro modelo que no aparezca en el catálogo, consultar.

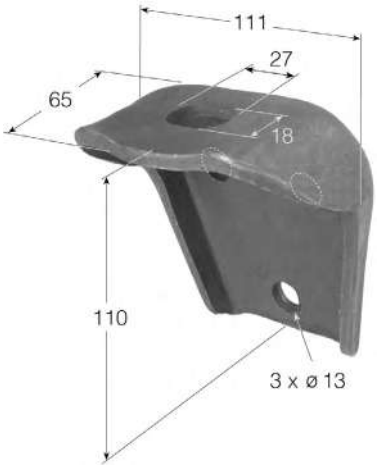

SC-1

SC-2

Ref.	Descripción
SC-1	Soporte de chasis grande
SC-2	Soporte de chasis pequeño

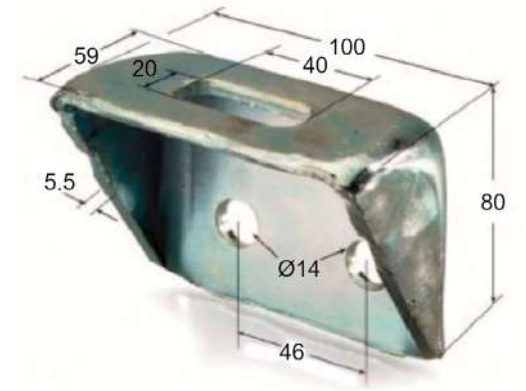

Ref.	Descripción
SC-15	Soporte de chasis cincado

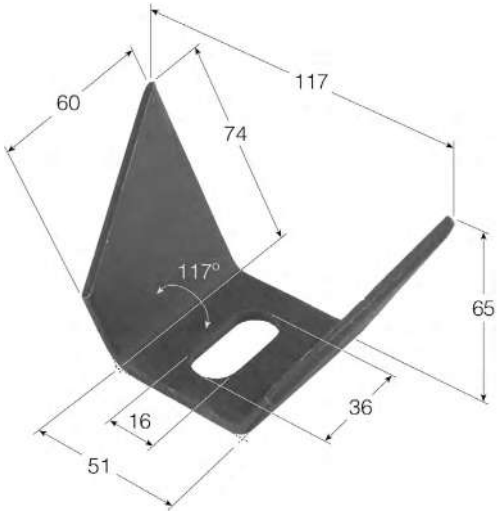

Ref.	Descripción
SC-3	Soporte de chasis en V

NOTAS: Las imágenes y datos indicados pueden variar sin previo aviso. Cualquier otro modelo que no aparezca en el catálogo, consultar.

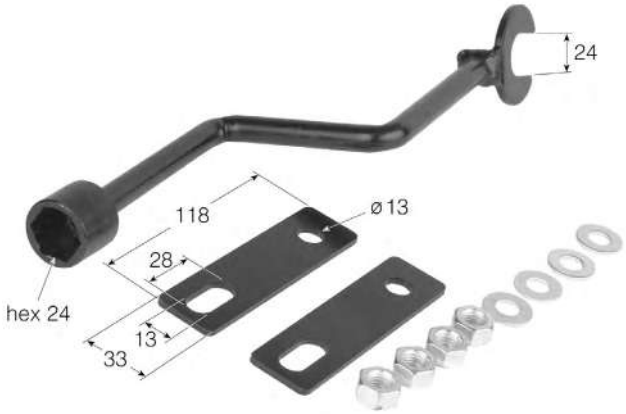

Ref.	Descripción
ER-4LLAVE	Llave para ER-4

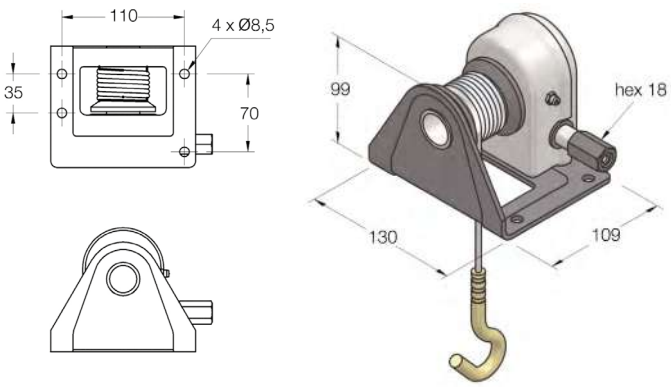

Ref.	Descripción
ER-0	Elevador de rueda para hexagonal de 18

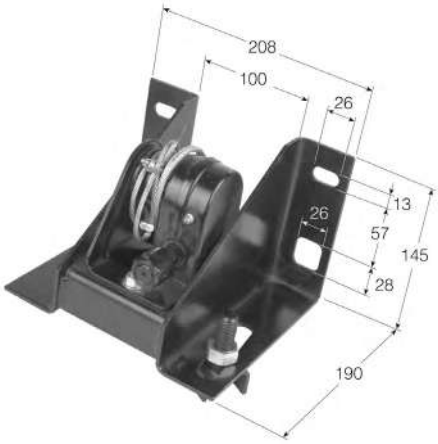

Ref.	Descripción
ER-1	Soporte de rueda para 5.6 y 8 agujeros, distancias de 150 a 220

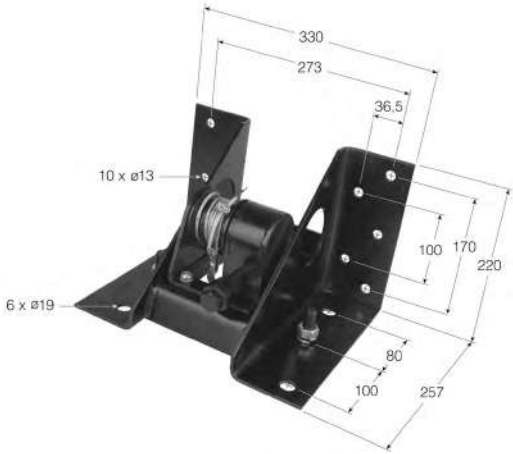

Ref.	Descripción
ER-2	Soporte de rueda para 8 y 10 agujeros, distancias de 225, 275 y 335

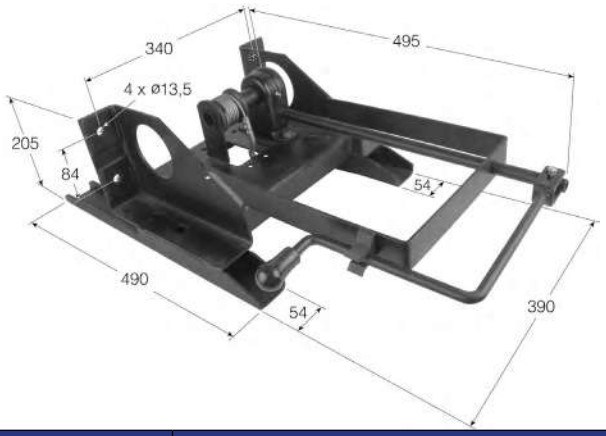

Ref.	Descripción
ER-3	Soporte de rueda tornillo gordo 15-22.5

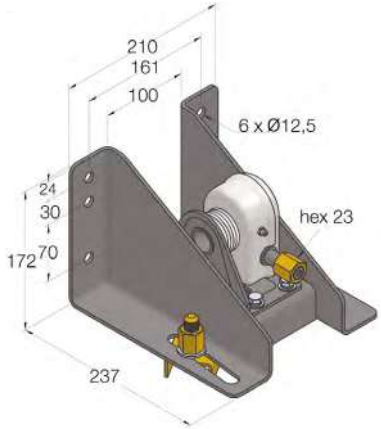

Ref.	Descripción
ER-4	Soporte de rueda regulable (149-245mm entre centros)

NOTAS: Las imágenes y datos indicados pueden variar sin previo aviso. Cualquier otro modelo que no aparezca en el catálogo, consultar.

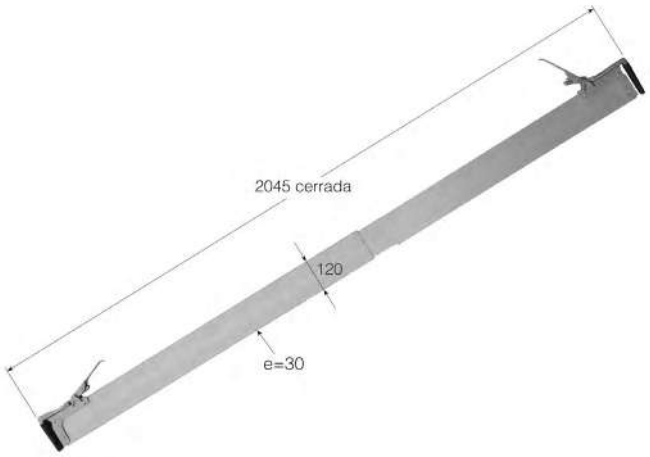

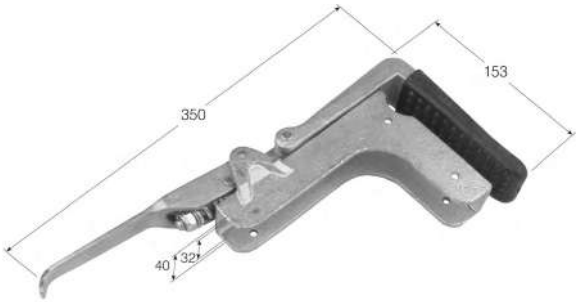

Ref.	Descripción
TSC-1	Tabla de separación con cargas fijas
MR-1	Mordaza del separador de cargas

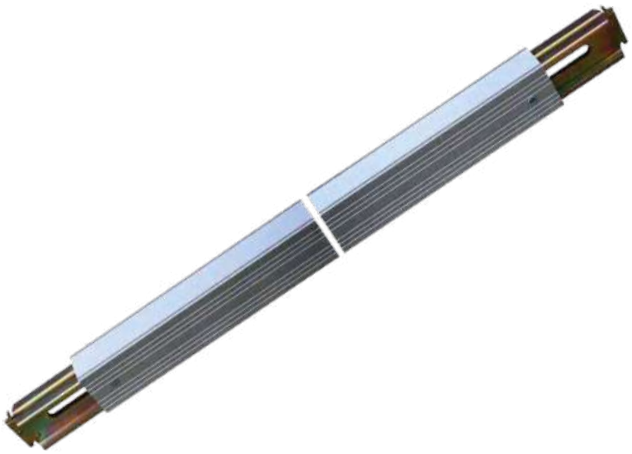

Ref.	Descripción
ACQ101860	Viga para sujeción de carga altura 125 x 30 2Tn

Ref.	Descripción
TSC-3	Barra telescópica en acero cincado con muelle

NOTAS: Las imágenes y datos indicados pueden variar sin previo aviso. Cualquier otro modelo que no aparezca en el catálogo, consultar.

Ref.	Descripción
TSC-5AL	Barra de sujeción carga extensible

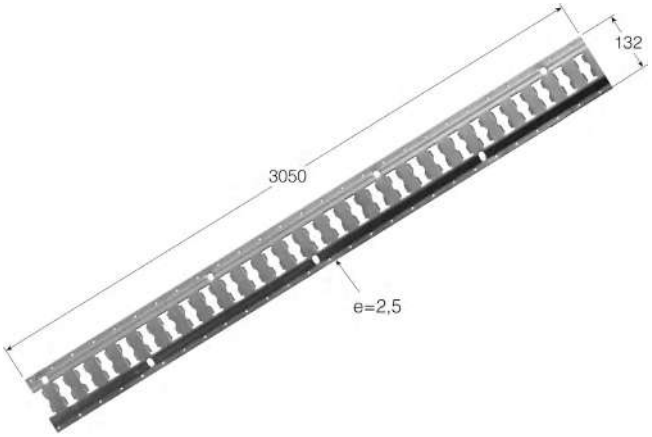

Ref.	Descripción
TSC-10	Guía de amarre carga 132x3050x2.5
TSC-10/1	Guía de amarre de carga
TSC-10P	Tope para guía de amarre

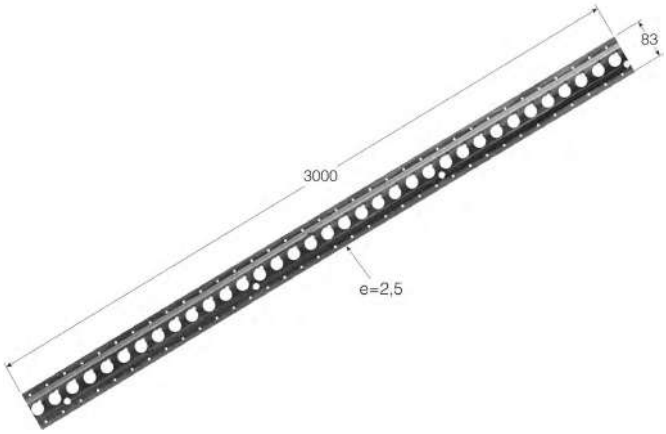

Ref.	Descripción
TSC-11	Guía de amarre carga 83x3050x2.5

NOTAS: Las imágenes y datos indicados pueden variar sin previo aviso. Cualquier otro modelo que no aparezca en el catálogo, consultar.

Ref.	Descripción
S-CARGA	Conjunto para barra de carga

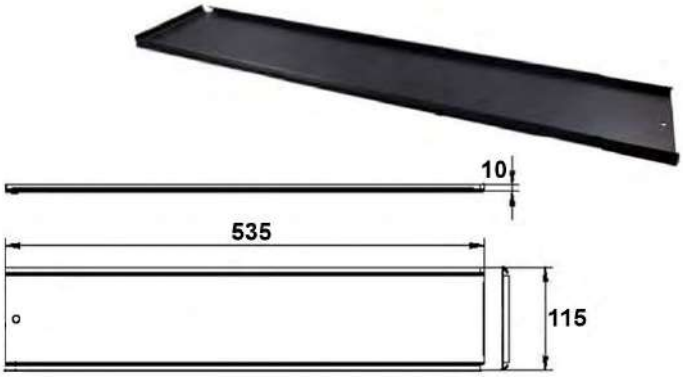

Ref.	Descripción
GUINAB	Guía portamatriculas

Ref.	Descripción
ACQ10002	Portamatriculas de plástico

Ref.	Descripción
N78	Pareja soporte ortamatrículas inox.

NOTAS: Las imágenes y datos indicados pueden variar sin previo aviso. Cualquier otro modelo que no aparezca en el catálogo, consultar.

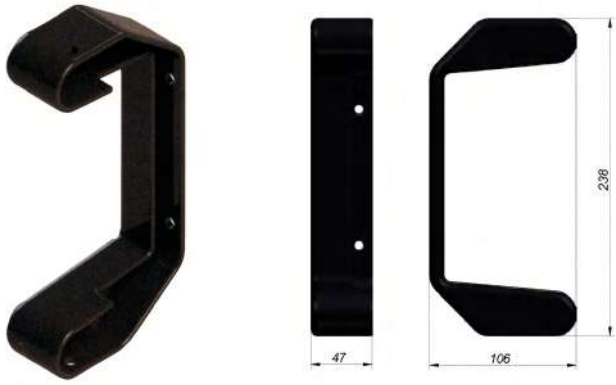

Ref.	Descripción
ACQ10032	Terminal para paragolpes

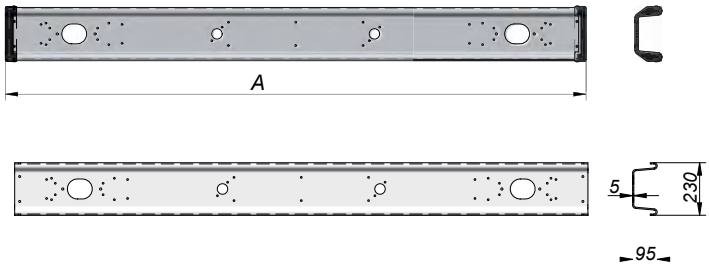

Ref.	Descripción
ACQ100983	Paragolpes trasero acero 2300
ACQ100984	Paragolpes trasero acero 2400

Ref.	Descripción
ACQ100185	Paragolpes trasero aluminio 2400
ACQ100231	Kit fijación para paragolpes ACQ100185 marca Takler

Ref.	Descripción
Perfil-20	Perfil mixto de 20
Perfil-25	Perfil mixto de 25
Perfil-30	Perfil mixto de 30

NOTAS: Las imágenes y datos indicados pueden variar sin previo aviso. Cualquier otro modelo que no aparezca en el catálogo, consultar.

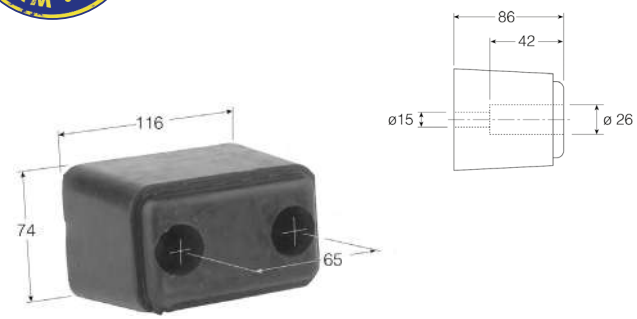

Ref.	Descripción
TG-0	Taco de goma 120

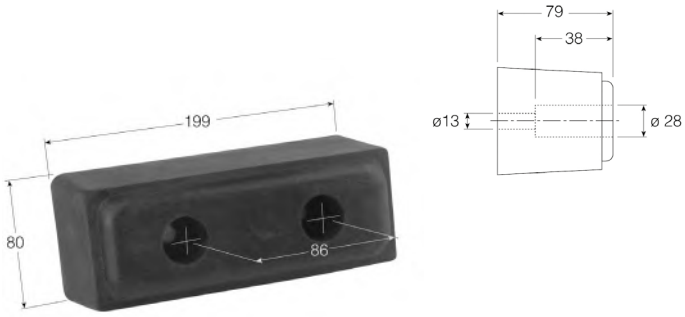

Ref.	Descripción
TG-1	Taco de goma 195

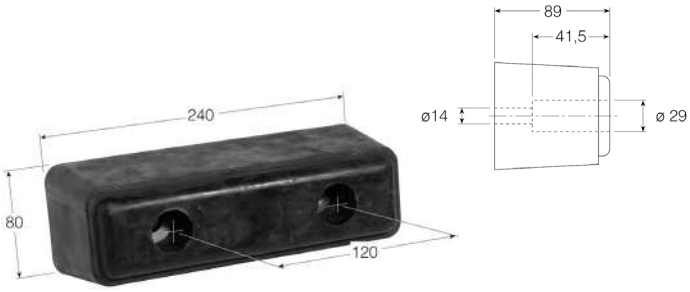

Ref.	Descripción
TG-2	Taco de goma 245

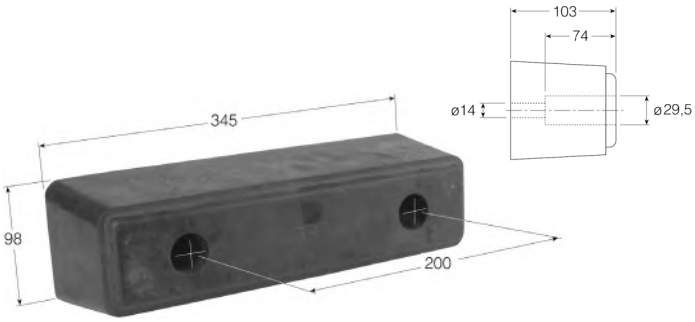

Ref.	Descripción
TG-3	Taco de goma 345

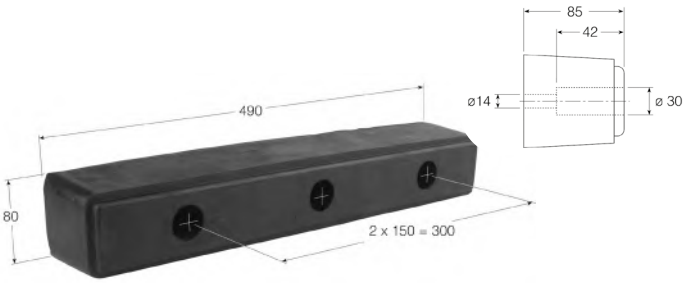

Ref.	Descripción
TG-4	Taco de goma 490

Ref.	Descripción
TG-7	Taco de goma 75

Ref.	Descripción
TG-6	Taco de goma 2500x100x90

Ref.	Descripción
TG-5	Taco de goma 2500x80x65

NOTAS: Las imágenes y datos indicados pueden variar sin previo aviso. Cualquier otro modelo que no aparezca en el catálogo, consultar.

Con casquillo metálico interior

Ref.	Descripción
TG-16	Rodillo de caucho TG-12

Con casquillo metálico interior

Ref.	Descripción
TG-17	Rodillo de caucho de TG-13 y TG-14

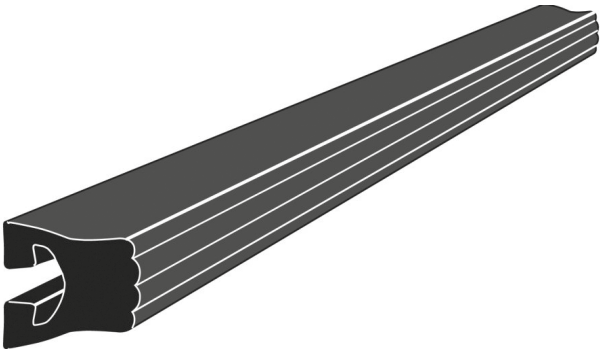

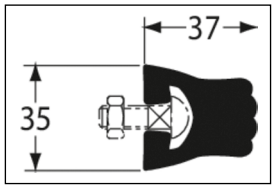

Ref.	Descripción
ACQ10045	Perfil polietileno alta densidad

Ref.	Descripción
ACQ101178	Tope de goma basculante 400x60x60
ACQ101302	Tope de goma basculante 400x60x40

Ref.	Descripción
TG-3/1	Tope de goma 345mm

NOTAS: Las imágenes y datos indicados pueden variar sin previo aviso. Cualquier otro modelo que no aparezca en el catálogo, consultar.

Ref.	Descripción
ACQ115	Perfil Yugo

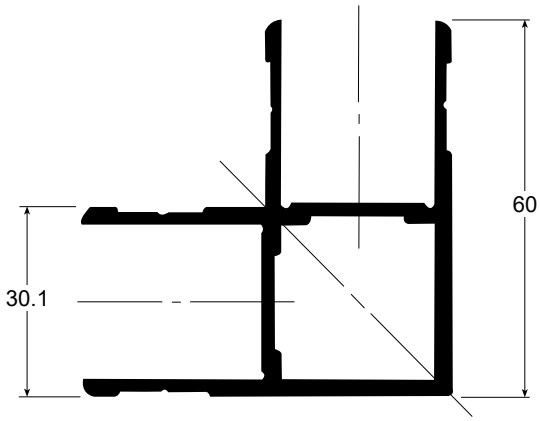

Ref.	Descripción
ACQ117	Perfil esquinero cartola recto

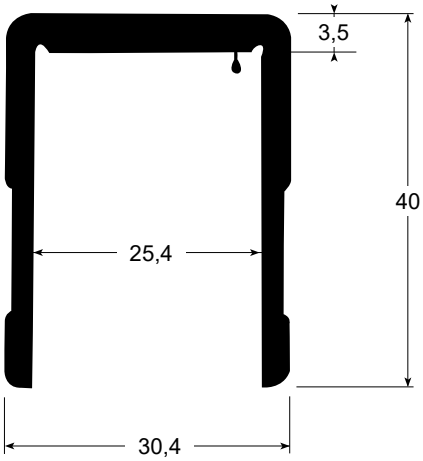

Ref.	Descripción
ACQ118	Perfil remate en U

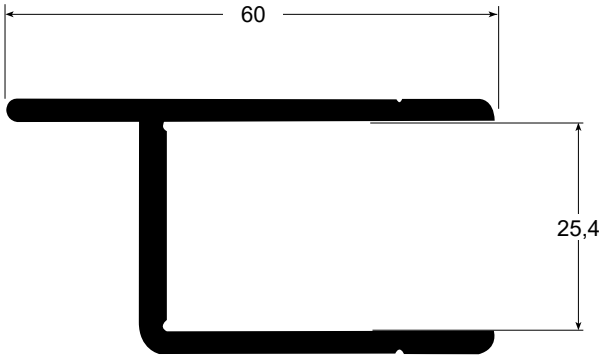

Ref.	Descripción
ACQ112	Perfil marco puerta liso

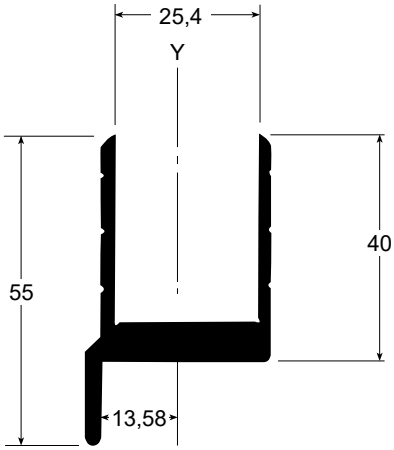

Ref.	Descripción
ACQ122	Perfil marco puerta resalte sin goma

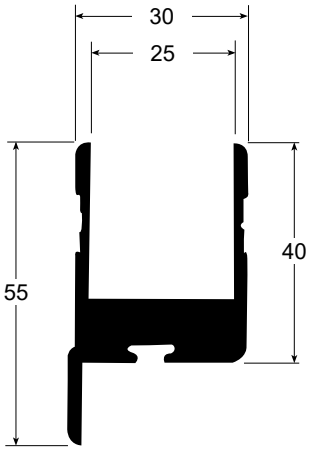

Ref.	Descripción
ACQ123	Perfil marco puerta resalte con goma

NOTAS: Las imágenes y datos indicados pueden variar sin previo aviso. Cualquier otro modelo que no aparezca en el catálogo, consultar.

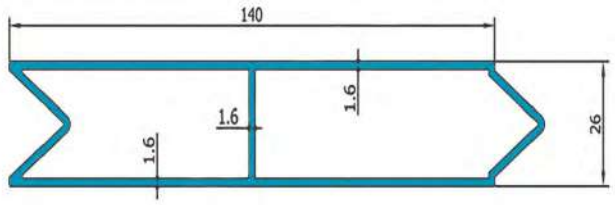

Ref.	Descripción
ACQ10000/1	Tabla aplicable para cajetines

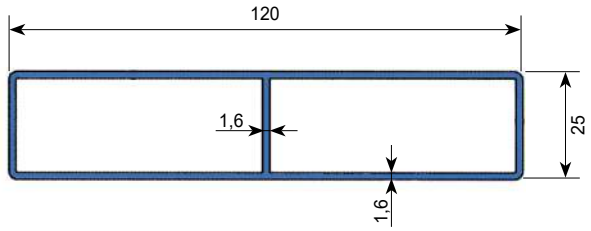

Tabla baranda

Ref.	Descripción
ACQ9676	Tabla aluminio 120 x 25

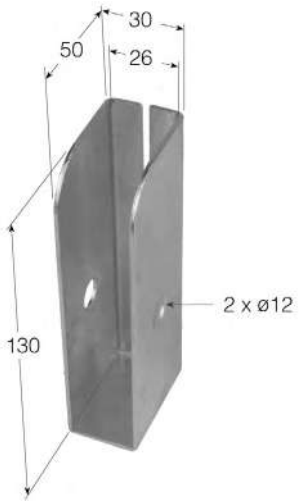

Ref.	Descripción
CJ-1	Cajetín de tabla cincado
CJ-1SK	Cajetín de tabla sin cincar

Ref.	Descripción
ACQ9991	Tabla baranda madera

NOTAS: Las imágenes y datos indicados pueden variar sin previo aviso. Cualquier otro modelo que no aparezca en el catálogo, consultar.

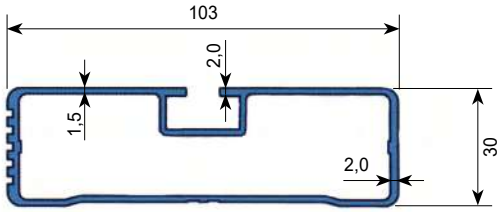

Tabla anticiclista de cara plana

Ref.	Descripción
ACQ9673	Tabla anticiclista cara plana

Contera para tabla anticiclista

Ref.	Descripción
ACQ9675	Tapa de tabla anticiclista plana ACQ9673

Ref.	Descripción
ACQ10018	Cantonera aluminio anticiclista 500 mm
ACQ101198	Cantonera aluminio anticiclista 500 mm
ACQ101199	Cantonera plástico gris anticilista 500 mm
ACQ101315	Cantonera plástico gris anticilista 1000 mm
ACQ101316	Cantonera plástico gris anticilista 100 mm
ACQ100859	Kit de fijación con tornillería para barras de protección lateral
Consultar medidas	

Ref.	Descripción
ACQ100873	Bulón para soporte antiempotramiento

Soporte antiempotramiento

Ref.	Descripción
ACQ9928	Soporte antiempotramiento

NOTAS: Las imágenes y datos indicados pueden variar sin previo aviso. Cualquier otro modelo que no aparezca en el catálogo, consultar.

Ref.	Descripción
ACQ101759	Tornillo Kat Star 8x70/42 T40 Bicro

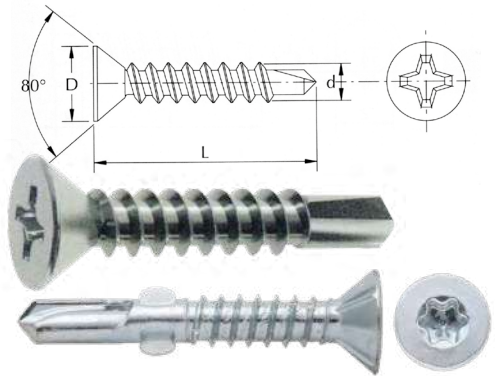

Tornillo autorroscante de cabeza extraplana

Ref.	Diámetro	L
ACQ9615	5.5	38
ACQ9616	5.5	50
ACQ9716	5.5	60
ACQ101465	6.3	60
ACQ101386	6.3	85

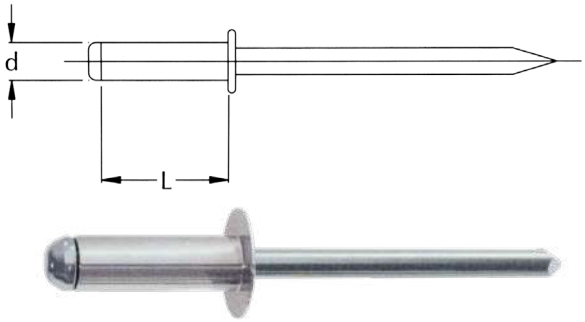

Remache tubular aluminio

Ref.	Diámetro	L	ø ALA
ACQ9617	4.8	10	9.5
ACQ9618	4.8	20	9.5
ACQ9619	4.8	30	9.5
ACQ9620	6	10	11.5
ACQ9621	6	18	11.5
ACQ9622	6	30	11.5

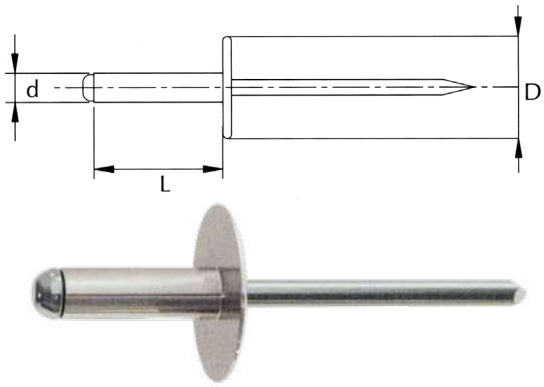

Remache tubular aluminio ala ancha

Ref.	Diámetro	L	ø ALA
ACQ9624	4.8	10	16
ACQ9625	4.8	20	16

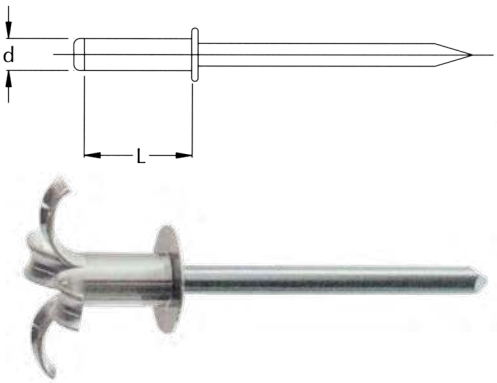

Remache tubular flor aluminio

Ref.	Diámetro	L	ø ALA
ACQ9626	4.8	10	9.5
ACQ9627	4.8	20	9.5
ACQ9628	4.8	30	9.5
ACQ100124	4.8	10	14
ACQ100125	4.8	20	14

NOTAS: Las imágenes y datos indicados pueden variar sin previo aviso. Cualquier otro modelo que no aparezca en el catálogo, consultar.

Cantoneras de poliéster

Ref.	Descripción
ACQ9700	Ángulo poliéster MIRAFER
ACQ9701	Ángulo poliéster 80 x 80 curvo
ACQ9702	Ángulo poliéster 60 x 60
ACQ9703	Ángulo poliéster 40 x 40
ACQ9704	Ángulo poliéster 140 x 40
ACQ101470	Ángulo poliéster 120x100x3000mm con dibujo

Esquineros de poliéster

Ref.	Descripción
ACQ101251	Esquinero poliéster perfil recto 170x170x170mm

Tapas de poliéster

Ref.	Descripción
0058	Tapa 1150 x 1050
3508505	Tapa 1300 x 1000
0056	Tapa 1300 x 1050
0055	Tapa 1420 x 1110
0053	Tapa 1520 x 1220
0061	Tapa 1610 x 1110

Rollos de poliéster

Ref.	Descripción
POL2MM	Poliéster 2500 x 2 telas
POL3MM	Poliéster 2500 x 3 telas

NOTAS: Las imágenes y datos indicados pueden variar sin previo aviso. Cualquier otro modelo que no aparezca en el catálogo, consultar.

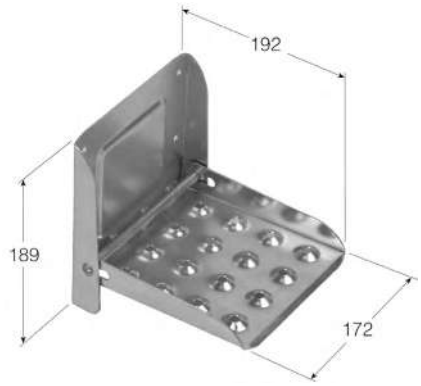

Ref.	Descripción
50200002180/1	Peldaño abatible

Ref.	Descripción
ESC-1	Escalera escamotable de 1 peldaño

Ref.	Descripción
ESC-2	Escalera escamotable de 2 peldaños

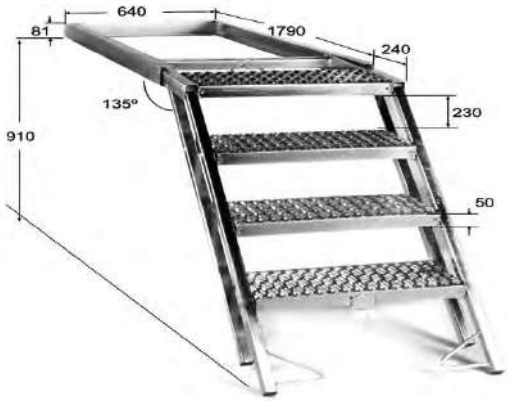

Ref.	Descripción
ESC-4	Escalera cincada de 4 peldaños

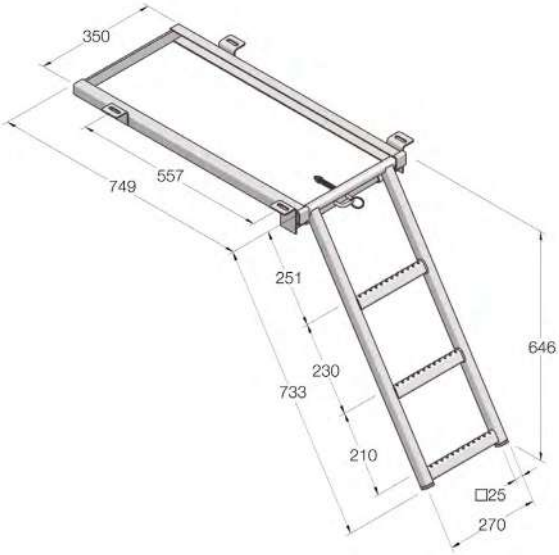

Ref.	Descripción
ESC-3	Escalera escamotable de 3 peldaños
ESC-3S	Escalera escamotable de 3 peldaños con soporte largo

NOTAS: Las imágenes y datos indicados pueden variar sin previo aviso. Cualquier otro modelo que no aparezca en el catálogo, consultar.

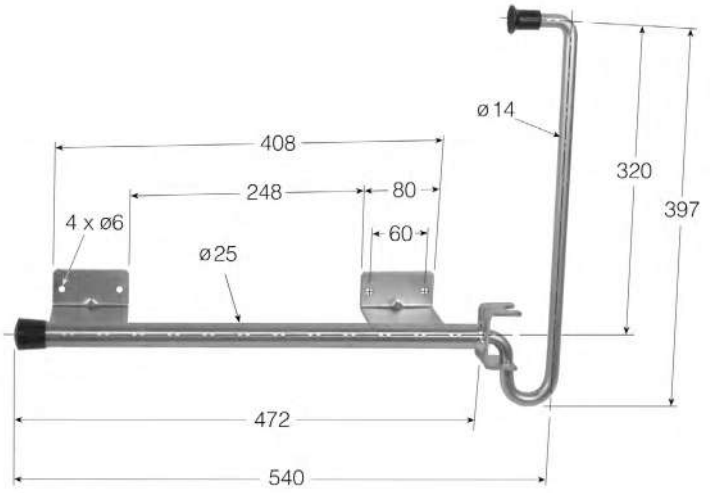

Ref.	Descripción
RP-10	Sujetapuertas con dos soportes en L

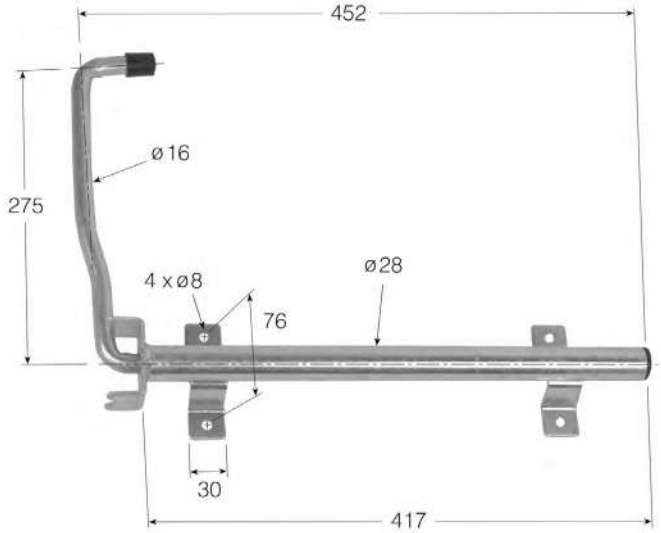

Ref.	Descripción
RP-11	Sujetapuertas con dos soportes en V

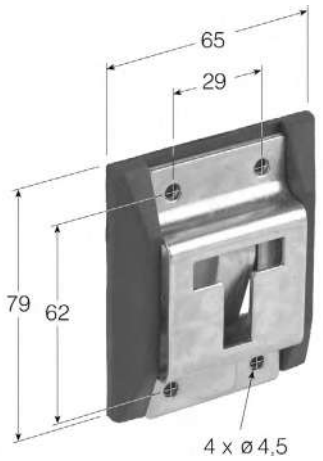

Ref.	Descripción
RPH-2	Sujetapuertas abatible hembra

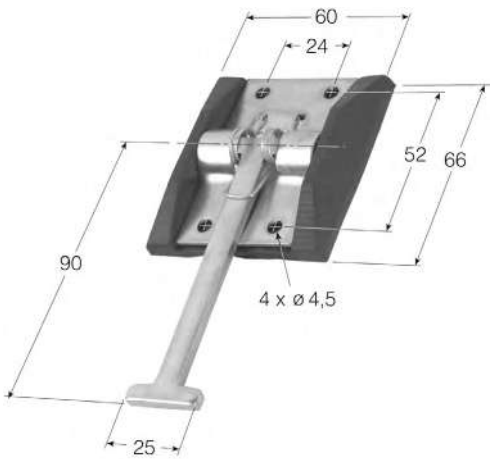

Ref.	Descripción
RPM-2	Sujetapuertas abatible macho

NOTAS: Las imágenes y datos indicados pueden variar sin previo aviso. Cualquier otro modelo que no aparezca en el catálogo, consultar.

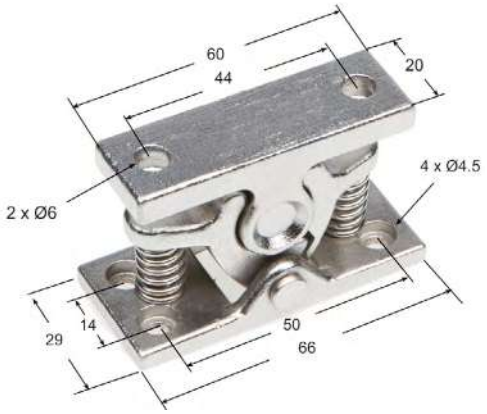

Ref.	Descripción
2716	Sujetapuertas de muelle completo

Ref.	Descripción
CALZO-5	Calzo auto asimétrico derecho
CALZO-6	Calzo auto asimétrico izquierdo

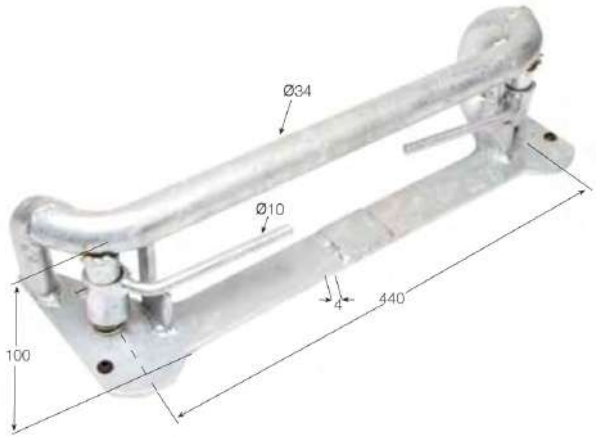

Ref.	Descripción
18106010	Calzo auto recto

Chapa trepanada

Ref.	Descripción
TR2500AL600	Chapa trepanada 2500 x 600 x 3
TR3000AL600	Chapa trepanada 3000 x 600 x 3
TR3000AL750	Chapa trepanada 3000 x 750 x 3

NOTAS: Las imágenes y datos indicados pueden variar sin previo aviso. Cualquier otro modelo que no aparezca en el catálogo, consultar.

Caja de polea guía regulable

Ref.	Descripción
ACQ10085	30-65 ø30
ACQ10086	58-92 ø40

Polea canal “U” 20 mm

Ref.	Descripción
ACQ10087	80 x 20
ACQ10088	100 x 20
ACQ10089	150 x 20

Polea canal “U” 20 mm con caja

Ref.	Descripción
ACQ10090	80 x 20
ACQ10091	100 x 20
ACQ10092	150 x 20

Raíl superior

Ref.	Descripción
ACQ10093	Raíl superior U-30 x barras 3mts
ACQ10094	Raíl superior U-40 x barras 3mts
ACQ10095	Raíl superior U-60

NOTAS: Las imágenes y datos indicados pueden variar sin previo aviso. Cualquier otro modelo que no aparezca en el catálogo, consultar.

Rollapar doble

Ref.	Descripción
ACQ10054	U-30 nylon
ACQ10096	U-30 acero
ACQ10097	U-40 nylon
ACQ10098	U-60 acero

Polea de nylon

Ref.	Descripción
ACQ10082	30 x 30 M.16
ACQ10083	40 x 40 M.16
ACQ10084	40 x 60 M.16

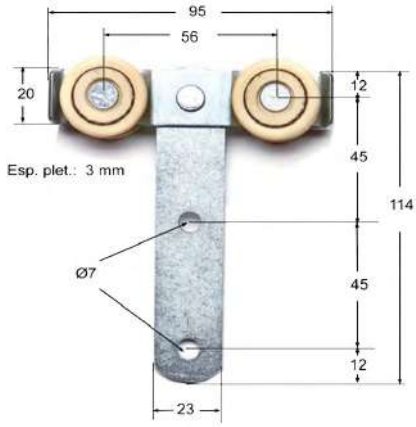

Ref.	Descripción
4000	Carrucha de lona lateral corta

Ref.	Descripción
4001	Carrucha de lona lateral larga

NOTAS: Las imágenes y datos indicados pueden variar sin previo aviso. Cualquier otro modelo que no aparezca en el catálogo, consultar.

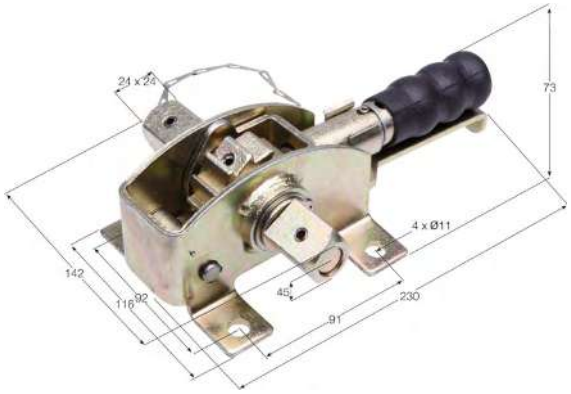

Ref.	Descripción
TL-1	Tensor lona

Ref.	Descripción
ACQ101383	Terminal para cable TIR

Ref.	Descripción
ACQ101809	Rollo de cable TIR 42m x 6mm
CB12	Rollo de cable TIR 34m x 6mm

Ref.	Descripción
TOPE1	Tope paragolpes rodillo con plancha 90x100x108
TOPE2	Tope paragolpes rodillo 205x90x93
TOPE3	Consultar medidas

Ref.	Descripción
ACQ101314	Tope rodillo galvanizado H1
Consultar medidas	

NOTAS: Las imágenes y datos indicados pueden variar sin previo aviso. Cualquier otro modelo que no aparezca en el catálogo, consultar.

Portadocumentos

Ref.	Descripción
K7	Portadocumentos redondo 124x115x337mm Ø95
K8	Portadocumentos cuadrado 318x67x357mm

Cajones de plástico

Ref.	Descripción
D10/2	Cajón plástico 1 cierre 500x365x400 Bawer
D07/2	Cajón plástico 1 cierre 600x525x460 Bawer
D05/2	Cajón plástico 2 cierres 800x500x460 Bawer
D04/2	Cajón plástico 1 cierre 1000x500x460 Bawer
D03	Cajón 400 x 350 x 350
D08	Cajón 500 x 350 x 470
D07	Cajón 600 x 470 x 400
D05	Cajón 800 x 500 x 470
D04	Cajón 1000 x 470 x 500

Cajones chapa con cierre

Ref.	Descripción
CACHA1301C	Cajón 400 x 250 x 250
CACHA1302C	Cajón 500 x 350 x 370
CACHA1303	Cajón 400 x 350 x 370
CACHA1304C	Cajón 600 x 400 x 450
CACHA1305C	Cajón 700 x 400 x 450
CACHA1308C	Cajón 800 x 500 x 470
CACHA1307C	Cajón 1000 x 500 x 470

NOTAS: Las imágenes y datos indicados pueden variar sin previo aviso. Cualquier otro modelo que no aparezca en el catálogo, consultar.

Cajón remolque poliéster

Ref.	Descripción
ACQ100724	Cajón remolque 750x430x340 poliéster
ACQ100725	Cajón remolque 1040x430x340 poliéster

Ref.	Descripción
CACHA1309	Cajón chapa 300 x 200 x 150
CACHA1310	Cajón chapa 260 x 140 x 130
CACHA1311	Cajón chapa 300 x 175 x 90
CACHA1312	Cajón chapa 420 x 130 x 130

Ref.	Descripción
CACHA1303/1	Cajón de chapa 400x300x300 Bawer
CACHA1302NEGRO	Cajón de chapa 500x300x400 Bawer
CACHA1304NEGRO	Cajón de chapa 600x400x470 Bawer
CACHA1307C/1	Cajón de chapa 960x500x470 Bawer
CACHA1302C/1	Cajón chapa cincado 500x300x400 Bawer
CACHA1304C/1	Cajón chapa cincado 600x400x450 Bawer
CACHA1308C/1	Cajón chapa cincado 800x500x470 Bawer

NOTAS: Las imágenes y datos indicados pueden variar sin previo aviso. Cualquier otro modelo que no aparezca en el catálogo, consultar.

Ref.	Descripción
ACQ101523	Tapa delantera portamanguera singular 190x192x69 Ø160

Cajones de extintor horizontales

Ref.	Descripción
X17/4	Cajón extintor Sliden 6kg/Ø140/160 rojo
X17/1	Cajón extintor 6-9-12 con soportes

Cajón portaextintor

Ref.	Descripción
X17	Cajón portaextintor 6 kg
X17/2	Cajón portaextintor 6/9 kg
X17/3	Cajón portaextintor doble

NOTAS: Las imágenes y datos indicados pueden variar sin previo aviso. Cualquier otro modelo que no aparezca en el catálogo, consultar.

Ref.	Descripción
ACQ10029	Cajón de extintor chapa 6kg
ACQ10062/1	Cajón de extintor doble 9/12kg
ACQ10063/1	Cajón de extintor chapa 9/12kg

Soportes para extintores

Ref.	Descripción
ACQ9666	Soporte para interior cabina 3 kg
ACQ9667	Soporte para interior cabina 6 kg
ACQ9668	Soporte para interior cabina 9 kg

Extintores

Ref.	Descripción
ABC3	Extintor 3 kg
ABC6	Extintor 6 kg
ABC9	Extintor 9 kg

NOTAS: Las imágenes y datos indicados pueden variar sin previo aviso. Cualquier otro modelo que no aparezca en el catálogo, consultar.

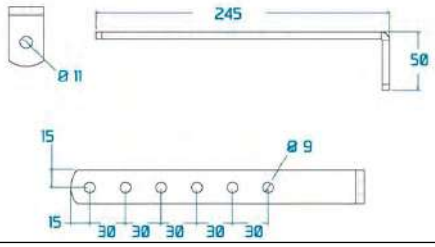

Ref.	Descripción
ACQ101726	Juego de soportes de pletina para cajón

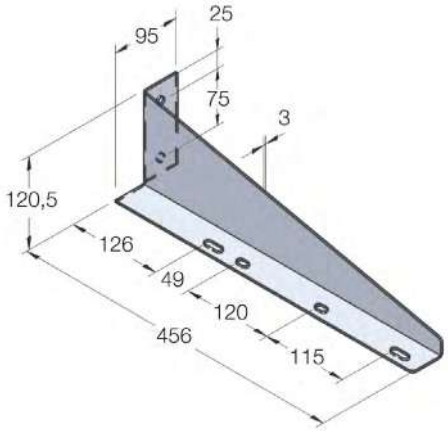

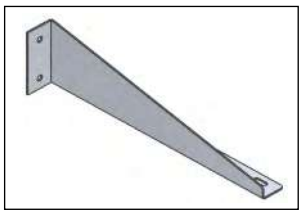

Ref.	Descripción
3262	Soporte de bidón 30 litros

Ref.	Descripción
ACQ10012	Kit soporte caja de herramientas plásticas

Ref.	Descripción
ACQ10014	Kit soporte metálico para cajones 400-500

NOTAS: Las imágenes y datos indicados pueden variar sin previo aviso. Cualquier otro modelo que no aparezca en el catálogo, consultar.

Ref.	Descripción
3263	Jabonera con dosificador marca Lago

Ref.	Descripción
3263/1	Portajabón plástico para depósito marca Lo-khen

Ref.	Descripción
3264	Grifo para depósito de agua marca Lago
ACQ100839	Grifo para depósito de agua marca Lokhen

Ref.	Descripción
ACQ10016	Bidón de plástico 25L con soporte y tapón
ACQ101558	Bidón plástico 634x200x450 20L con soporte y dosificador

Ref.	Descripción
ACQ100920	Bidón lavamanos oval acero inoxidable 285x245x400 25litros
ACQ100921	Bidón lavamanos oval acero inoxidable 170x370x400 25litros
ACQ100922	Bidón lavamanos oval acero inoxidable con jabonera 170x370x400 25litros
ACQ100923	Bidón lavamanos oval acero inoxidable 285x245x400 25litros

NOTAS: Las imágenes y datos indicados pueden variar sin previo aviso. Cualquier otro modelo que no aparezca en el catálogo, consultar.

Bidones con grifo

Ref.	Descripción
65201401	Bidón agua 10 litros con grifo
65201402	Bidón agua 20 litros con grifo

Bidones de emergencia

Ref.	Descripción
65201403	Bidón emergencia 5 litros
65201404	Bidón emergencia 10 litros
65201405	Bidón emergencia 20 litros

Depósito de agua

Ref.	Descripción
3261/1	Depósito agua con jabonera de 30 litros

Bidón metálico

Ref.	Descripción
ACQ9717	Bidón metálico 20 litros

NOTAS: Las imágenes y datos indicados pueden variar sin previo aviso. Cualquier otro modelo que no aparezca en el catálogo, consultar.

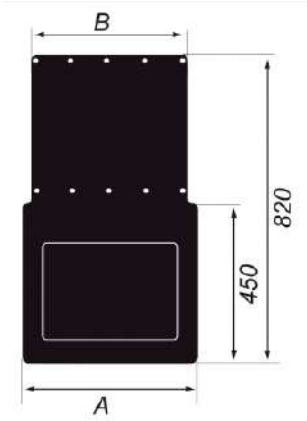

Ref.	Descripción
ACQ9782	Faldilla guardabarros homologada PVC 450 x 400 x 14 dureza 80/85
ACQ9784	Faldilla guardabarros homologada PVC 620 x 550 x 14 dureza 80/85
ACQ100857	Faldilla guardabarros homologada PVC 530 x 450 x 14 dureza 80/85
ACQ101028	Faldilla guardabarros homologada PVC 650 x 600 x 14 dureza 80/85
Consultar	Otros materiales

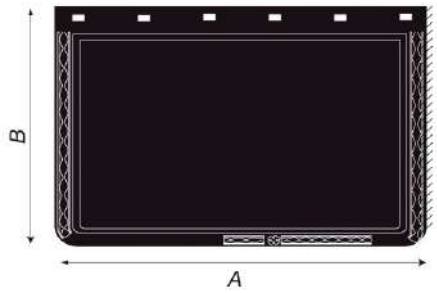

Ref.	Descripción
ACQ9777	Faldilla guardabarros homologada PVC 350 x 300 x 14 dureza 80/85
ACQ9778	Faldilla guardabarros homologada PVC 400 x 300 x 14 dureza 80/85
ACQ9779	Faldilla guardabarros homologada PVC 450 x 350 x 14 dureza 80/85
ACQ9780	Faldilla guardabarros homologada PVC 620 x 400 x 14 dureza 80/85

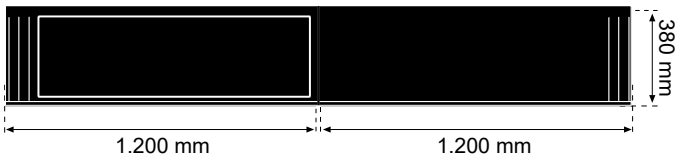

Ref.	Descripción
ACQ9957	Faldón paragolpes derecho
ACQ9958	Faldón paragolpes izquierdo

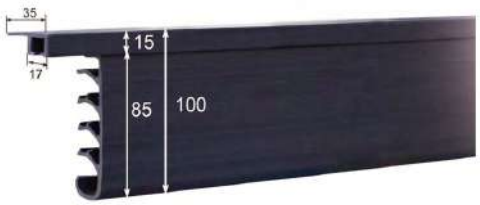

Antispray lateral

Ref.	Descripción
ACQ9677	Antispray lateral 100 x 3700

NOTAS: Las imágenes y datos indicados pueden variar sin previo aviso. Cualquier otro modelo que no aparezca en el catálogo, consultar.

Guardabarros remolques ligeros plástico

Ref.	Descripción
6336	Guardabarro 8'' plástico
6339	Guardabarro 10'' plástico
1258171	Guardabarro 13'' plástico
245823	Guardabarro 14'' plástico

Guardabarros remolques ligeros tandem plástico

Ref.	Descripción
246120	Guardabarro 14'' tandem plástico 220 x 1462
1220964	Guardabarro 13'' tándem plástico 200 x 1462
1257123	Guardabarro 14'' tandem plástico 240 x 1477

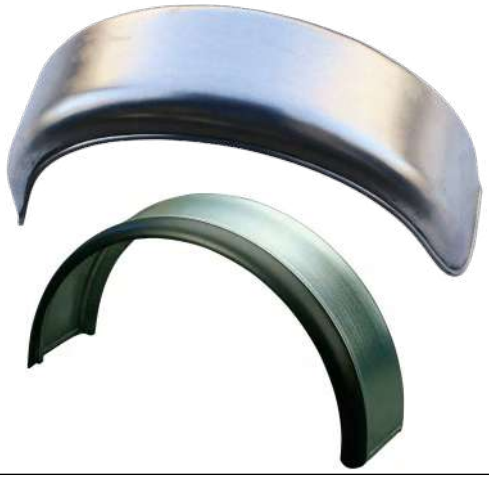

Guardabarros remolques ligeros chapa

Ref.	Descripción
18349/1	Guardabarro 10'' chapa
18350/1	Guardabarro 13'' chapa
18351/1	Guardabarro 14'' chapa
1493818	Guardabarros 15''-16'' chapa
18350	Guardabarro 12-13'' chapa borde protector PVC
18351	Guardabarro 13-14'' chapa borde protector PVC

Guardabarros remolques ligeros tandem chapa

Ref.	Descripción
18356/1	Guardabarro 13'' tandem chapa 220 x 1315
18355/1	Guardabarro 13'' tandem chapa 240 x 1500
1493823	Guardabarro 14''-15'' tandem chapa 260 x 1500
18355	Guardabarro 14-16'' tandem chapa con borde protector de PVC

NOTAS: Las imágenes y datos indicados pueden variar sin previo aviso. Cualquier otro modelo que no aparezca en el catálogo, consultar.

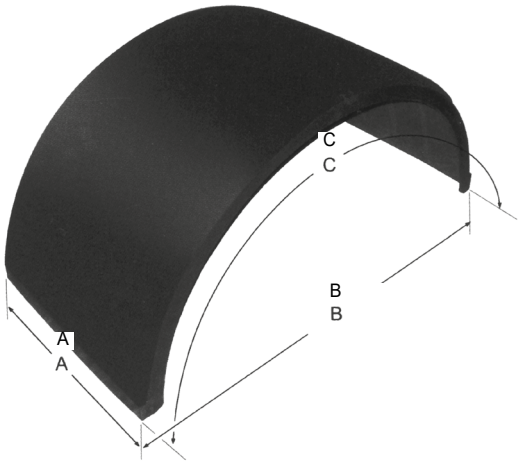

Guardabarros camión

Ref.	Descripción (A x B x C)
TA1/1	Guardabarro 450 x 910 x 1470 base plana
2936	Guardabarro 510 x 1000 x 1770 base plana
TA10	Guardabarro 435 x 1340 x 2100
TA12	Guardabarro 400 x 880 x 1380
TA13	Guardabarro 450 x 860 x 1350
TA14	Guardabarro 430 x 1240 x 1900
TA11	Guardabarro 500 x 1000 x 1600
TA3	Guardabarro 650 x 1340 x 2100
TA8	Guardabarro 550 x 1100 x 1750
TA9	Guardabarro 435 x 1300 x 1900

Semialetas

Ref.	Descripción (A x B)
2921	Semialeta 700 x 450
2944	Semialeta 700 x 670
2921/1	Semialeta 700 x 430

Ref.	Descripción
ACQ100321	Semimaleta plástico con base plana 460x500

Ref.	Descripción
ACQG1094	Goma guardabarros 175x85x20

Ref.	Descripción
ACQG1031	Goma guardabarros 205x82x20

NOTAS: Las imágenes y datos indicados pueden variar sin previo aviso. Cualquier otro modelo que no aparezca en el catálogo, consultar.

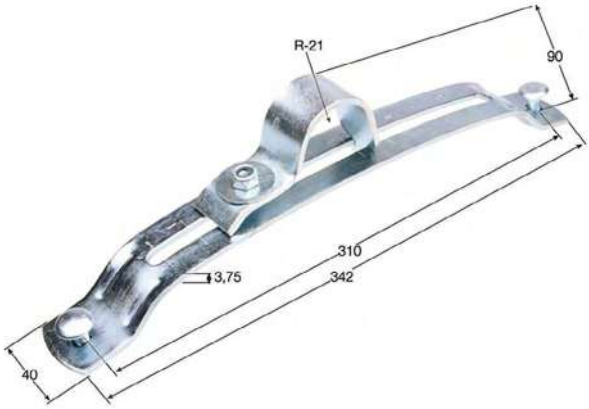

Ref.	Descripción
SRA-1.2	Soporte de aleta regulable cincado
SRA-1	Soporte de aleta regulable negro

Ref.	Descripción
SRA-3	Tubo para aleta base triangular largo
SRA-3N	Tubo para aleta base triangular largo
SRA-3/1	Tubo para aleta base triangular largo

Ref.	Descripción
SRA-4	Tubo para aleta base redonda recto

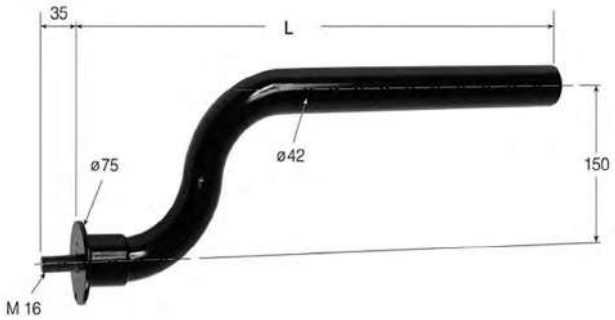

Ref.	Descripción
SRA-6D	Tubo para aleta base redonda doblado
SRA-6D/1	Tubo para soporte aleta de 750mm curvo negro
SRA-6D/2	Tubo para soporte aleta de 750mm curvo negro

NOTAS: Las imágenes y datos indicados pueden variar sin previo aviso. Cualquier otro modelo que no aparezca en el catálogo, consultar.

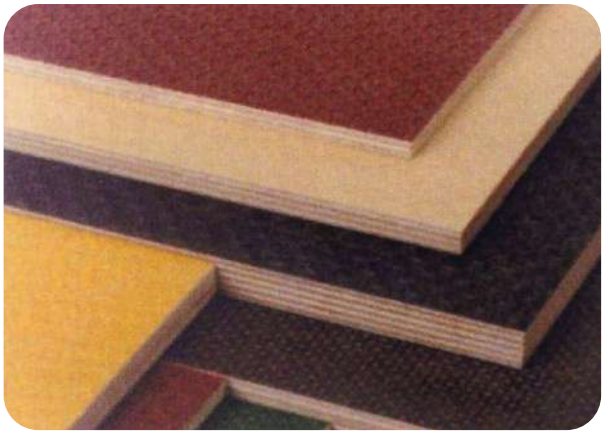

Tablero carrocero

Ref.	Descripción
85018	Tablero 2500 x 1525 x 9
85019/1	Tablero 2500 x 1525 x 12
85020/1	Tablero 2500 x 1525 x 15
85021/1	Tablero 2500 x 1525 x 18
85028/1	Tablero 2500 x 1525 x 21
85029/1	Tablero 2500 x 1525 x 24
85032	Tablero 2500 x 1525 x 30

Disponible en ACERO,
ALUMINIO, INOXIDABLE
Y ACERO-GOMA

Material disponible
bajo consulta.

NOTAS: Las imágenes y datos indicados pueden variar sin previo aviso. Cualquier otro modelo que no aparezca en el catálogo, consultar.

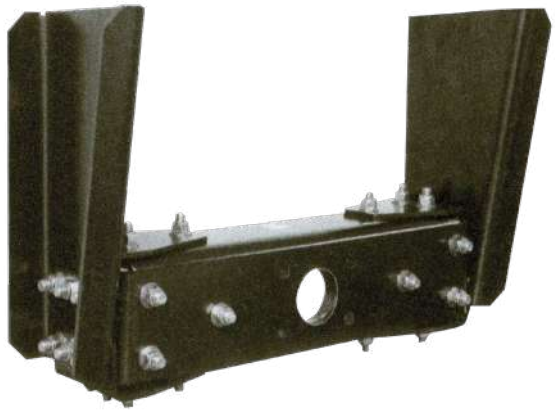

TRAVESAÑOS UNIVERSALES
para todos los camiones

Material disponible bajo consulta.

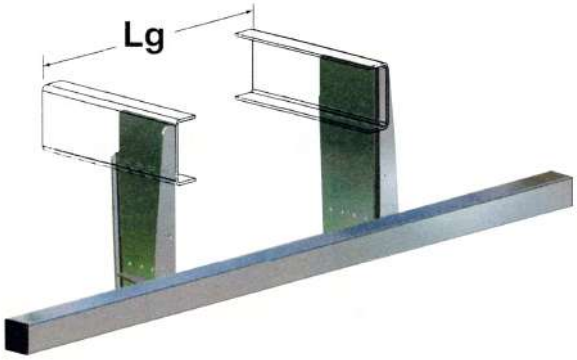

BARRAS ANTI-EMPOTRAMIENTO
para todos los camiones y remolques

Material disponible bajo consulta.

NOTAS: Las imágenes y datos indicados pueden variar sin previo aviso. Cualquier otro modelo que no aparezca en el catálogo, consultar.

Accesorios Quart S.L.U.

RUEDAS

CARROCERÍA

ILUMINACIÓN Y SEÑALIZACIÓN

RESORTES DE GAS

RODAJE Y ACCESORIOS VARIOS

HIDRÁULICA, AGRÍCOLA E INDUSTRIAL

Cilindro de freno

Ref.	Descripción
6033	Cilindro de freno
6033/3	Cilindro de freno con horquilla soldada

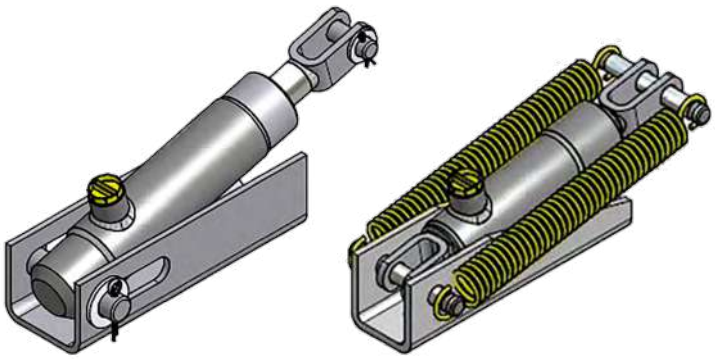

Cilindro de freno

Ref.	Descripción
ACQ100297	Con soporte
ACQ100298	Con muelle y soporte

Horquilla cilindro de freno

Ref.	Descripción
ACQ9694	Horquilla cilindro freno

Cilindro de simple efecto

Ref.	Descripción
777139/1	Cilindro simple efecto 25-30/40 carrera 150mm
777139/2	Cilindro simple efecto 40-50/60 carrera 250mm
777139/3	Cilindro simple efecto 60-75 carrera 300mm

NOTAS: Las imágenes y datos indicados pueden variar sin previo aviso. Cualquier otro modelo que no aparezca en el catálogo, consultar.

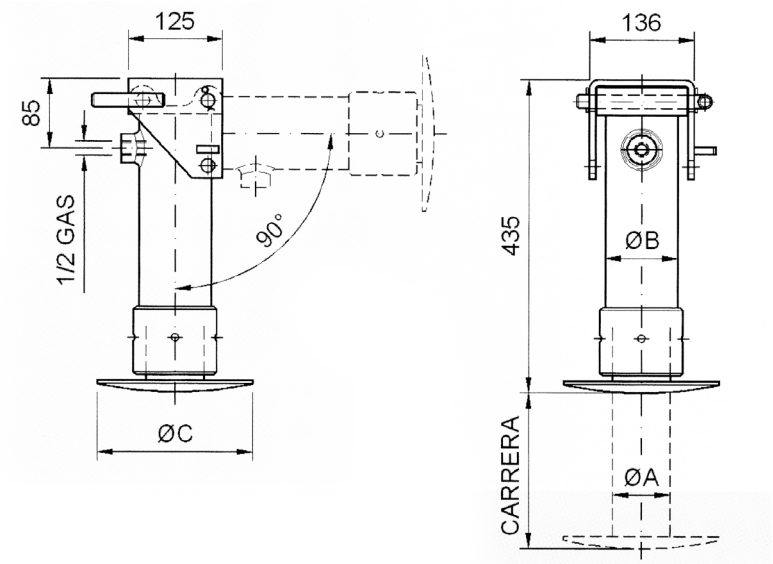

Apoyos hidráulicos

Ref.	Descripción	Ø A interior mm	Ø B exterior mm	Ø C apoyo mm	Carrera	Longitud mínima mm	Carga máxima tm	Peso kg
13851	Apoyo hidráulico D.65-250/4900Kg	65	83	160	250	435	4900kg	16
5471518	Apoyo hidráulico D.85-250/8500Kg	85	102	230	250	435	8500kg	20

Ref.	Descripción
ACQ10059	Pistón grúa hidráulica carrera 700mm

NOTAS: Las imágenes y datos indicados pueden variar sin previo aviso. Cualquier otro modelo que no aparezca en el catálogo, consultar.

Cilindro 3r punto vástago regulable

Ref.	L/min	L/máx	F1	F2	D1	D2	B	A
987258	580	830	25	25	90	120	70	40
987258/1	620	920	25	25	90	120	70	40
ACQ9970	580	830	25	25	90	110	80	45
ACQ9971	620	920	25	25	95	110	80	45

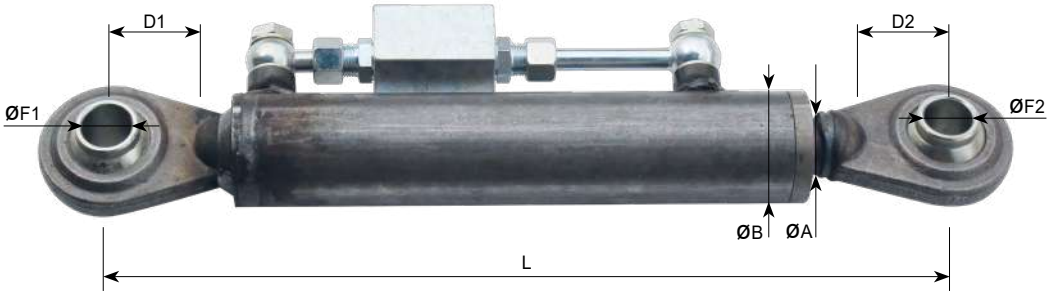

Cilindro 3r punto hidráulico

Ref.	L/min	L/máx	F1	F2	D1	D2	B	A
987654/1	440	600	25	25	65	85	70	35
987664	490	700	25	25	65	90	70	35
987645	570	850	25	25	65	90	70	35
963147/1	640	940	25	25	90	120	70	40

NOTAS: Las imágenes y datos indicados pueden variar sin previo aviso. Cualquier otro modelo que no aparezca en el catálogo, consultar.

Cilindros hidráulicos, doble efecto

Ref.	L/min	L/máx	F1	F2	D1	D2	B	A
777112	250	350	16	16	25	27	40	20
777123	300	450	16	16	25	27	40	20
777124	350	550	16	16	25	27	40	20
777126	450	750	16	16	25	27	40	20
777139	320	470	20	20	25	70	50	25
777140	370	570	20	20	25	70	50	25
777142	420	670	20	20	25	70	50	25
777144	470	770	20	20	25	70	50	25
777145	520	870	20	20	25	70	50	25
777146	570	970	20	20	25	70	50	25
333112	350	500	25	25	30	75	60	30
333113	400	600	25	25	30	75	60	30
333117	500	800	25	25	30	75	60	30
333119	600	1000	25	25	30	75	60	30
333120	700	1200	25	25	30	75	60	30
333121	800	1400	25	25	30	75	60	30
333122	900	1600	25	25	30	75	60	30
333127	360	510	30	30	30	70	80	40
333128	410	610	30	30	30	70	80	40
333130	510	810	30	30	30	70	80	40
333131	560	910	30	30	30	70	80	40
333400	610	1010	30	30	30	70	80	40
333132	710	1210	30	30	30	70	80	40
333133	810	1410	30	30	30	70	80	40
333134	910	1610	30	30	30	70	80	40

NOTAS: Las imágenes y datos indicados pueden variar sin previo aviso. Cualquier otro modelo que no aparezca en el catálogo, consultar.

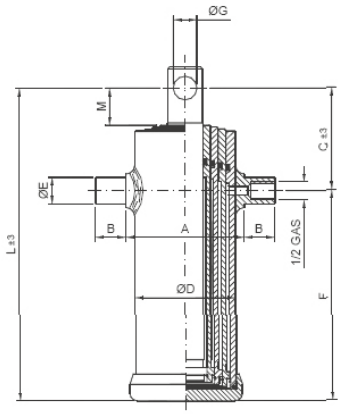

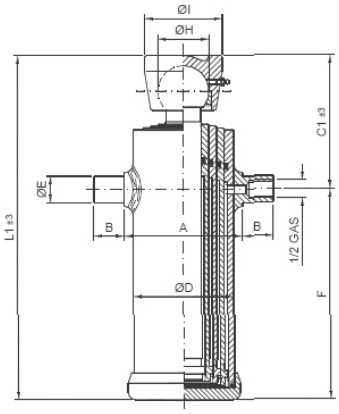

Cilindros telescópicos con soportes en parte superior

Ref.	Carrera	D. 46	D. 61	D. 76	D. 95	D. 114	D. 126	D. 145	D. 165	D. 187	A1	A2	A3	Z	(*) TON	D.P. GIRO	COL. (IT)
1600/1	500			X								X			3		
6810/2	600			X								X			3		
6310/2	700				X								X		4.5		
2182/2	1050					X							X		6.5		

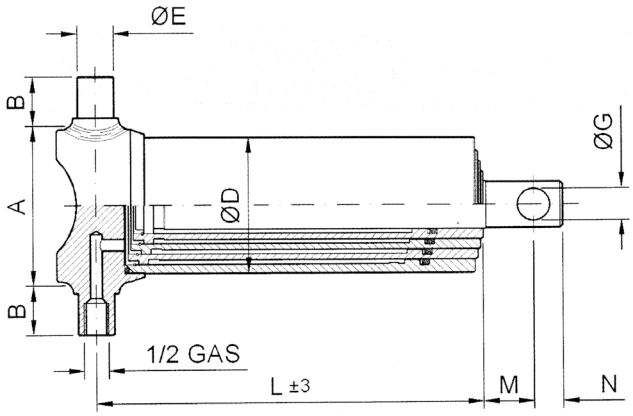

Cilindros telescópicos con soportes en parte inferior

Ref.	Carrera	D. 46	D. 61	D. 76	D. 95	D. 114	D. 126	D. 145	D. 165	D. 187	A1	A2	A3	Z	(*) TON	D.P. GIRO	COL. (IT)
ACQ101310	600			X								X			3		

Ref.	Descripción
8073573	Soporte fijo anclaje Ø35
6827	Soporte fijo anclaje Ø40
6828	Soporte fijo anclaje Ø45
6829	Soporte fijo anclaje Ø50

NOTAS: Las imágenes y datos indicados pueden variar sin previo aviso. Cualquier otro modelo que no aparezca en el catálogo, consultar.

Ref.	Descripción
4741	Latiguillo manguera 1/2” x 500mm macho 1/2” hembra 1/2”
4740	Latiguillo manguera 1/2” x 1000mm macho 1/2” hembra 1/2”
4742	Latiguillo manguera 1/2” x 1500mm macho 1/2” hembra 1/2”
4743	Latiguillo manguera 1/2” x 2000mm macho 1/2” hembra 1/2”
4744	Latiguillo manguera 1/2” x 2500mm macho 1/2” hembra 1/2”
4745	Latiguillo manguera 1/2” x 3000mm macho 1/2” hembra 1/2”
4748	Latiguillo manguera 3/8” x 500mm codo hembra 3/8 macho 1/2”
4749	Latiguillo manguera 3/8” x 750mm codo hembra 3/8 macho 1/2”
4746	Latiguillo manguera 3/8” x 1000mm codo hembra 3/8 macho 1/2”
4747	Latiguillo manguera 3/8” x 1500mm codo hembra 3/8 macho 1/2”

Manguera de inyección sintética reforzada con malla de poliéster

Ref.	Diámetro interior	Diámetro exterior	Longitud del rollo
ACQ9921/1	3.2 mm	7 mm	25 m
ACQ9924/1	3 mm	8 mm	25 m
ACQ9925/1	5 mm	12 mm	25 m
ACQ9926/1	6 mm	13 mm	25 m
ACQ101773	10 mm	15 mm	5 m
ACQ101772	12 mm	17 mm	5 m

Ref.	Descripción
ACQ100899	Tapón llenado aceite Ø47
ACQ100900	Tapón llenado aceite Ø60

Ref.	Descripción
ACQ101583	Tapón silenciador 1/4”
ACQ101584	Tapón silenciador 3/8”

NOTAS: Las imágenes y datos indicados pueden variar sin previo aviso. Cualquier otro modelo que no aparezca en el catálogo, consultar.

Ref.	Descripción
937	Racord niples 1/2”

Ref.	Descripción
60.48.00.04	Arandela metal buna 1/4”
60.48.00.06	Aradela metal buna 3/8”
60.48.00.08	Arandela metal buna 1/2”

Figura 1

Figura 2

Abrazadera

Ref.	Descripción	Fig.
ABRA3/8SIMPL	Simple mang. 3/8	1
FS-22	Simple mang. 1/2”	1
ABRA3/8DOBLE	Doble mang. 3/8”	2
ABRA1/2DOBLE	Doble mang. 1/2”	2

Tapón respiradero

Ref. sin flitro	Ref. con flitro	F	D mm	d mm	H1 mm
ACQ100465	ACQ100470	3/8” Gas	36	23	17
ACQ100466	ACQ100471	1/2” Gas	41	28	18
ACQ100467	ACQ100472	3/4” Gas	47	33	17
ACQ100468	ACQ100473	1” Gas	52	38	20
ACQ100469	ACQ100474	1” 1/4 Gas	63	49	23

Revestimiento de protección para tubo oleodinámico PVC

Ref.	Ø Int. espiral	Para manguera	Para tubo ext.
ACQ100505	13 x 16	De 3/16” a 1/4”	12mm - 18mm
ACQ100506	16 x 20	De 1/4” a 1/2”	16mm - 22mm
ACQ100507	27 x 32	De 5/8” a 1”	27mm - 35mm
ACQ100508	35 x 40	De 1” a 1”1/4	35mm - 42mm
ACQ100509	44 x 50	De 1”1/4 a 1”1/2	42mm - 65mm
ACQ100510	65 x 75	2”	60mm - 120mm

NOTAS: Las imágenes y datos indicados pueden variar sin previo aviso. Cualquier otro modelo que no aparezca en el catálogo, consultar.

Distribuidor

Ref.	Descripción
ACQ100520	1 palanca, simple efecto
ACQ100521	2 palancas, simple efecto
ACQ100522	3 palancas, simple efecto
D401A	1 palanca, doble efecto
D402A	2 palancas, doble efecto
D403A	3 palancas, doble efecto
D404A	4 palancas, doble efecto
D405A	5 palancas, doble efecto

Indicar si se necesitan para aplicaciones especiales

Bomba hidráulica manual

Ref.	Descripción
6195	2l. sin palanca, simple efecto
6196	5l. sin palanca, simple efecto
8073053	3l. con palanca, simple efecto
8073054	5l. con palanca, simple efecto
BDE3L	3l. doble efecto
BDE5L	5l. doble efecto

Central hidráulica eléctrica

Ref.	Descripción
CEH101	Central hidráulica eléctrica 12 V, 5l. con depósito de plástico, simple efecto
CEH102	Central hidráulica eléctrica 12 V, 9l. con depósito de plástico, simple efecto
ACQ9586	Recambio botonera, simple efecto

Consultar de doble efecto en 12 y 24 V.

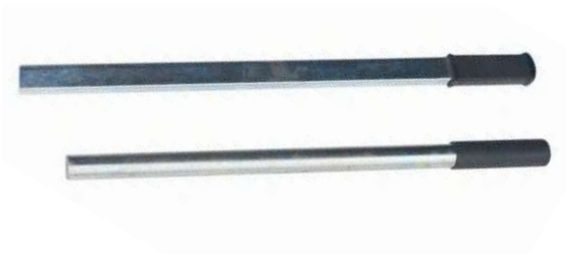

Palanca

Ref.	Descripción
60399	Rectángular, válida para bombas con ref. 6195, 6196, BDE3L, BDESL
60399/1	Redonda, válida para bombas con ref. 8073053, 8073054

NOTAS: Las imágenes y datos indicados pueden variar sin previo aviso. Cualquier otro modelo que no aparezca en el catálogo, consultar.

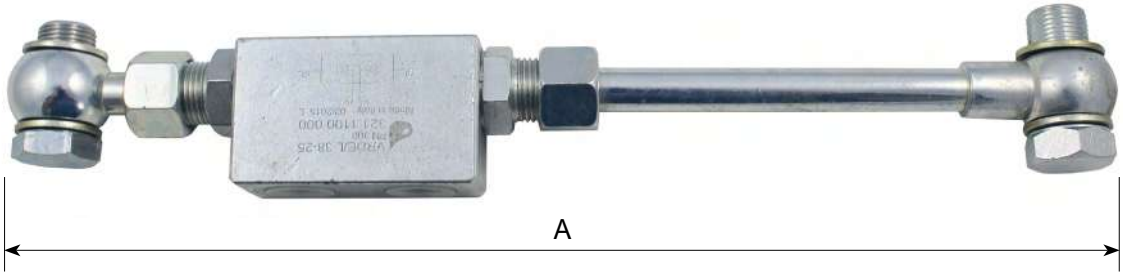

Ref.	Descripción	A mm
503703	Kit válvula de seguridad 3/8”	425

Ref.	Descripción
VALDE	Válvula de volteo de 3/8

Ref.	Descripción
503704	Válvula antirretorno 3/8

Ref.	Descripción
ACQ100516	Bloque válvula 3/8” 40 litros
ACQ100517	Bloque válvula 1/2” 70 litros

Válvula de frenado 3 posiciones

Ref.	Descripción
ACQ100166	Sistema de frenado con retorno con válvula manual

NOTAS: Las imágenes y datos indicados pueden variar sin previo aviso. Cualquier otro modelo que no aparezca en el catálogo, consultar.

Bobinas

Ref. (Rectangular)	Ref. (Redonda)	Bobina
ACQ100737	ACQ100739	12V
ACQ100738	ACQ100740	24V

Conectores

Ref.	Descripción
ACQ100741	Conector negro
ACQ100742	Conector gris
ACQ100743	Conector led 12V

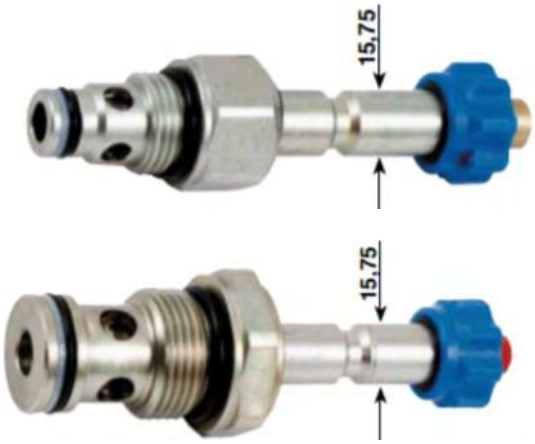

Válvula vei bidireccional

Ref.	Descripción	Presión máx. (bar)
ACQ100744	Válvula bloqueo 3/8” normalmente cerrado 40L	350
ACQ100745	Válvula bloqueo 3/8” normalmente abierto 40L	350
ACQ100746	Válvula bloqueo 1/2” normalmente cerrado 70L	350
ACQ100515	Válvula bloqueo 1/2” normalmente abierto 70L	350

Orientable corto

Ref.	C	A mm	H mm	L mm
ACQ100646	1/4”	12	14.5	40
ACQ100647	3/8”	12	17	40
ACQ100648	1/2”	15	22	45

Cono de cierre

Ref.	Ø Tubo	T mm
ACQ100636	6	9,5
ACQ100637	8	9,5
ACQ100638	10	10
ACQ100639	12	10
ACQ100640	14	10

NOTAS: Las imágenes y datos indicados pueden variar sin previo aviso. Cualquier otro modelo que no aparezca en el catálogo, consultar.

Rácor esférico

Ref.	Descripción
12620	Para tornillo de 3/8”
80851	Para tornillo de 1/4”
ACQ100703	Para tornillo de 1/2”

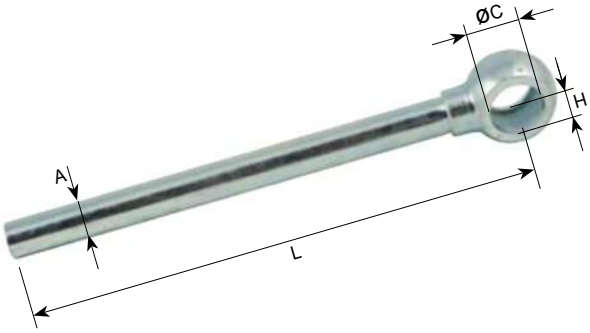

Ojo largo

Ref.	C	A mm	H mm	L mm
ACQ100649	1/4”	10	14.5	200
ACQ100650	1/4”	12	14.5	200
ACQ100651	3/8”	12	17	200
ACQ100652	3/8”	12	17	300

Tuerca DIN 3870

Ref.	Ø Tubo	Rosca mm	CH mm
ACQ100626	6	12 x 1.5	14
ACQ100627	8	14 x 1.5	17
ACQ100628	10	16 x 1.5	19
ACQ100629	12	18 x 1.5	22
ACQ100630	14	22 x 1.5	27

Tornillo para esférico

Ref.	Descripción
TBAG04	Tornillo para esférico 1/4”
TBAG06	Tornillo para esférico 3/8”
TBAG08	Tornillo para esférico 1/2”

Tubo en acero para circuito oleodinámico

Ref.	Ø Exterior	Espesor mm	Largo Mts.
ACQ100615	6	1	3
ACQ100616	8	1	3
ACQ100617	10	1,5	3
ACQ100618	12	1,5	3
ACQ100619	15	1,5	3

NOTAS: Las imágenes y datos indicados pueden variar sin previo aviso. Cualquier otro modelo que no aparezca en el catálogo, consultar.

Válvula de freno

Ref.	(D) A	(D) F mm
ACQ100505	-	M18 x 1.5
ACQ100506	-	M20 x 1.5
ACQ100507	M20 x 1.5	M16 x 1.5
ACQ100508	M20 x 1.5	M18 x 1.5

Válvula de freno bloqueo automático

Ref.	Mod.	Ø F	B mm	Ø D mm	CH F mm
ACQ100509	VF	M18 x 1,5	54,5	44	27
ACQ100510	VF	3/8” GAS	54,5	44	27
ACQ100511	VFS	M18 x 1,5	54,5	44	27
ACQ100512	VFS	3/8” GAS	54,5	44	27
ACQ100513	VFB	3/8” GAS	83,3	44	27
ACQ100514	VFB	1/2 “ GAS	83,3	44	27

Ref.	Descripción
81222	Tapón hembra para macho 1/2 de 1/4”. Azul
80382	Tapón hembra para macho 1/2 de 3/8”. Azul
80383	Tapón hembra para macho 1/2 de 1/2”. Azul
80384	Tapón hembra para macho 1/2 de 3/4”. Azul
82087	Tapón hembra para macho 1/2 de 1/2”. Naranja
82088	Tapón hembra para macho 1/2 de 1/2”. Amarillo
82089	Tapón hembra para macho 1/2 de 1/2”. Negro
82090	Tapón hembra para macho 1/2 de 1/2”. Verde
82092	Tapón hembra para macho 1/2 de 1/2”. Rojo

Ref.	Descripción
81223	Tapón macho para hembra 1/2 de 1/4”. Azul
80385	Tapón macho para hembra 1/2 de 3/8”. Azul
80386	Tapón macho para hembra 1/2 de 1/2”. Azul
80387	Tapón macho para hembra 1/2 de 3/4”. Azul
82083	Tapón macho para hembra 1/2 de 1/2”. Naranja
82084	Tapón macho para hembra 1/2 de 1/2”. Amarillo
82085	Tapón macho para hembra 1/2 de 1/2”. Negro
82086	Tapón macho para hembra 1/2 de 1/2”. Verde
82091	Tapón macho para hembra 1/2 de 1/2”. Rojo

NOTAS: Las imágenes y datos indicados pueden variar sin previo aviso. Cualquier otro modelo que no aparezca en el catálogo, consultar.

Ref.	Descripción
81538	Regulador de caudal 1/2”

Ref.	Descripción
5000	Válvula 3 vías 3/8” (2 hembra-1 macho)
4999	Válvula 3 vías 1/2” (2 hembra-1 macho)

Ref.	Descripción
81384	Enchufe rápido freno 3/8” hembra
82802	Enchufe rápido freno 1/2” hembra
81389	Enchufe rápido freno 3/8” macho
82799	Enchufe rápido freno 1/2” macho

Ref.	Descripción
STU0908F	Enchufe rápido hembra 1/2”
STU0908M	Enchufe rápido macho 1/2”
STU0904F	Enchufe rápido hembra 1/4”
STU0904M	Enchufe rápido macho 1/4”
STU0903F	Enchufe rápido hembra 3/8”
STU0903M	Enchufe rápido macho 3/8”

NOTAS: Las imágenes y datos indicados pueden variar sin previo aviso. Cualquier otro modelo que no aparezca en el catálogo, consultar.

01

02

03

04

05

06

Ref.	Descripción	Figura
ACQ100114/2	Eslinga plana 30 mm x 2 m 1000 kg	1
ACQ100114/3	Eslinga plana 30 mm x 3 m 1000 kg	1
ACQ100114/4	Eslinga plana 30 mm x 4 m 1000 kg	1
ACQ101466	Eslinga plana 50 mm x 3 m 1500 kg	2
ACQ100115/1	Eslinga plana 60 mm x 1 m 2000 kg	3
ACQ100115/2	Eslinga plana 60 mm x 2 m 2000 kg	3
ACQ100115/7	Eslinga plana 60 mm x 2.5 m 2000 kg	3
ACQ100115/3	Eslinga plana 60 mm x 3 m 2000 kg	3
ACQ100115/4	Eslinga plana 60 mm x 4 m 2000 kg	3
ACQ100115/6	Eslinga plana 60 mm x 6 m 2000 kg	3
ACQ100116/2	Eslinga plana 90 mm x 2 m 3000 kg	4
ACQ100116/3	Eslinga plana 90 mm x 3 m 3000 kg	4
ACQ100116/4	Eslinga plana 90 mm x 4 m 3000 kg	4
ACQ100116/5	Eslinga plana 90 mm x 5 m 3000 kg	4
ACQ100116/6	Eslinga plana 90 mm x 6 m 3000 kg	4
ACQ101467	Eslinga plana 120 mm x 4 m 4000 kg	5
ACQ101467/2	Eslinga plana 120 mm x 5 m 4000 kg	5
ACQ101467/1	Eslinga plana 120 mm x 6 m 4000 kg	5
ACQ101468	Eslinga plana 180 mm x 4 m 6000 kg	6

NOTAS: Las imágenes y datos indicados pueden variar sin previo aviso. Cualquier otro modelo que no aparezca en el catálogo, consultar.

Gancho autocierre

Ref.	Descripción
ACQ101724	Gancho autocierre 2000kg grado 80
ACQ101741	Gancho autocierre 5300Kg grado 80

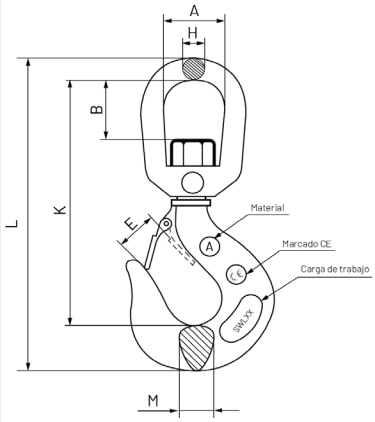

Gancho giratorio con seguro

Ref.	Kilos	A mm	E mm	B mm	H mm	K mm	L mm	M mm
ACQ100734	1000	32	17	22.5	9	108.3	137	16
ACQ100735	2000	42.5	26	33	15.8	150.5	192	17.5
ACQ100736	3000	42.5	26	33	15.8	163	209	23

Gancho autocierre giratorio

Ref.	Descripción
ACQ101889	Gancho autocierre giratorio 1150kg
ACQ101890	Gancho autocierre giratorio 2000kg
ACQ101581	Gancho autocierre giratorio 3150kg
ACQ101785	Gancho autocierre giratorio 5150kg

Gancho para ser soldado

Ref.	Descripción
ACQ101544	Gancho para ser soldado GE-2 2tn

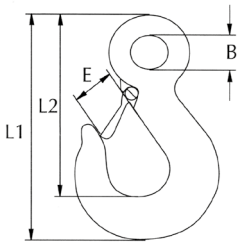

Gancho de elevación con seguro

Ref.	Carga Kg	L1	B	E
ACQ9653	750	82	19	24
ACQ9654	1000	93	23	26
ACQ101515	Gancho elevación con seguro 500 kilos			

NOTAS: Las imágenes y datos indicados pueden variar sin previo aviso. Cualquier otro modelo que no aparezca en el catálogo, consultar.

Gancho autocierre horquilla

Ref.	Descripción
ACQ101725	Gancho autocierre con horquilla 3.2tn

Eslabón de unión

Ref.	Descripción
ACQ101745	Eslabón de unión 3/8 10-8 grado 80
ACQ101559	Eslabón de unión 1/2 13-8 grado 80
ACQ101504	Eslabón de unión 5/16 grado 80
ACQ101884	Eslabón de unión 1.2Tn para cadena de 6mm grado 80
ACQ101504/1	Eslabón de unión 2Tn para cadena de 8mm grado 80
ACQ101745/1	Eslabón de unión 3.15Tn para cadena de 10mm grado 80
ACQ101559/1	Eslabón de unión 5.3Tn para cadena de 13mm grado 80
ACQ101885	Eslabón de unión 8Tn para cadena de 16mm

Gancho para contenedor

Ref.	Descripción
ACQ101627	Gancho para contenedores 6700 kilos

Gancho para contenedor

Ref.	Descripción
ACQ101907	Gancho para contenedores 4000kg
ACQ101908	Gancho para contenedores 6700kg
ACQ101626	Gancho para contenedores 8000kg
ACQ101626/1	Gancho para contenedores 10000kg

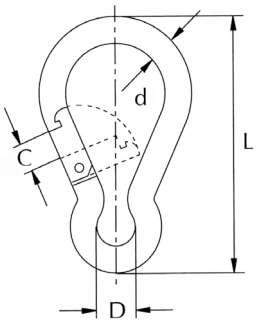

Mosquetón

Ref.	Diámetro	L
ACQ9636	6	60
ACQ9637	8	80
ACQ9638	10	100
ACQ9639	12	140

NOTAS: Las imágenes y datos indicados pueden variar sin previo aviso. Cualquier otro modelo que no aparezca en el catálogo, consultar.

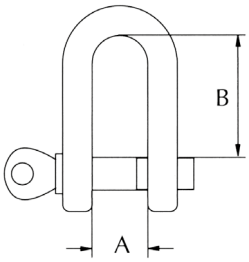

Grillete recto galvanizado

Ref.	Medida	A	B
ACQ9640	6	12	24
ACQ9641	8	16	32
ACQ9642	10	20	40
ACQ9644	16	32	64
ACQ101460	Grillete recto galvanizado 14mm		

Grillete de Lira con bulón

Ref.	Descripción
ACQ101886	Grillete lira alta resistencia 1Tn
ACQ101053	Grillete lira alta resistencia 2Tn 1/2”
ACQ101527	Grillete lira alta resistencia 3.75Tn
ACQ101528	Grillete lira alta resistencia Ø19 4.75Tn
ACQ101529	Grillete lira alta resistencia 6.5Tn
ACQ101887	Grillete lira alta resistencia 8.5T
ACQ101888	Grillete lira alta resistencia 12T

Grillete de Lira con pasador y tuerca

Ref.	Descripción
ACQ101489	Grillete lira tuerca 8500kg

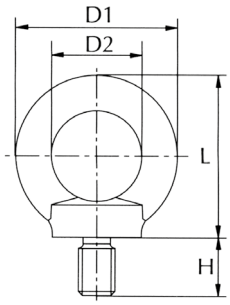

Anilla de elavación macho

Ref.	Rosca	D1	D2	H	L
ACQ9645	M-8	36	20	13	36
ACQ855	M-10	45	25	17	45
ACQ856	M-12	-	-	-	-
ACQ9646	M-14	63	35	27	62

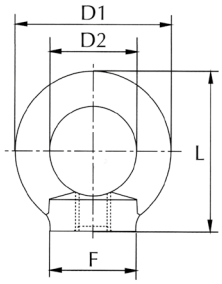

Anilla de elavación hembra

Ref.	Rosca	D1	D2	F	L
ACQ9648	M-8	36	20	20	36
ACQ9649	M-10	45	25	25	45
ACQ101450	M-12	-	-	-	
ACQ9651	M-14	63	35	35	62

NOTAS: Las imágenes y datos indicados pueden variar sin previo aviso. Cualquier otro modelo que no aparezca en el catálogo, consultar.

Cable de acero

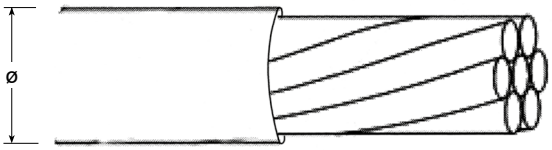

Ref.	Descripción
ACQ10047	Rollo cable acero plastificado Ø4
ACQ10064/1	Rollo cable acero plastificado Ø5
ACQ10065	Rollo cable acero plastificado Ø6
ACQ10066	Rollo cable acero plastificado Ø8
ACQ10067	Rollo cable acero Ø5
ACQ10068	Rollo cable acero Ø6
ACQ10069	Rollo cable acero Ø8
ACQ100759	Rollo cable acero Ø10

Sujetacables

Ref.	Descripción
ACQ10065/1	Sujetacables 6mm
ACQ10066/1	Sujetacables 8mm
ACQ10067/1	Sujetacables 10mm
ACQ10068/1	Sujetacables 16mm

Tensor gancho-anilla DIN 1480

A. Longitud mínima B. Longitud máxima M. Métrica de rosca

Ref.	Descripción (mm)			
	M	A	B	C
ACQ10061	6	170	250	9
ACQ10062	8	180	260	10
ACQ10063	12	240	320	15

Cadena

Ref.	Descripción
ACQ100684	Recta zincada 6 mm
ACQ100685	Recta zincada 8 mm
ACQ100686	Recta zincada 10 mm
ACQ100687	Recta zincada 12 mm
ACQ100688	Recta zincada 14 mm
ACQ100689	Recta zincada 16 mm
ACQ100690	Ovalada zincada 6 mm
ACQ100691	Ovalada zincada 8 mm
ACQ100692	Ovalada zincada 10 mm

NOTAS: Las imágenes y datos indicados pueden variar sin previo aviso. Cualquier otro modelo que no aparezca en el catálogo, consultar.

Ref.	Descripción
ZBA6010201002	Kit reparación Mec 1600 (Incluye paletas, juntas y retenes)
ZBA6010201003	Kit reparación Mec 2000 (Incluye paletas, juntas y retenes)
ZBA6010201005	Kit reparación Mec 4000 (Incluye paletas, juntas y retenes)
ZBA6010201006	Kit reparación Mec 5000 (Incluye paletas, juntas y retenes)
ZBA6010201007	Kit reparación Mec 6500 (Incluye paletas, juntas y retenes)
ZBA6010201008	Kit reparación Mec 8000 (Incluye paletas, juntas y retenes)

Ref.	Descripción
ACQ101330	Junta Hertell para KD-3000/5000 N.18
ACQ101331	Junta Hertell codo para KD-3000/14000 N.24
ACQ101332	Junta Hertell para KD-3000/5000 N.30
ACQ101333	Junta Hertell para KD-6500/14000 N.30
ACQ101334	Junta Hertell para KD-3000/5000 N.42
ACQ101335	Junta Hertell para KD-6500/14000 N.42
ACQ101343	Junta Hertell para KD-3000/5000 N.46
ACQ101344	Junta Hertell para KD-6500/14000 N.46
ACQ101345	Junta Hertell para KD-3000/5000 N.53
ACQ101346	Junta Hertell para KD-6500/14000 N.53

NOTAS: Las imágenes y datos indicados pueden variar sin previo aviso. Cualquier otro modelo que no aparezca en el catálogo, consultar.

Ref.	Descripción
ACQ101000	Engrasador M6 recto
ACQ101001	Engrasador M6 45º
ACQ101002	Engrasador M6 90º
ACQ100999	Engrasador M8 recto
ACQ101910	Engrasador M8 45º
ACQ101003	Engrasador M8 90º
ACQ101004	Engrasador M10 recto
ACQ101006	Engrasador M10 45º
ACQ101005	Engrasador M10 90º

Paletas

Ref.	Descripción
BPD2000	180 x 41 x 6.5 mec 2000
BPD3000	240 x 41 x 6.5 mec 3000
BPD4000	300 x 41 x 6.5 mec 4000
BPD5000	300 x 46.5 x 6.5 mec 5000
BPD6500	370 x 46.5 x 6.5 mec 6500
BPD8000	450 x 46.5 x 6.5 mec 8000
ACQ101336	Paleta Hertell para KD-3000 (160x57x7.5) 4
ACQ101337	Paleta Hertell para KD-4000 (210x57x7.5) 4
ACQ101338	Paleta Hertell para KD-5000 (265x57x7.5) 4
ACQ101339	Paleta Hertell para KD-6500 (240x64x7.5) 6
ACQ101340	Paleta Hertell para KD-8000 (300x64x7.5) 6
ACQ101341	Paleta Hertell para KD-10000 (360x64x7.5) 6
ACQ101342	Paleta Hertell para KD-12000/14000 (425x64x7.5) 6

INFORMACIÓN GENERAL Mangueras

Aspiración

Superflat

Vinetrans

Metalclear

Alfagomma 284AA

Acqua fort

Acqua flat

Aspiración reforzada

Firehose

MANGUERAS

Material disponible bajo consulta

NOTAS: Las imágenes y datos indicados pueden variar sin previo aviso. Cualquier otro modelo que no aparezca en el catálogo, consultar.

Abrazadera de tubo

Ref.	Ø Apriete mm	Ancho cinta mm	Espesor cinta mm
ACQ100401	De 30 a 33	21	1,0
ACQ100402	De 34 a 37	21	1,0
ACQ100404	De 42 a 46	21	1,0
ACQ100406	De 52 a 57	21	1,0
ACQ100408	De 63 a 68	21	1,0
ACQ100409	De 67 a 73	24	1,5
ACQ100411	De 79 a 86	24	1,5
ACQ100413	De 95 a 105	24	1,5
ACQ100416	De 115 a 130	24	1,5
ACQ100417	De 131 a 140	26	1,8
ACQ100419	De 148 a 162	26	1,8
ACQ100421	De 175 a 190	26	1,8
ACQ100423	De 205 a 220	26	1,8

Ref.	Descripción
ACQ101363	Abrazadera Sinfín-L 12-22/9 W2
ACQ101364	Abrazadera Sinfín-L 16-27/9 W2
ACQ101365	Abrazadera Sinfín-L 25-40/9 W2
Consultar medidas y cantidades	

Ref.	Descripción
ACQ101578	Abrazadera tubo de escape 85 mm
ACQ101077	Abrazadera tubo de escape 98 mm
ACQ101078	Abrazadera tubo de escape 105 mm

NOTAS: Las imágenes y datos indicados pueden variar sin previo aviso. Cualquier otro modelo que no aparezca en el catálogo, consultar.

Tajadera Hertell

Ref.	Descripción
ACQ101347	Válvula tajadera Hertell BURU-125 hidráulica
ACQ101348	Válvula tajadera Hertell BURU-150 hidráulica
ACQ101349	Válvula tajadera Hertell BURU-150
ACQ101462	Válvula tajadera Hertell LAU-125
ACQ101461	Válvula tajadera Hertell LAU-150

Tajadera

Ref.	Descripción
ZMTAR07F21250	Tajadera con doble brida 5”
ZMTARZ7F2150	Tajadera con doble brida 6”

Tajadera de palanca

Ref.	D	D mm	H mm	h	L mm	F mm
ACQ100656	2”	48	117	81	265	80
ACQ100657	3”	75	170	121	319	90
ACQ100658	4”	93	218	157	385	100

Cilindros de tajadera

Ref.	Descripción
ZMTARZO050125	Cilindro hidráulico simple efecto de 5”
ZMTARZO050150	Cilindro hidráulico simple efecto de 6”

NOTAS: Las imágenes y datos indicados pueden variar sin previo aviso. Cualquier otro modelo que no aparezca en el catálogo, consultar.

Manguito H - H

Ref.	Medida
ACQ100553	1/4”
ACQ100554	3/8”
ACQ100555	1/2”
ACQ100556	3/4”
ACQ100557	1”
ACQ100558	1 1/4”
ACQ100559	1 1/2”
ACQ100560	2”
ACQ100561	2 1/2”
ACQ100562	3”
ACQ100563	4”

Machón M - M

Ref.	Medida
ACQ100564	1/4”
ACQ100564/1	3/8”
ACQ100565	1/2”
ACQ100566	3/4”
ACQ100567	1”
ACQ100568	1 1/4”
ACQ100569	1 1/2”
ACQ100570	2”
ACQ100571	2 1/2”
ACQ100572	3”
ACQ100573	4”

Tubo roscado

Ref.	Descripción
ACQ100396	Entroque Ø60mm 2”
ACQ100397	Entroque Ø80mm 3”
ACQ100346	Entroque Ø100mm 4”
ACQ100398	Entroque Ø120mm 5”
ACQ100399	Entroque Ø150mm 6”
ACQ100400	Entroque Ø200mm 8”

NOTAS: Las imágenes y datos indicados pueden variar sin previo aviso. Cualquier otro modelo que no aparezca en el catálogo, consultar.

Ref.	Descripción
ACQ100813	Junta P/brida sin amianto DIN 2690 DN50
ACQ100814	Junta P/brida sin amianto DIN 2690 DN80
ACQ100815	Junta P/brida sin amianto DIN 2690 DN100

Ref.	Descripción
ACQ100816	Roscada para extremo ½” x 100mm
ACQ100817	Roscada para extremo 1” x 100mm
ACQ100818	Roscada para extremo 1 ¼” x 100mm
ACQ100819	Roscada para extremo 1 ½” x 100mm
ACQ100820	Roscada para extremo 2 ½” x 60mm
ACQ100821	Roscada a un lado 4” x 80mm inoxidable
ACQ100822	Roscada a un lado 3” x 70mm inoxidable

Ref.	Descripción
ACQ100807	Curva acero En 10253 3D 45º 60.3mm 2”
ACQ100808	Curva acero En 10253 3D 45º 88.9mm 3”
ACQ100809	Curva acero En 10253 3D 45º 114.3mm 4”

Ref.	Descripción
ACQ100810	Brida plana DIN 2576 PN10 DN50 2”
ACQ100811	Brida plana DIN 2576 PN10 DN80 3”

NOTAS: Las imágenes y datos indicados pueden variar sin previo aviso. Cualquier otro modelo que no aparezca en el catálogo, consultar.

Ref.	Descripción
ACQ101758	Acoplamiento para tajaderas Hertell Ø125
ACQ101742	Acoplamiento para tajaderas Hertell Ø150

Válvula de pie rosca hembra

Ref.	Medida
ACQ100606	1/2”
ACQ100607	3/4”
ACQ100608	1”
ACQ100611	2”

Válvula de fondo

Ref.	Ø mm
ACQ100427	60
ACQ100428	80
ACQ100429	100
ACQ100430	120
ACQ100431	150

Válvula retención pesada con obturador metálico H-H

Ref.	Medida
ACQ100597	1/2”
ACQ100598	3/4”
ACQ100599	1”
ACQ100602	2”
ACQ100604	3”

NOTAS: Las imágenes y datos indicados pueden variar sin previo aviso. Cualquier otro modelo que no aparezca en el catálogo, consultar.

Entroque rosca M-M de tubo

Ref.	Medida
ACQ100581	1/4”
ACQ100582	3/8”
ACQ100583	1/2”
ACQ100584	3/4”
ACQ100585	1”
ACQ100586	1 1/4”
ACQ100587	1 1/2”
ACQ100588	2”

Entroque rosca manguera

Ref.	Medida
ACQ100589	1/4”
ACQ100590	3/8”
ACQ100591	1/2”
ACQ100592	3/4”
ACQ100593	1”
ACQ100594	1 1/4”
ACQ100595	1 1/2”
ACQ100596	2”

Válvula de esfera

Ref.	Medida
ACQ100539	1/2”
ACQ100540	3/4”
ACQ100541	1”
ACQ100544	2”
ACQ100242	3”
ACQ100241	4”

Válvula de bola pvc para roscar

Ref.	Medida
ACQ100574	3/4”
ACQ100575	1”
ACQ100576	1 1/4”
ACQ100577	1 1/2”
ACQ100578	2”

NOTAS: Las imágenes y datos indicados pueden variar sin previo aviso. Cualquier otro modelo que no aparezca en el catálogo, consultar.

Depresores

Ref.	Descripción
BD4000	Mec. 4000 M Ø60
BD5000	Mec. 5000 M Ø60
BD6500	Mec. 6500 M Ø60
BD8000	Mec. 8000 M Ø60

Depresores Hertell

Ref.	Descripción
KD-3000	KD-3000 (540 rpm) a KD-12000 (1000 rpm)
KDP	KDP (1400 rpm) eje directo
KD-1400	KD14000 (540/1000 rpm) refrigerado
KL-18	KL-18 (540/1000 rpm) refrigerado

Bombas de membrana

Ref.	Descripción
501	Bomba 503 55 Litros/Minuto
630	Bomba 813 81 Litros/ Minuto
759	Bomba 1203 116 Litros/ Minuto

Válvula de seguridad

Ref.	Descripción
ZMTARZO086032	Válvula seguridad 1”1/4
ZMTARZO086040	Válvula seguridad 1”1/2
ZMTARZO087050	Válvula seguridad 2”

Ref.	Descripción
ACQ100858	Válvula de seguridad vacío 1” ½

NOTAS: Las imágenes y datos indicados pueden variar sin previo aviso. Cualquier otro modelo que no aparezca en el catálogo, consultar.

Cuentagotas

Ref.	Descripción
ARZO030006000	Engrasador cuenta gotas simple
ARZO031006000	Engrasador cuenta gotas doble

Válvula de sifón

Ref.	Descripción
ZMTARZO024060	Válvula sifón curvo para manguera, Ø60
ZMTARZO024080	Válvula sifón curvo para manguera, Ø80
ZMTSPZO024045	Recambio visor válvula de sifón
ZMTOR02404501	Junta 129,5 x 6,99

Ref.	Descripción
ACQ101265	Válvula de llenado D.60
ZMTARZO018060	Válvula de llenado 18/60

Bola

Ref.	Descripción
ZMTARZO110060	Ø60mm / 95gr
ZMTARZO110080	Ø80mm / 180gr
ZMTARZO111080	Ø80mm / 240gr
ACQ100348	Ø100mm / 400gr

NOTAS: Las imágenes y datos indicados pueden variar sin previo aviso. Cualquier otro modelo que no aparezca en el catálogo, consultar.

Figura 1

Figura 2

Figura 3

Manómetro con glicerina

Ref.	Escala bar	Banda rosca	Rosca	Ø mm	Carcasa	Figura
ACQ100663/1	0 / 60	30-60	1/4”	63	Abs	1
ACQ100664	0 / 80	40-80	1/4”	63	Abs	1
ACQ100665	0 / 100	50-100	1/4”	63	Abs	1
ACQ100666	0 / 120	60-120	1/4”	63	Abs	1
ACQ9561	0 / 160	80-160	1/4”	63	Abs	1
ACQ100667	0 / 250	125-250	1/4”	63	Abs	1
ACQ100668	0 / 315	150-315	1/4”	63	Abs	1
ACQ100669	0 / 400	-	1/4”	63	Inox	2
ACQ100670	0 / 600	-	1/4”	63	Inox	2
ACQ100671	0 / 400	-	1/4”	63	Inox	3
ACQ100672	0 / 600	-	1/4”	63	Inox	3

Manovacúmetro

Ref.	Ø mm	Rosca
ACQ100673	60	1/4”
ACQ9562	80	3/8”

NOTAS: Las imágenes y datos indicados pueden variar sin previo aviso. Cualquier otro modelo que no aparezca en el catálogo, consultar.

Junta de goma para junta esférica

Ref.	Ø Tubo mm	Ø Interior mm	Espesor mm
ACQ100433	60	85	9.8
ACQ100434	80	105	11.8
ACQ100435	100	123	11.8
ACQ100436	120	141	15.2
ACQ100437	150	175	15.4
ACQ100438	200	235	18.0
ACQ100439	60	83,5	11,5
ACQ100440	80	103,50	13,5
ACQ100441	100	121,50	13,2
ACQ100442	120	138,50	16,3
ACQ100443	150	171,00	17,5

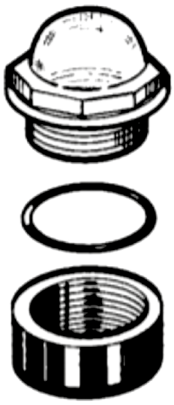

Figura 1

Figura 2

Figura 3

Visor

Ref.	Descripción	Figura
ZMTSPZO04055	Visor de cristal 2”	1
ZMTSPO0400800	Visor de cristal 3”	1
ZMTOR01504500	Junta 58,74 x 3,53	2
ZMTOR04008002	Junta 85,32 x 3,53	2
ZMTGHAC040050	Racor 2”	3
ACQ100347	Racor 3”	3

Visor

Ref.	Descripción
ZMTARZO041100	Visor cplt. 4" cristal (41)

Ref.	Descripción
ARZO044110000	Indicador de nivel tubo D.50 1000mm

NOTAS: Las imágenes y datos indicados pueden variar sin previo aviso. Cualquier otro modelo que no aparezca en el catálogo, consultar.

Esparcidor hembra

Ref.	Descripción
ZED0181C120G0	Esparcidor hembra Ø120mm
700F.104D.15	Esparcidor hembra Ø150mm
ACQ101404	Esparcidor hembra Ø100mm

Plato difusor

Ref.	Descripción
ZED0188C000S0	Plato difusor

Esparcidor macho

Ref.	Descripción
ACQ100349	Esparcidor macho Ø100mm
ZED0180C120S0	Esparcidor macho Ø120mm
ZED0180C150S0	Esparcidor macho Ø150mm
ACQ100350	Esparcidor macho Ø200mm

Rotula tapón

Ref.	Descripción
ZED0110C12050	Tapón macho 120mm
ZED0110C15050	Tapón macho 150mm

NOTAS: Las imágenes y datos indicados pueden variar sin previo aviso. Cualquier otro modelo que no aparezca en el catálogo, consultar.

Brida con tubo enlace gatillo hembra

Ref.	Descripción	Distancia taladros
ACQ100384	Brida c/enlace hembra Ø100mm	150mm
ACQ100385	Brida c/enlace hembra Ø120mm	150mm
ACQ100386	Brida c/enlace hembra Ø150mm	150mm
ACQ100387	Brida c/enlace hembra Ø200mm	180mm

Enlace gatillo rosca hembra

Ref.	Descripción
ACQ100392	Hembra con rosca Ø60mm 2”
ACQ100393	Hembra con rosca Ø80mm 3”
ACQ100394	Hembra con rosca Ø100mm 4”
ZED0122C1205	Hembra con rosca Ø120mm 5”
ZED0122C1206	Hembra con rosca Ø150mm 6”
ACQ100395	Hembra con rosca Ø200mm 8”

Rotula rosca macho

Ref.	Descripción
ACQ100388	Macho con rosca Ø60mm 2”
ACQ100389	Macho con rosca Ø80mm 3”
ACQ100390	Macho con rosca Ø100mm 4”
ZED0123C1205	Macho con rosca Ø120mm 5”
ZED0123C1206	Macho con rosca Ø150mm 6”
ACQ100391	Macho con rosca Ø200mm 8”

Enlace gatillo tapón

Ref.	Descripción
ACQ100353	Tapón hembra Ø60mm
ACQ100354	Tapón hembra Ø80mm
ACQ100355	Tapón hembra Ø100mm
ZED109C120G00	Tapón hembra Ø120mm
ZED109C150G00	Tapón hembra Ø150mm
ACQ100356	Tapón hembra Ø200mm

NOTAS: Las imágenes y datos indicados pueden variar sin previo aviso. Cualquier otro modelo que no aparezca en el catálogo, consultar.

Ref	Descripción	Espigas
ACQ100371	Hembra c/portamanguera Ø60mm	2
ACQ100372	Hembra c/portamanguera Ø80mm	2
ACQ100373	Hembra c/portamanguera Ø100mm	2
ZED121C120G00	Hembra c/portamanguera Ø120mm	2
ZED121C150G00	Hembra c/portamanguera Ø150mm	2
ACQ100374	Hembra c/portamanguera Ø200mm	2
ACQ100375	Hembra c/portamanguera Ø80mm	3
ACQ100376	Hembra c/portamanguera Ø100mm	3
ACQ100377	Hembra c/portamanguera Ø120mm	3
ACQ100378	Hembra c/portamanguera Ø150mm	3
ACQ100379	Hembra c/portamanguera Ø200mm	3

Macho con brida

Ref.	Descripción
ACQ100351	Macho con brida Ø100mm
ZED185C120S00	Macho con brida Ø120mm
ZED185C150S00	Macho con brida Ø150mm
ACQ100352	Macho con brida Ø200mm

Rotula para manguera

Ref	Descripción
ACQ100367	Macho c/portamanguera Ø60mm
ACQ100368	Macho c/portamanguera Ø80mm
ACQ100369	Macho c/portamanguera Ø100mm
ZED0120C1200S	Macho c/portamanguera Ø120mm
ZED120C150S00	Macho c/portamanguera Ø150mm
ACQ100370	Macho c/portamanguera Ø200mm

NOTAS: Las imágenes y datos indicados pueden variar sin previo aviso. Cualquier otro modelo que no aparezca en el catálogo, consultar.

Curva 90º macho con cono

Ref.	Descripción
ACQ100357	Curva 90º macho con cono Ø100mm
ACQ100358	Curva 90º macho con cono Ø120mm
ACQ100359	Curva 90º macho con cono Ø150mm
ACQ100360	Curva 90º macho con cono Ø200mm

Curva 90º macho-hembra

Ref.	Descripción
ACQ100361	Curva 90º macho-hembra Ø60mm
ACQ100362	Curva 90º macho-hembra Ø80mm
ACQ100363	Curva 90º macho-hembra Ø100mm
ACQ100364	Curva 90º macho-hembra Ø120mm
ACQ100365	Curva 90º macho-hembra Ø150mm
ACQ100366	Curva 90º macho-hembra Ø200mm

Brida con tubo roscado cincado

Ref.	Descripción	Distancia taladros
ACQ100380	Brida con tubo Ø100mm 4”	150mm
ACQ100381	Brida con tubo Ø120mm 5”	150mm
ACQ100382	Brida con tubo Ø150mm 6”	150mm
ACQ100383	Brida con tubo Ø200mm 8”	180mm

NOTAS: Las imágenes y datos indicados pueden variar sin previo aviso. Cualquier otro modelo que no aparezca en el catálogo, consultar.

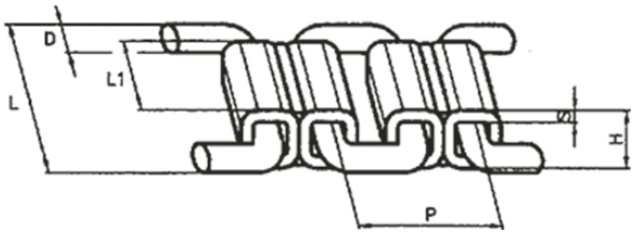

Cadena esparcidor

Ref.	Descripción	D mm	H mm	L mm	L1 mm	S mm	P mm	C. rotura
1424	80 / 12	12	24	56	30	5	81.75	7.500

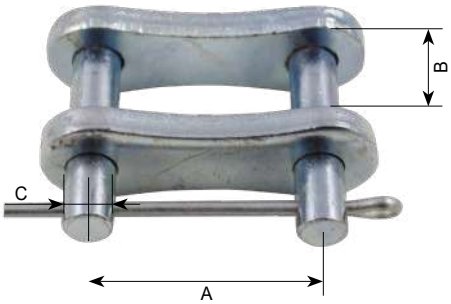

Junta para cadena

Ref.	Descripción	A mm	B mm	C mm
1436	80 / 12 - 100 / 12	47	24	8

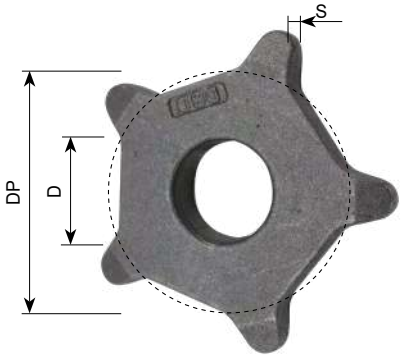

Piñon

Ref.	Descripción	D mm	DP mm	S mm
1438	80 / 5	40	124	23
1426	80 / 5	35	124	23
1441	80 / 5	45	124	23
1446	80 / 6	45	124	23

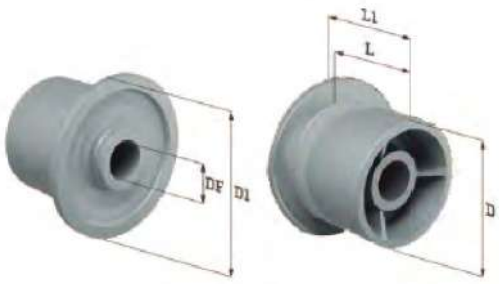

Rodillo tensor

Ref.	D mm	DF mm	D1 mm	L mm	L1 mm
R-1	108,8	35,5	145	82	100

NOTAS: Las imágenes y datos indicados pueden variar sin previo aviso. Cualquier otro modelo que no aparezca en el catálogo, consultar.

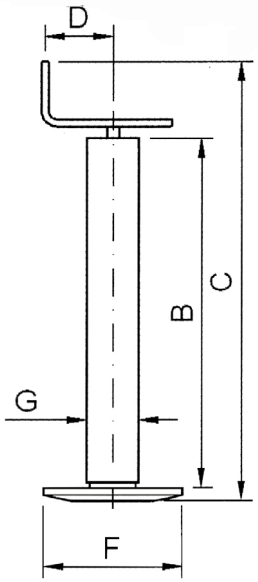

Ref.	Descripción
1092	Apoyo sin ruedas C.50-300/ 300kg. P-525
1093	Apoyo sin ruedas C.60-300/600kg. P-545
1087	Apoyo sin ruedas C.70-300/1000kg. P-560
1094	Apoyo sin ruedas C.80-300/1200kg. P-575
ACQ100300	Apoyo sin ruedas C.40-2/4 – 300kg

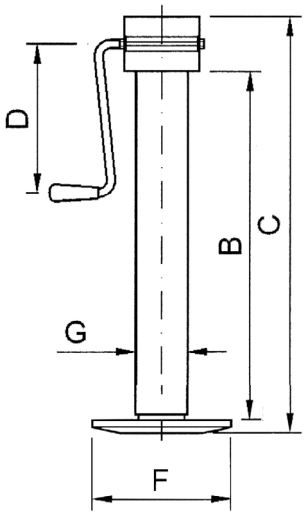

Ref.	Descripción
1406	Apoyo sin ruedas C.70-310/3000kg. DG-701
1407	Apoyo sin ruedas C.80-310/4000kg. DG-706

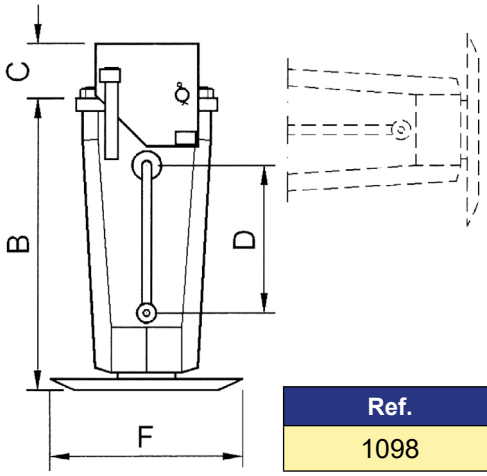

Ref.	Descripción
1098	Apoyo sin ruedas 70-170/600kg. ABT. LAT.

NOTAS: Las imágenes y datos indicados pueden variar sin previo aviso. Cualquier otro modelo que no aparezca en el catálogo, consultar.

Ref.	Descripción
ACQ9573	Asiento agrícola cubeta

Ref.	Descripción
AA5	Asiento con guía corredera RM-30

Ref.	Descripción
AA5/1	Asiento con guía corredera RM-30

Ref.	Descripción
AA5/13	Asiento RM81 con suspensión neumática

NOTAS: Las imágenes y datos indicados pueden variar sin previo aviso. Cualquier otro modelo que no aparezca en el catálogo, consultar.

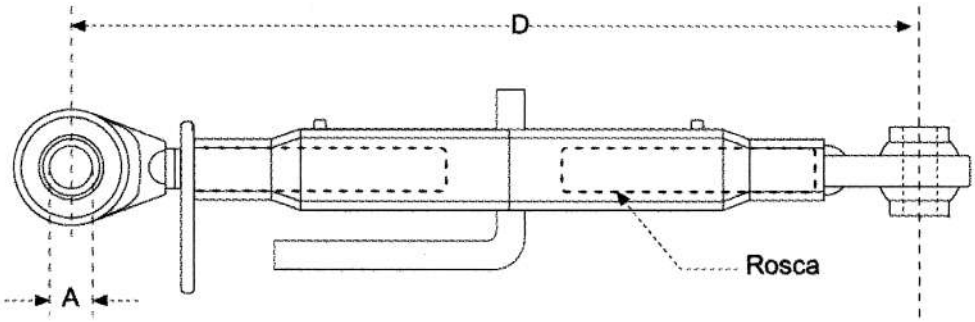

3º punto mecánico

Ref.	D min	D máx	A	Rosca
ACQ100219	400	550	19	M22 x 2,5
ACQ9547	340	490	19	M22 x 2,5
ACQ100120	486	726	25	M30 x 3
ACQ100180	586	826	25	M30 x 3
ACQ100181	730	750	25	M30 x 3
ACQ100182	850	1070	25	M30 x 3
ACQ100183	636	876	25	M30 x 3
ACQ100220	450	650	25	M27 x 3
ACQ9558	516	756	25	M30 x 3
ACQ9929	350	550	25	M27 x 3
ACQ9930	546	794	25	M27 x 3
ACQ100663	650	970	32	M40 x 3
ACQ100664	770	1090	32	M40 x 3

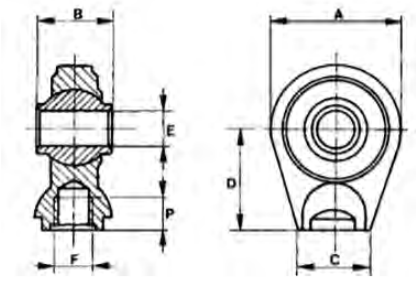

Rótula para cilindros

Ref.	E mm	B mm	D mm	A mm	C mm	F mm	P mm
ACQ100475	19.3	30	48	53	25	-	-
ACQ100476	19.3	44	48	53	25	-	-
ACQ100481	19.3	35	50	62	D.26	-	-
ACQ100482	22.2	35	50	62	D.26	-	-
ACQ100484	25.4	40	65	75	D.38	-	-
ACQ100485	25.4	51	65	75	D.38	-	-
ACQ100490	30.2	51	70	80	D.50	-	-
ACQ100497	35.2	55	65	83	D.50	-	-

NOTAS: Las imágenes y datos indicados pueden variar sin previo aviso. Cualquier otro modelo que no aparezca en el catálogo, consultar.

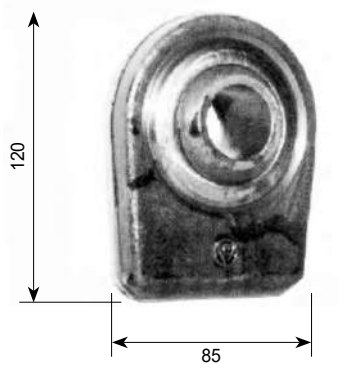

Rótula mixta

Ref.	Descripción
ACQ9539	Interior Ø28 x 45mm longitud
ACQ9541	Interior Ø30 x 45mm longitud
ACQ9543	Interior Ø35 x 45mm longitud
ACQ9544	Interior Ø38 x 45mm longitud
ACQ9545	Interior Ø25 x 34mm longitud

Enganche rápido

Ref.	Descripción
ACQ9528	Para bola 56mm
ACQ9529	Para bola 64mm

No incluye rótula

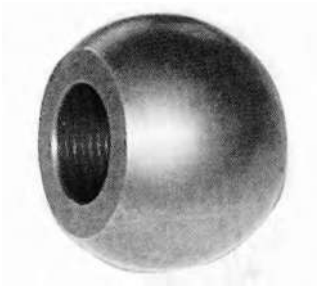

Rótula para enganche rápido

Ref.	Exterior	Interior	Longitud
ACQ101920	50mm	22mm	51mm
ACQ101921	50mm	25mm	51mm
ACQ9530	56mm	20mm	45mm
ACQ9531	56mm	22mm	45mm
ACQ9532	56mm	28mm	45mm
ACQ9533	56mm	30mm	45mm
ACQ9534	64mm	28mm	45mm
ACQ9535	64mm	30mm	45mm
ACQ100751	64mm	38mm	45mm
ACQ100901	60mm	25.4mm	50mm
ACQ100902	60mm	32.4mm	50mm
ACQ101787	64mm	-	45mm

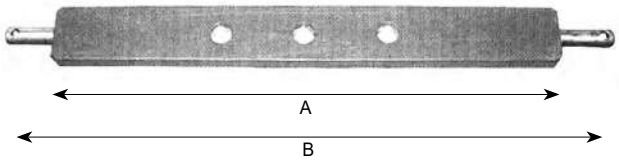

Barra de enganche

Ref.	A mm	B mm	Ejes mm	Taladros mm
ACQ9574	615	725	Ø22	Ø26
ACQ9575	920	1040	Ø28	Ø28.5

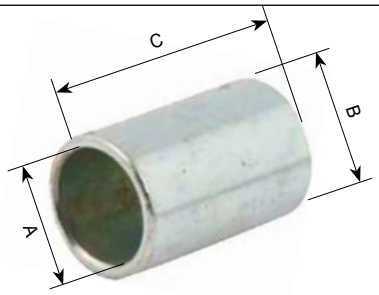

Casquillo de reducción

Ref.	A mm	B mm	C mm
501890	19.4	25.4	51
ACQ100659	25.4	31.8	51
ACQ100660	22.4	28.4	44
ACQ100662	28.4	37.8	44

NOTAS: Las imágenes y datos indicados pueden variar sin previo aviso. Cualquier otro modelo que no aparezca en el catálogo, consultar.

Transmisiones estándar

Ref.	Descripción
BT1N081007007	T.G1.081CE 1 3/8” Z6-1 3/8” Z6
BT2N081007007	T.G2.081.CE 1 3/8” Z6-1 3/8” Z6
BT4N081007007	T.G4.081.CE 1 3/8” Z6-1 3/8” Z6
BT7N081007007	T.G7.081.CE 1 3/8” Z6-1 3/8” Z6
BT8N081007007	T.G8.081.CE 1 3/8” Z6-1 3/8” Z6

Transmisión con embrague

Ref.	Descripción
WE7G7N086CE00	T.G8.081.CE- 1 3/8” Z6-1 3/8” Z6

Transmisión homocinética

Ref.	Descripción
BT4R081WR7007	T.80º-G4.081.CE-1 3/8” Z6-1 3/8” Z6
BT7R081WR7007	T.80º-G7.081.CE-1 3/8” Z6-1 3/8” Z6

Transmisión rueda libre

Ref.	Descripción
BT7N081007096	T.G7.081.CE-1 3/8” Z6-RA1

Reducciones / Reductores / Prolongadores

Ref.	Exterior	Interior	Largo total	Interior	Fig.
ACQ100337	1” 1/8 Z6	1” 3/8 Z6	150 mm	Estriado	1
ACQ100126	1” 3/8 Z6	1” 3/8 Z6	150 mm	Estriado	1
ACQ100341	1” 3/8 Z6	1” 3/8 Z21	150 mm	Estriado	1
ACQ100338	1” 3/8 Z6	1” 3/4 Z6	165 mm	Estriado	1
ACQ100339	1” 3/4 Z6	1” 3/4 Z6	165 mm	Estriado	1
ACQ100340	1” 3/4 Z6	1” 3/8 Z6	165 mm	Estriado	1
ACQ100342	1” 3/8 Z6	1” 3/8 Z20	165 mm	Estriado	1
ACQ100994	1” 3/8 Z6	1” 3/4 Z20	165 mm	Estriado	1
ACQ101109	1” 3/8 Z6	1” 3/8 Z6	150 mm	Estriado	2
ACQ101961	1” 3/8 Z6	1” 3/8 Z21	150 mm	Estriado	2
ACQ101138	1” 3/8 Z6	1” 3/4 Z6	165 mm	Estriado	2
ACQ101962	1” 3/8 Z6	1” 3/4 Z20	165 mm	Estriado	2
ACQ101955	1” 1/8 Z6	1” 3/8 Z6	130 mm	Estriado	3
ACQ101110	1” 3/8 Z6	Ø 35	120 mm	Cilíndrico	3
ACQ101025	1” 3/8 Z6	Ø 25	145 mm	Cilíndrico	3
ACQ101108	1” 3/8 Z6	Ø 30	145 mm	Cilíndrico	3
ACQ101107	1” 3/8 Z6	Ø 20	150 mm	Cilíndrico	3

NOTAS: Las imágenes y datos indicados pueden variar sin previo aviso. Cualquier otro modelo que no aparezca en el catálogo, consultar.

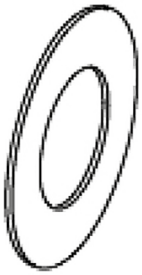

Discos de fricción de embrague

Ref.	Modelo	Medidas
247000054R08	FF 1/3	140 x 85 x 3.2
247006251R08	FV-FT 32/34	141 x 77 x 3.2
247006351R08	FV-FT-FN 42/44	162 x 85 x 3.2
247000061R08	FF-2-4	160 x 97 x 3.2

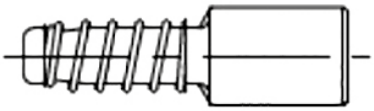

Pasadores de nudos

Ref.	Modelo	Ataque	Medidas
403000021R10	G1/G2	1´´3/8 Z6-Z21	13,85 x 42
403000001R10	G4/G5/G7	1´´3/8 Z6-Z21	13,85 x 47
403000032R10	G8/108/G9	1´´3/8 Z6-Z21	13,85 x 58

Ref.	Descripción
ACQ101718	Nudo DIM.G4 T.INT.36 – LB4 1 3/8Z6 / 1700NM

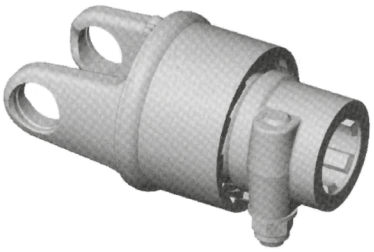

Nudo de rueda libre

Ref.	Modelo	Medidas
601106704	G7-106	30.2 x 91.4
601217601	G8-107	35 x 93.5

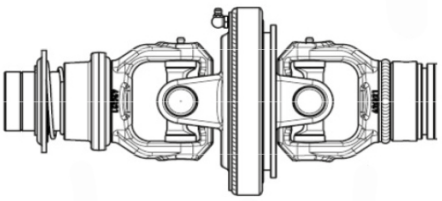

Nudos homocinéticos

Ref.	Modelo	Cruceta	Tubo
7G4GWW49WR7M	Nudo homocinético tubo exterior: G4r-1r4	22 x 86	43.5/3.1
7G7GWW49WR7M	Nudo homocinético tubo exterior: G7r-1r6	27 x 100	54/3.7
7G4GWW50WR7M	Nudo homocinético tubo interior: G4r-1r4	22 x 86	36.6/4.3
7G7GWW50WR7M	Nudo homocinético tubo interior: G7r-1r6	27 x 100	45.6/4.5

NOTAS: Las imágenes y datos indicados pueden variar sin previo aviso. Cualquier otro modelo que no aparezca en el catálogo, consultar.

Horquilla estriada 1” 3/8 Z6 pulsador

Ref.	Modelo	Cruceta asociada
5070B0306A	G1-101	22 x 54
5070C0306A	G2-102	23.8 x 61.3
5070E0306A	G4-143	27 x 74.6
5070G0306A	G5-105	30.2 x 79.4
5070H0306A	G7-106	30.2 x 91.4
5070L0306A	G8-107	35 x 93.50
5070M0306A	G9-108	35 x 106
5721003A1	*110	41 x 118

Horquilla estriada 1” 3/8 Z6 con collarín a bolas

Ref.	Modelo	Cruceta asociada
5720B0355	G1	22 x 54
5720C0355	G2	23.8 x 61.3
5720E0355	G4	27 x 74.6
5720G0355	G5	30.2 x 79.4
5720H0355	G7	30.2 x 91.4
5720L0355	G8	35 x 93.5
5720M0351	G9	35 x 106

Horquilla con bulón cónico 1” 3/8 Z6

Ref.	Modelo	Cruceta asociada
ACQ9611	G1	22 x 54
ACQ9612	G2	23.8 x 61.3
ACQ9613	G4	27 x 74.6
ACQ9614	G5	30.2 x 79.4
ACQ100334	G7	30.2 x 91.4
ACQ100335	G8	35 x 93.5
ACQ100336	G9	34.9 x 106

NOTAS: *Las horquillas dimensión 110 llevan sistema exclusivo de bloqueo.Las imágenes y datos indicados pueden variar sin previo aviso.

Cruceta para nudo simple

Ref.	Modelo	Medidas
BCWE4120B0012	G1	22 x 54
BCWE4120C0012	G2	23.8 x 61.3
BCWE4120E0012	G4	27 x 74.6
BCWE4120G0012	G5	30.2 x 79.4
BCWE4120H0012	G7	30.2 x 91.4
BCWE4120L0012	G8	35 x 93.5
WE41208	G9	35 x 106
WE41210	110	41 x 118

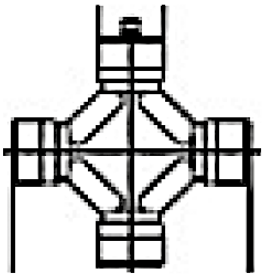

Cruceta para nudo homocinético 80º

Ref.	Modelo	Medidas
4120E0051	G4r-1r4	22 x 86
4120G0051	G7r-1r6	27 x 100
4120L0051	G8r-1r8	30.2 x 106
412040012	654	23.8 x 86
412060012	656	30.2 x 99.4

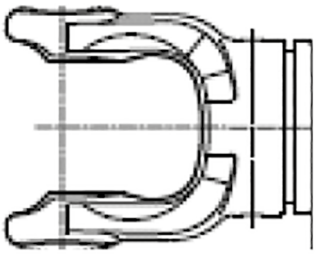

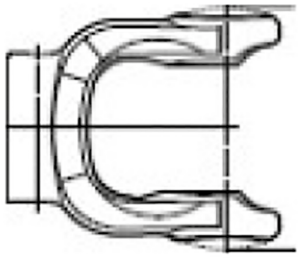

Horquillas para tubo triángular por tubo

Ref.	Modelo	Cruceta	Tubo
201016836	G1-101	22 x 54	32.5/2.6 exterior/hembra
204026836	G2-102	23.8 x 61.3	36/3.2 exterior/hembra
204046836	G4-143	27 x 74.6	43.5/3.4 exterior/hembra
204056836	G5-105	30.2 x 79.4	51.5/3 exterior/hembra
204066836	G7-106	30.2 x 91.4	54/4 exterior/hembra
204076836	G8-107	35 x 93.5	54/4 exterior/hembra
204086829	G9	35 x 106	63/4 exterior/hembra
204086836	108	35 x 106	63/4 exterior/hembra
204106801	*110	41 x 118	66/5.6 exterior/hembra
204016837	G1-101	22 x 54	26.5/4 interior/macho
204026837	G2-102	23.8 x 61.3	29/4 interior/macho
204046837	G4-143	27 x 74.6	36/4 interior/macho
204056837	G5-105	30.2 x 79.4	45/3.8 interior/macho
204066837	G7-106	30.2 x 91.4	45/4.2 interior/macho
204076837	G8-107	35 x 93.5	45/5.5 interior/macho
204086830	G9	35 x 106	54/4 interior/macho
204086837	108	35 x 106	54/4 interior/macho
204106802	*110	41 x 118	54/6 interior/macho

NOTAS: *Las horquillas dimensión 110 llevan sistema exclusivo de bloqueo. Las imágenes y datos indicados pueden variar sin previo aviso.

Tubo triangular exterior para nudo simple

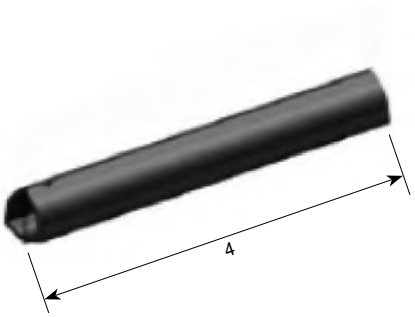

Ref.	Modelo	Medidas
BTU125031000A	G1-101	32.5/2.6 - 1m
BTU125051000A	G2-102	36/3.2 - 1m
BTU125081000A	G4-143	43.5/3.4 - 1m
BTU125101000A	G5-105	51.5/3 - 1m
BTU125121000A	G7-106	54/4 - 1m
BTU125121000A	G8-107	54/4 - 1m
BTU125221000A	G9-108	63/4 - 1m
125151000A	110	66/5.6 - 1m
BTU125033000A	G1-101	32.5/2.6 - 3m
BTU125053000A	G2-102	36/3.2 - 3m
BTU125083000A	G4-1043	43.5/3.4 - 3m
BTU125103000A	G5-105	51.5/3 - 3m
BTU125123000A	G7-106	54/4 - 3m
BTU125123000A	G8-107	54/4 - 3m
BTU125223000A	G9-108	63/4 - 3m
125153000A	110	66/5.6 - 3m

Tubo triangular exterior para nudo homocinético

Ref.	Modelo	Medidas
125161000A	G4	43.5/3.1-1m
125163000A	G7	54/3.7-1m
125163000A	G4	43.5-3.1-3m
125173000A	G7	54/3.7-3m

Macho estriado

Ref.	Descripción
149331000	Macho estriado 1” 3/8 Z6 largo 1m
149333000	Macho estriado 1” 3/8 Z6 largo 3m
ACQ100719	Macho estriado 1” 3/4 Z6 m
ACQ100720	Macho estriado 1” 3/8 Z4 30 cm

Hembra

Figura 1

Figura 2

Ref.	Descripción	Figura
226000306R05	Hembra 13/8” Z6 100 mm	2
ACQ100721	Hembra 3/4” Z6 100 mm	2
ACQ100722	Hembra 3/4” Z20 80 mm	1

NOTAS: Las imágenes y datos indicados pueden variar sin previo aviso. Cualquier otro modelo que no aparezca en el catálogo, consultar.

Tubo triangular interior para nudo simple

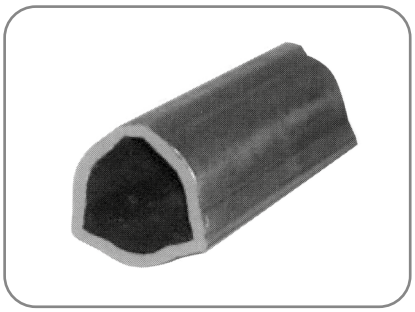

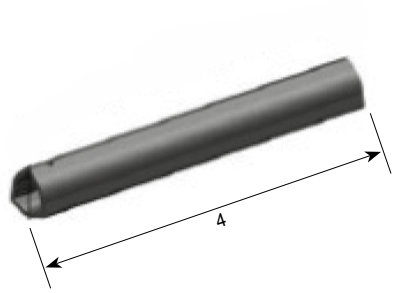

Ref.	Modelo	Medidas
125021000A	G1-101	26.5/4 - 1m
BTU125041000A	G2-102	29/4 - 1m
BTU125071000A	G4-143	36/4 - 1m
BTU125971000A	G5-105	45/3.8 - 1m
BTU125091000A	G7-106	45/4.2 - 1m
BTU125111000A	G8-107	45/5.5 - 1m
BTU125121000A	G9-108	54/4 - 1m
125141000A	110	54/6 - 1m
BTU125023000A	G1-101	26.5/4 - 3m
BTU125043000A	G2-102	29/4 - 3m
BTU125073000A	G4-143	36/4 - 3m
BTU125973000A	G5-105	45/3.8 - 3m
BTU125093000A	G7-106	45/4.2 - 3m
BTU125113000A	G8-107	45/5.5 - 3m
BTU125123000A	G9-108	54/4 - 3m
125143000A	110	54/6 - 3m

Tubo triangular interior para nudo homocinético

Ref.	Modelo	Medidas
245101000	G4	36.6/4.3-1m
245161000	G7	45.6/4.5-1m
245103000	G4	36.6/4.8-3m
245163000	G7	45.6/4.5-3m

Tubos hexagonales

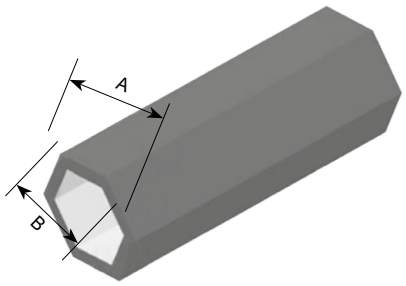

Ref.	A mm	B mm
ACQ100530	20	14
ACQ100531	26	18
ACQ100532	27	19
ACQ100533	27	23
ACQ100534	28	20
ACQ100535	28	36
ACQ100536	30,5	23
ACQ100537	35	27
ACQ100538	42	36

NOTAS: Las imágenes y datos indicados pueden variar sin previo aviso. Cualquier otro modelo que no aparezca en el catálogo, consultar.

Nudos estándar ataque 1 3/8” Z6. Serie global 100

Ref.	Modelo	Cruceta	Tubo
BNG1049007	Tubo exterior G1-101	22 x 54	32.5/2.6
BNG2049007	Tubo exterior G2-102	23.8 x 61.3	36/3.2
BNG4049007	Tubo exterior G4-143	27 x 74.6	43.5/3.4
BNG5049007	Tubo exterior G5-105	30.2 x 79.4	51.5/3
BNG6049007	Tubo exterior G7-106	30.2 x 91.4	54/4
BNG8049007	Tubo exterior G8-107	35 x 93.5	54/4
WE71G0049T07	Tubo exterior 110	41 x 118	66/5.6
BNG1050007	Tubo interior G1-101	22 x 54	26.5/4
BNG2050007	Tubo interior G2-102	23.8 x 61.3	29/4
BNG4050007	Tubo interior G4-143	27 x 74.6	36/4
BNG5050007	Tubo interior G5-105	30.2 x 79.4	45/3.8
BNG6050007	Tubo interior G7-106	30.2 x 91.4	45/4.2
BNG8050007	Tubo interior G8-107	35 x 93.5	45/5.5
WE71G0050S07	Tubo interior 110	41 x 118	54/6
WE7G7GC049014	Tubo exterior G7-54 c/ tornillo	Consultar	Consultar
WE7G7GC050014	Tubo interior G7-45 c/ tornillo	Consultar	Consultar

Embragues

Ref.	Modelo	Cruceta asociada	Toma	Nº discos	Ø exterior mm	Tamaño ferodos mm	Tara mm	Tipo embrague
661H46203	G7-106	30.2 x 91.4	1.3/8” Z6	2 D.	180	141 x 77	1100	FV32-N12
661H48403	G7-106	30.2 x 91.4	1.3/8” Z6	2 D.	202	162 x 85	1200	FV42-N20
661L51403	G8-107	35 x 93.5	1.3/8” Z6	2 D.	202	162 x 85	1350	FV42-N35
661L58403	G8-107	35 x 93.5	1.3/8” Z6	2 D.	202	162 x 85	1800	FV42-N19

NOTAS: Las imágenes y datos indicados pueden variar sin previo aviso. Cualquier otro modelo que no aparezca en el catálogo, consultar.

Figura 1

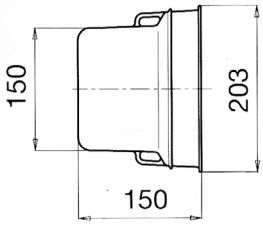

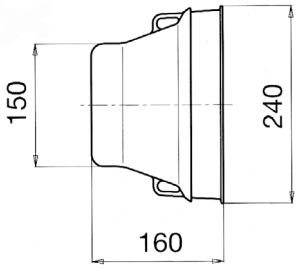

Figura 2

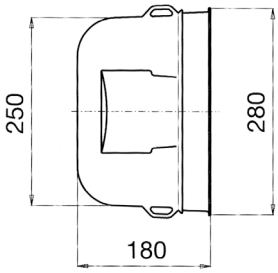

Figura 3

Caperuzas

Ref.	Figura	Descripción	Medidas
21902	1	Caperuza circular para protección	150 x 150 x 203
21903	2	Caperuza circular para protección	150 x 160 x 240
21904	3	Caperuza ovalada sin ventana para protección	250 x 180 x 280
2190401	3	Caperuza ovalada con ventana para protección	250 x 180 x 280

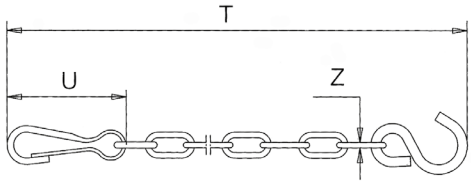

Cadena protector

Ref.	Descripción
252000050	Cadena con gancho en S para protección de seguridad

Protecciones completas. Serie global 100

Ref.	Modelo	Distancia entre crucetas
BPG1081CESS	Nudo simple G1-101	081
BPG2081CESS	Nudo simple G2-102	081
BPG4081CESS	Nudo simple G4-143	081
BPG5081CESS	Nudo simple G5-105	081
BPG7081CESS	Nudo simple G7/G8	081
BPG4091CEWS	Nudo homocinético G4R	091
BPG4121CEWS	Nudo homocinético G4R	121
BPG7091CEWS	Nudo homocinético G7R	091
BPG7121CEWS	Nudo homocinético G7R	121

NOTAS: Las imágenes y datos indicados pueden variar sin previo aviso. Cualquier otro modelo que no aparezca en el catálogo, consultar.

Bulones con mango

Ref.	Descripción
ACQ101406	Bulón con mango Ø20 x 77
ACQ101407	Bulón con mango Ø24 x 87
ACQ101409	Bulón con mango Ø20 x 120
ACQ101410	Bulón con mango Ø22 x 120
ACQ101411	Bulón con mango Ø24 x 120
ACQ101412	Bulón con mango Ø26 x 160
ACQ101413	Bulón con mango Ø28 x 120
ACQ101414	Bulón con mango Ø28 x 175
ACQ101415	Bulón con mango Ø30 x 160

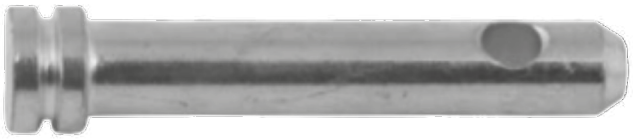

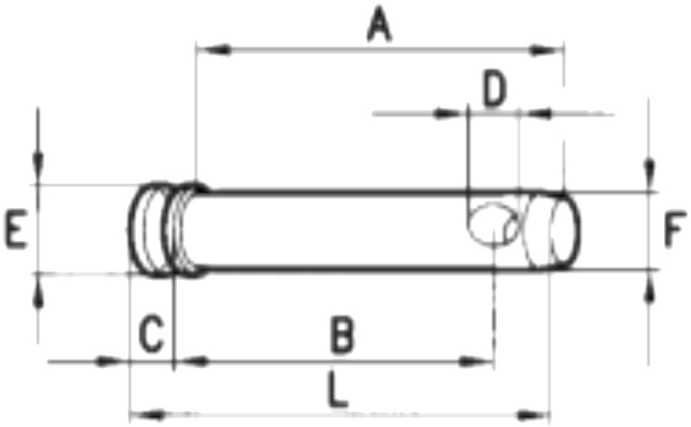

Bulones con cabeza

Ref.	A mm	B mm	C mm	D mm	F mm	L mm	E mm
ACQ100326	98	80	19	11	22	118	29
ACQ100221	109	85	15	12	19	125	25
ACQ100222	120	95	15	12	25	135	30
ACQ100327	118	100	18	11	22	137	28
ACQ100328	122	105	16	11	19	140	25
ACQ100329	130	105	20	12	32	152	38
ACQ100330	142	125	19	11	22	162	29
ACQ100331	147	130	20	12	28	170	36
ACQ100332	147	130	20	12	32	170	45
ACQ100333	205	185	19	11	22	222	28
ACQ100215	140	-	-	-	25	-	-
ACQ100223	80	60	15	11	22	95	28
ACQ100225	-	-	-	-	-	-	-
ACQ100226	98	80	19	11	22	118	29
ACQ101636	88	-	-	-	20	-	-
ACQ101637	75	-	-	-	16	-	-
ACQ101638	125	-	-	-	28	-	-
ACQ101639	110	-	-	-	22	-	-
ACQ101640	-	-	-	-	-	-	-
ACQ101641	82	-	-	-	30	-	-

NOTAS: Las imágenes y datos indicados pueden variar sin previo aviso. Cualquier otro modelo que no aparezca en el catálogo, consultar.

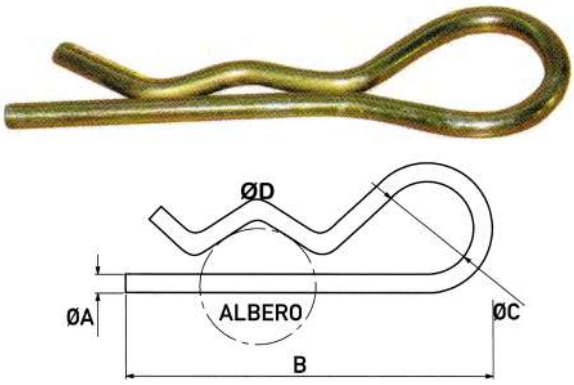

Pasadores en R

Ref.	Ø A mm	Ø B mm	Ø C mm	Ø D mm
PR2	2	51	10	10/12
PR3	3	61	18	12/16
PR4	4	88	18	16/30
PR5	5	100	24	20/35
PR6	6	114	24	28/45
PR7	8	156	39	45/60

Pasador de aleta

Ref.	Descripción
ACQ100729	2,00 x 40
ACQ100730	3,20 x 40
ACQ100731	4,00 x 40
ACQ100732	5,00 x 50

Pasador con anillo abatible

Ref.	C mm	D mm	E mm
ACQ100523	35	4,5	3,0
ACQ100524	45	6,0	3,2
ACQ100525	45	7,0	3,3
ACQ100526	45	8,0	3,3
ACQ100527	45	9,0	3,3
ACQ100528	45	10,0	3,5
ACQ100529	45	11,0	3,5

Pasadores con muelle

Ref.	Descripción
ACQ101201	Pasador con muelle 10 x 60
ACQ101202	Pasador con muelle 12 x 60
ACQ101203	Pasador con muelle 10 x 40
ACQ101213	Pasador con muelle 8 x 60
ACQ101214	Pasador con muelle 7 x 40
ACQ101546	Pasador con muelle 4 x 40
ACQ101547	Pasador con muelle 6 x 45
ACQ101548	Pasador con muelle 8 x 60

NOTAS: Las imágenes y datos indicados pueden variar sin previo aviso. Cualquier otro modelo que no aparezca en el catálogo, consultar.

Cuchilla rotovator

Ref.	Descripción
C00028007010D	Cuchilla nº2 80 x 7 derecha
C00028007010I	Cuchilla nº2 80 x 7 izquierda
C01077508010D	Cuchilla 107 75 x 8 derecha
C01077508010I	Cuchilla 107 75 x 8 izquierda

Cuchilla triturador

Ref.	Descripción
M002660081650	Martillo nº14 triturador 60 x 8
M002660101650	Martillo nº15 triturador 60 x 10

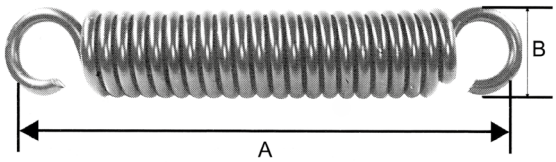

Muelle con gancho cerrado

Ref.	Descripción
ACQ9587	Muelle 330 x 50 x 9.50
ACQ9588	Muelle 360 x 60 x 11
ACQ9589	Muelle 320 x 60 x 12

Muelle espiral abierto

Ref.	Descripción	Espesor
ACQ9590	Muelle 65 x 39 x 185	13
ACQ9591	Muelle 72 x 43 x 270	14
ACQ9592	Muelle 75 x 45 x 240	15
ACQ9593	Muelle 75 x 45 x 250	15
ACQ9594	Muelle 80 x 47 x 220	16
ACQ9595	Muelle 80 x 51 x 270	14
ACQ9596	Muelle 100 x 64 x 250	18
ACQ9597	Muelle 100 x 67 x 300	16

Cazueleta para muelles

Ref.	Descripción
ACQ9598	Cazueleta 72 x 81 espesor 4mm, taladro 42mm
ACQ9599	Cazueleta 73 x 83 espesor 4 mm, taladro 25 mm
ACQ9600	Cazueleta 95 x 85 espesor 5 mm, taladro 25 mm
ACQ9601	Cazueleta 85 x 75 espesor 5 mm, taladro 25 mm
ACQ9602	Cazueleta 115 x 105 espesor 4 mm, tablero 25 mm

NOTAS: Las imágenes y datos indicados pueden variar sin previo aviso. Cualquier otro modelo que no aparezca en el catálogo, consultar.

Varilla para muelle

Ref.	Descripción
ACQ100665	Varilla M-22

V-781

V-786

V-786-OV

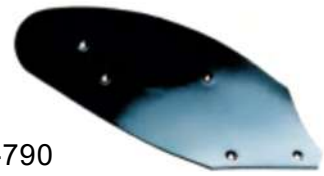
V-790

V-788

V-792-3

V-793-3

Ref.	Semiterminada	Terminada Boro	A mm	B mm	Espesor
V-781-4	Disponible	Disponible	900	430	8
V-786-1	Disponible	Disponible	900	385	6
V-786-2	Disponible	Disponible	975	425	8
V-786-3	Disponible	Disponible	1055	445	8
V-786-3OV	-	Disponible	890	445	8
V-788-2	Disponible	Disponible	840	375	6
V-790-11	-	Disponible	630	315	6
V-790-12	-	Disponible	668	350	6
V-790-14	-	Disponible	696	372	6
V-790-16	-	Disponible	732	400	6
V-792-3	-	Disponible	990	410	8
V-793-3	-	Disponible	160	430	8

NOTAS: Las imágenes y datos indicados pueden variar sin previo aviso. Cualquier otro modelo que no aparezca en el catálogo, consultar.

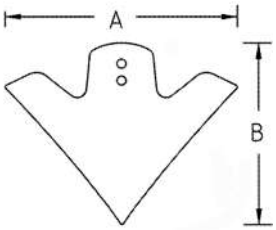

Figura 1

Figura 2

Figura 3

Figura 4

Figura 5

Figura 6

Ref.	Figura	A mm	B mm	Espesor
C-2SNPIÑA	1	270	225	6
C-2CN6PIÑA	2	270	225	6
C-2CN8PIÑA	3	270	225	8
C-4APIÑA	4	410	240	7
C-4B6PIÑA	5	355	240	6
C-AB8PIÑA	6	335	240	8

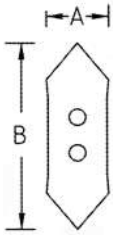

Figura 1

Figura 2

Figura 3

Figura 4

Figura 5

Ref.	Figura	A mm	B mm	Espesor
R-2PIÑA	1	60	270	8
R-32APIÑA	2	75	340	10
R-33APIÑA	3	75	340	10
R-4PIÑA	4	82	410	12
R-14IPIÑA	5	280	420	6
R-14PIÑA	5	280	420	6

NOTAS: Las imágenes y datos indicados pueden variar sin previo aviso. Cualquier otro modelo que no aparezca en el catálogo, consultar.

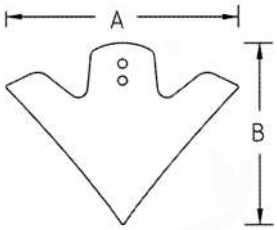

Figura 1

Figura 2

Figura 3

Figura 4

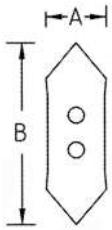

Figura 5

Figura 6

Figura 7

Figura 8

Ref.	Figura	A mm	B mm	Espesor
R-19DPIÑA	1	200	355	7
R-19IPIÑA	1	200	355	7
R-19SPIÑA	2	95	240	12
R-20DPIÑA	3	200	330	6
R-20IPIÑA	3	200	330	6
R-21DPIÑA	4	230	380	6
R-21IPIÑA	4	230	380	6
R-23PIÑA	5	60	270	8
R-242APIÑA	6	69	340	10
R-243APIÑA	6	69	340	10
R-27PIÑA	7	325	365	6
R-28PIÑA	8	460	450	6

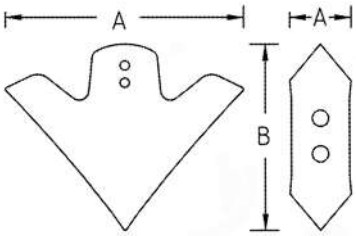

Figura 1

Figura 2

Figura 3

Figura 4

Gama económica

Ref.	Figura	A mm	B mm	Espesor
LP-13APIÑA	1	275	275	7
LP-35B2APIÑA	2	80	330	10
LP-35B3APIÑA	3	80	340	10
LP-35-CPIÑA	4	90	390	10

NOTAS: Las imágenes y datos indicados pueden variar sin previo aviso. Cualquier otro modelo que no aparezca en el catálogo, consultar.

Amarres Chisel

Ref.	Chasis	Con brazo	A mm	B mm	C mm	Profundidad
P-100	100 x 100	464-D	675	550	785	50

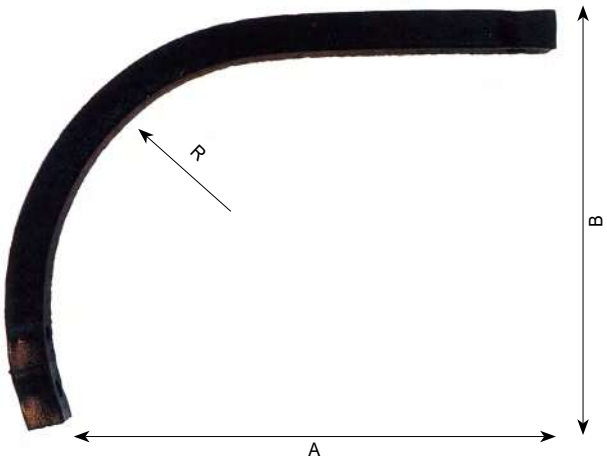

Brazos Chisel

Ref.	Perfil	A mm	B mm	R mm	C mm	D. Agujero
464-D	40 x 40	460	540	295	---	24
464-AL	40 x 40	525	590	340	---	24

Rombos agrícolas

Ref.	Descripción
ROMBO200X8	Rombo 200 x 8 (Altura x grosor)
ROMBO160X10	Rombo 160 x 10 (Altura x grosor)

Material disponible bajo pedido. Consultar.

NOTAS: Las imágenes y datos indicados pueden variar sin previo aviso. Cualquier otro modelo que no aparezca en el catálogo, consultar.

Brazos en espiral

Ref.	A mm	B mm	C mm
C-20/12DPIÑA	370	430	---
C-20/12IPIÑA	370	430	--
C-20/12ADPIÑA	370	430	180
C-20/12AIPIÑA	370	430	180
C-25/16DPIÑA	395	490	--
C-25/16IPIÑA	395	490	---
C-25/16DAPIÑA	395	490	240
C-25/16IAPIÑA	395	490	240
C-27/16DPIÑA	410	545	---
C-27/16IPIÑA	410	545	---
C-27/16DAPIÑA	410	545	280
C-27/16IAPIÑA	410	545	280
C-32/22DPIÑA	455	555	17520
C-32/22IPIÑA	455	555	---
C-32/22DAPIÑA	455	555	330
C-32/22IZPIÑA	455	555	330

Bridas para brazos en espiral

Ref.	Modelo	Perfil mm	Tornillo de amarre
AM-200	Chasis 60 x 60 para brazo c-20/12	60x10	M-12
AM-201	Chasis 70 x 70 para brazo c-20/12	60x10	M-12
AM-270	Chasis 70 x 70 para brazo c-27/16	80x14	M-16
AM-271	Chasis 80 x 80 para brazo c-27/16	80x14	M-16
AM-276	Chasis 100 x 100 para brazo c-27/16	100X100	M-16
AM-320	Chasis 80 x 80 para brazo C-32/22	90x14	M-22
AM-322	Chasis 100 x 100 para brazo c-32/22	90x14	M-22

NOTAS: Las imágenes y datos indicados pueden variar sin previo aviso. Cualquier otro modelo que no aparezca en el catálogo, consultar.

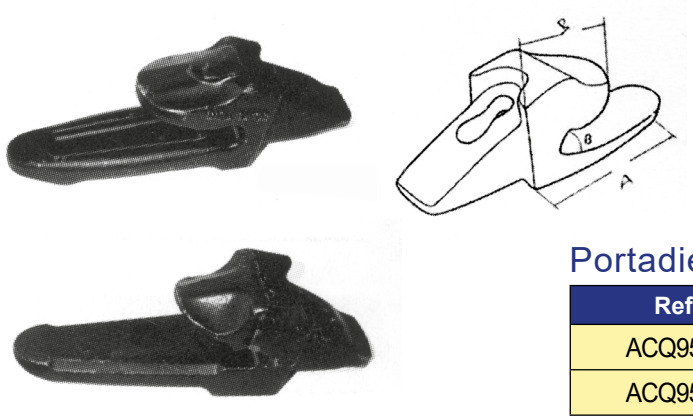

Portadientes

Ref.	Modelo	Medidas (A x B)
ACQ9564	Portadientes CB-50	170 x 80
ACQ9565	Portadientes CB-38	150 x 80

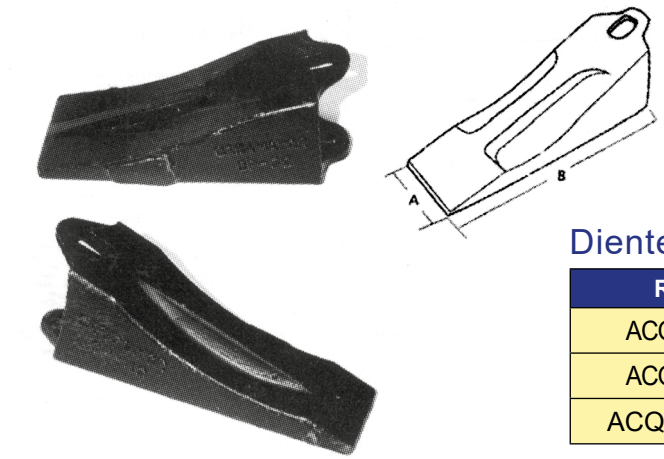

Dientes

Ref.	Modelo	Medidas (A x B)
ACQ9566	Dientes CP-52	65 x 160
ACQ9567	Dientes CP-40	45 x 160
ACQ9566/1	Consultar	Consultar

Pasadores y gomas dientes

Ref.	Descripción
ACQ9568	Juego pasadores CB-38 CP-40
ACQ9569	Juego pasadores CB-50 CP-52

Disco para sembradora

Ref.	Descripción
ACQ9570	Disco 13” Ø330 mm
ACQ9571	Disco 14” Ø355 mm
ACQ9572	Disco 16” Ø410 mm

NOTAS: Las imágenes y datos indicados pueden variar sin previo aviso. Cualquier otro modelo que no aparezca en el catálogo, consultar.

Ref.		Descripción
Calidad 6.8	Calidad 8.8	
5100450	-	Tornillo DIN 10 x 45
5100500	-	Tornillo DIN 10 x 50
5100600	-	Tornillo DIN 10 x 60
5100700	-	Tornillo DIN 10 x 70
5100800	-	Tornillo DIN 10 x 80
5110500	5118500	Tornillo DIN 11 x 50
5110600	5118600	Tornillo DIN 11 x 60
5110700	5118700	Tornillo DIN 11 x 70
5110800	5118800	Tornillo DIN 11 x 80
5110900	5118900	Tornillo DIN 11 x 90
5111000	-	Tornillo DIN 11 x 100
5120500	5128500	Tornillo DIN 12 x 50
5120600	5128600	Tornillo DIN 12 x 60
5120700	5128700	Tornillo DIN 12 x 70
5120800	5128800	Tornillo DIN 12 x 80
5120900	5128900	Tornillo DIN 12 x 90

Ref.	Descripción
TOROTOVA	Tornillo rotovator 12 x 38 8.8 con tuerca y arandela

Tornillos para bridas

Ref.	Descripción
ACQ9576	Tornillo M-12 x 100 8.8
ACQ9577	Tornillo M-12 x 120 8.8
ACQ9578	Tornillo M-16 x 120 8.8
ACQ9579	Tornillo M-16 x 130 8.8
ACQ9580	Tornillo M-16 x 150 8.8
ACQ9581	Tornillo M-22 x 130 8.8
ACQ9582	Tornillo M-22 x 150 8.8

Tuercas autoblocantes

Ref.	Descripción
ACQ9583	Tuerca M-12
ACQ9584	Tuerca M-16
ACQ9585	Tuerca M-22

NOTAS: Las imágenes y datos indicados pueden variar sin previo aviso. Cualquier otro modelo que no aparezca en el catálogo, consultar.

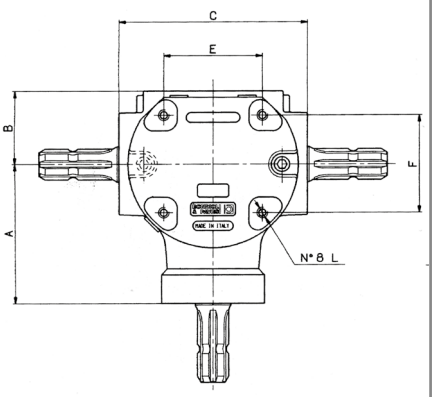

Cajas de engranajes

Bomba engranaje

Multiplicador para bomba hidráulica

Intercambiador térmico

Multiplicador de fundición

Para pedir este material, deben indicarse los siguientes conceptos

Marca . . . . . .
Modelo . . . . . .
Tipo. . . . . .
Código . . . . . .
Diámetro de eje . . . . . .
Longitud de eje. . . . . .
Entrada. . . . . .
Salida . . . . . .
Velocidad . . . . . .
Potencia . . . . . .

NOTAS: Las imágenes y datos indicados pueden variar sin previo aviso. Cualquier otro modelo que no aparezca en el catálogo, consultar.

Para pedir este material, deben indicarse los siguientes conceptos

WM

WP

WR

WS

Marca . . . . . .

Modelo . . . . . .

Tipo. . . . . .

Código . . . . . .

Diámetro de eje . . . . . .

Longitud de eje. . . . . .

Entrada. . . . . .

Salida . . . . . .

Velocidad . . . . . .

Potencia . . . . . .

NOTAS: Las imágenes y datos indicados pueden variar sin previo aviso. Cualquier otro modelo que no aparezca en el catálogo, consultar.

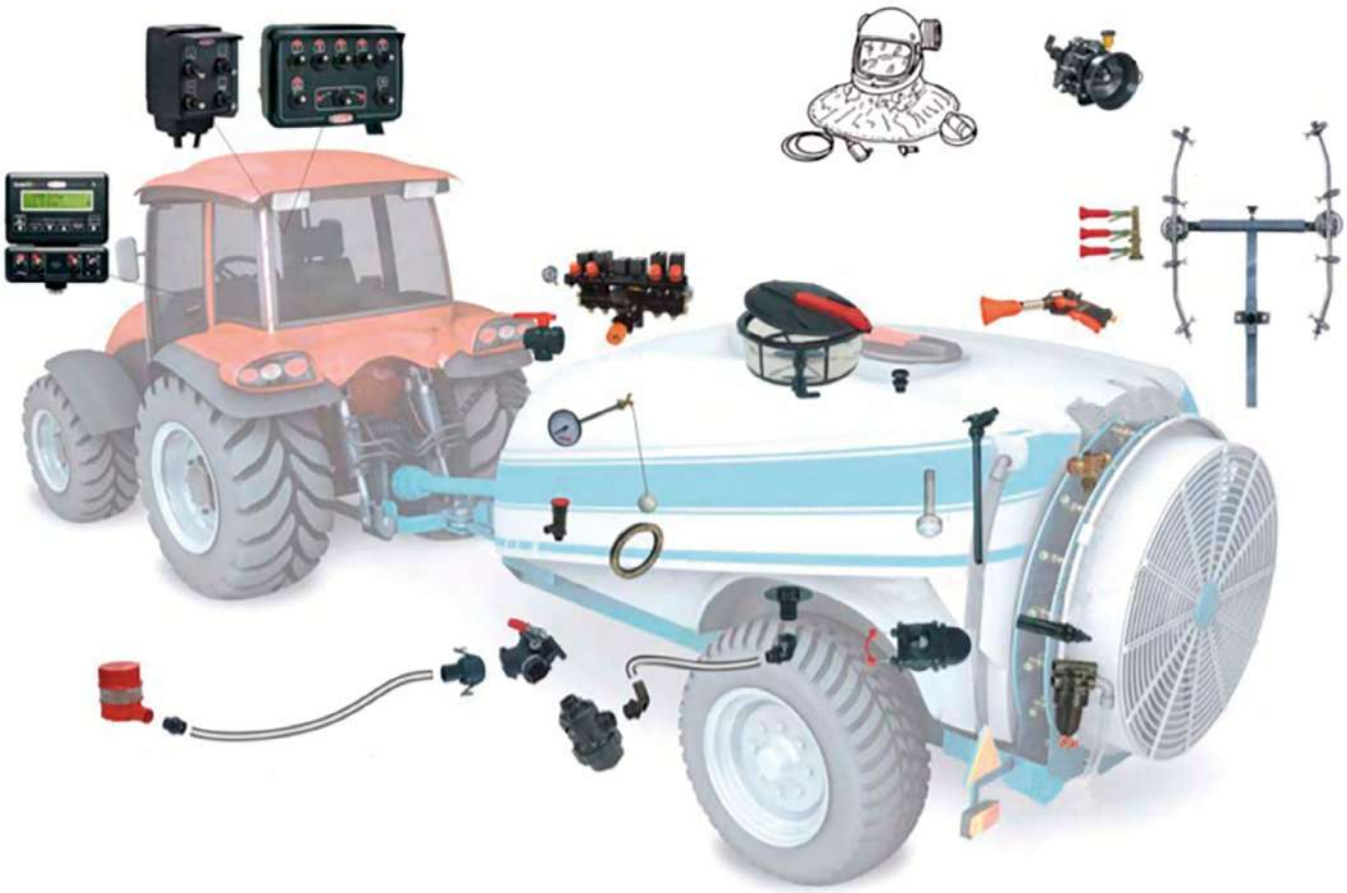

Para pedir este material, deben indicarse los siguientes conceptos

Marca . . . . . .

Modelo . . . . . .

Tipo. . . . . .

Componentes . . . . . .

NOTAS: Las imágenes y datos indicados pueden variar sin previo aviso. Cualquier otro modelo que no aparezca en el catálogo, consultar.

Accesorios Quart S.L.U.

CARROCERÍA

ILUMINACIÓN Y SEÑALIZACIÓN

RESORTES DE GAS

RODAJE Y ACCESORIOS VARIOS

HIDRÁULICA, AGRÍCOLA E INDUSTRIAL

RUEDAS

Simbología

LLANTAS

- Llanta incorporada
- Figura de la rueda
- Ataque de la rueda
- Desplazamiento del plato de la rueda respecto al centro geométrico “offset”
- Espesor del perfil de la llanta
- Espesor del disco
- Carga en kg por conjunto a “V” indicada en km/h
- Peso aproximado de la llanta

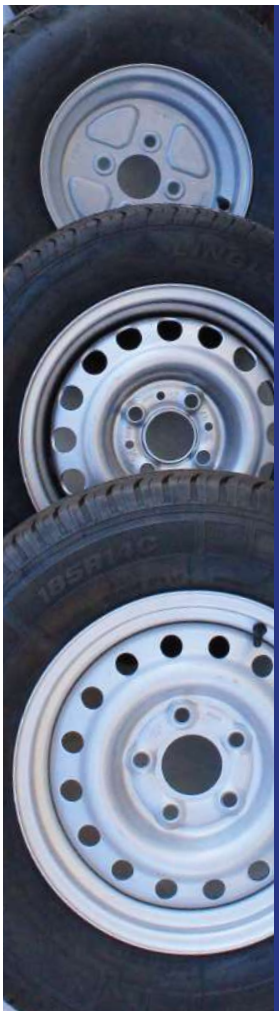

RUEDAS COMPLETAS

- Medida del neumático
- Tipo de dibujo del neumático
- Medida de la llanta
- Ataque de la rueda
- Desplazamiento del plato de la rueda respecto al centro geométrico “offset”
- Anchura del neumático en mm
- Diámetro exterior aproximado del neumático en mm
- Carga en Kg. por conjunto a 100Km/h
- Carga en Kg. por conjunto a 25Km/h
- Peso aproximado de la rueda
- Presión de inflado del neumático

NOTAS: Las imágenes y datos indicados pueden variar sin previo aviso. Cualquier otro modelo que no aparezca en el catálogo, consultar.

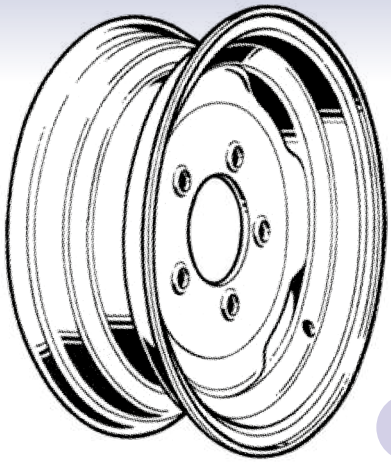

01

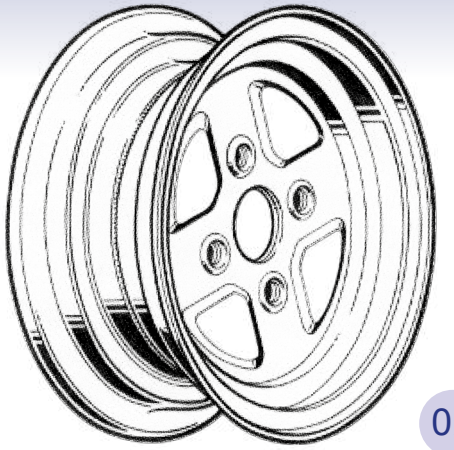

02

De base honda y centradas

Ref.		00		Espesor (mm)			Kg V= Km/h 25	Kg
18998	2.50Ax8”	02	04/58.5x98x13.5-E90º	-1.8	1.8	2	270	1.4
50046	2.50Ax8”	02	04/85x115x12.5-E90º	-1.8	1.8	2	270	1.4
6214	5.50Bx8”	02	04/58.5x98x13.5-E60º	-2.3	2.3	3	350	2.70
79504	7.00Bx8”	02	04/58.5x98x13.5-E60º	-2.3	2.3	3	425	2.90
5555	3.50Bx10”	02	04/58.5x98x13.5-E90º	-2.3	2.3	3	350	2.90
50047	3.50Bx10”	02	04/85x115x12.5-E90º	-2.3	2.3	3	350	3.40
70251	6.00Ix10”	02	04/58.5x98x13.5-E60º	-3	3	4	---	4.50
70383	6.00Ix10”	02	05/94x140x18.5-R14	-3	3	4	---	4.50
70303	6.00Ix10”	02	05/67x112x16-R12	-4	4	5	750	6.30
2134	3.00Dx12”	01	04/58x98x14.5-E35	0	2.5	4	748	4.40
5701/2	5JAx12”	01	05/94x140x18.5-E1	0	3	4	851	5.50
720	7.00x12”	01	05/94x140x18.5-E1	0	3.5	5	1300	7.20
1894	4Jx13”	02	04/58x98x15.5-E16	0	2.5	3.5	630	4.6
1550	4Jx13”	01	05/94x140x18.5-E1	0	2.5	3.5	730	4.5
14869	5Jx14”	01	05/94x140x18.5-E1	0	3	4.5	850	7.5
11503	4Jx15”	01	05/94x140x18.5-E1	0	3	5	850	5.9
6193	6Jx15”	01	05/94x140x18.5-E1	0	3	5	1100	9
729	4.00Ex16”	01	05/94x140x18.5-E1	0	3	4	850	8.5
744	5.50Fx16”	01	05/94x140x18.5-E1	0	3	6	1100	10.70

NOTAS: Todas aquellas medidas o modelos que no aparezcan en catálogo, consultar - La pintura de las llantas varía según el fabricante, algunas pueden no tenerla - Los dibujos de las llantas pueden variar según fabricante - La carga se considera siempre para vehículos remolcados (ejes no direccionales sin motrices). Aplicaciones diferentes, consultar.

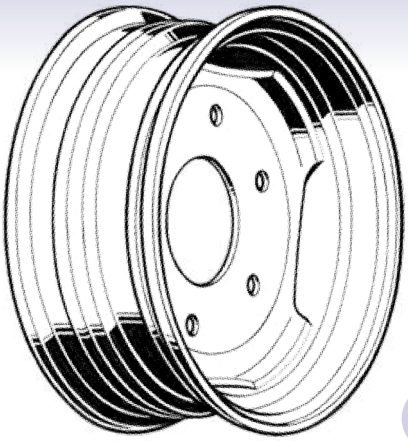

03

De base honda y centradas

Ref.		00		Espesor (mm)			Kg V= Km/h 25	Kg
6161	9.00x15.3”	03	05/94x140x18,5-E1	0	4	5	1.300	12.5
15006/1	9.00x15.3”	03	05/150,5x203,2x22,5-A23	0	4	10	3.335	17.5
15006/2	9.00x15.3”	03	06/161x205x21,5-E2	0	3,9	6	3.075	14.10
15006	9.00x15.3”	03	06/161x205x21,5-A2	0	4	8	3.200	14.80
15006/3	9.00x15.3”	03	06/161x205x21,5-A2	0	4,3	9	4.000	16.60
15006/4	9.00x15.3”	03	06/161x205x27-A3	0	4	10	3.795	17
16006	11x16”	03	06/161x205x21,5-A2	0	4	10	2.500	19.60
17006	13.00x17”	03	06/161x205x21,5-A2	0	5	10	3.680	28
17006/1	16.00x17”	03	06/161x205x21,5-A2	0	4,8	9	4.010	30
768	11x18”	03	06/161x205x21,5-A2	0	5	11	4.100	30

De aluminio

Ref.	Descripción	Ataque
ACQ100131	Llanta aluminio 6.00-10”	Mercedes 66 x 112
ACQ100132	Llanta aluminio 5J x 13”	Mercedes 66 x 112
ACQ100133	Llanta aluminio 6.00-14”	Seat 58 x 98
ACQ100134	Llanta aluminio 6.00-15”	Mercedes 66 x 112
ACQ100142	Llanta aluminio 5.50-14”	Mercedes 66 x 112

NOTAS: Todas aquellas medidas o modelos que no aparezcan en catálogo, consultar - La pintura de las llantas varía según el fabricante, algunas pueden no tenerla - Los dibujos de las llantas pueden variar según fabricante - La carga se considera siempre para vehículos remolcados (ejes no direccionales sin motrices). Aplicaciones diferentes, consultar.

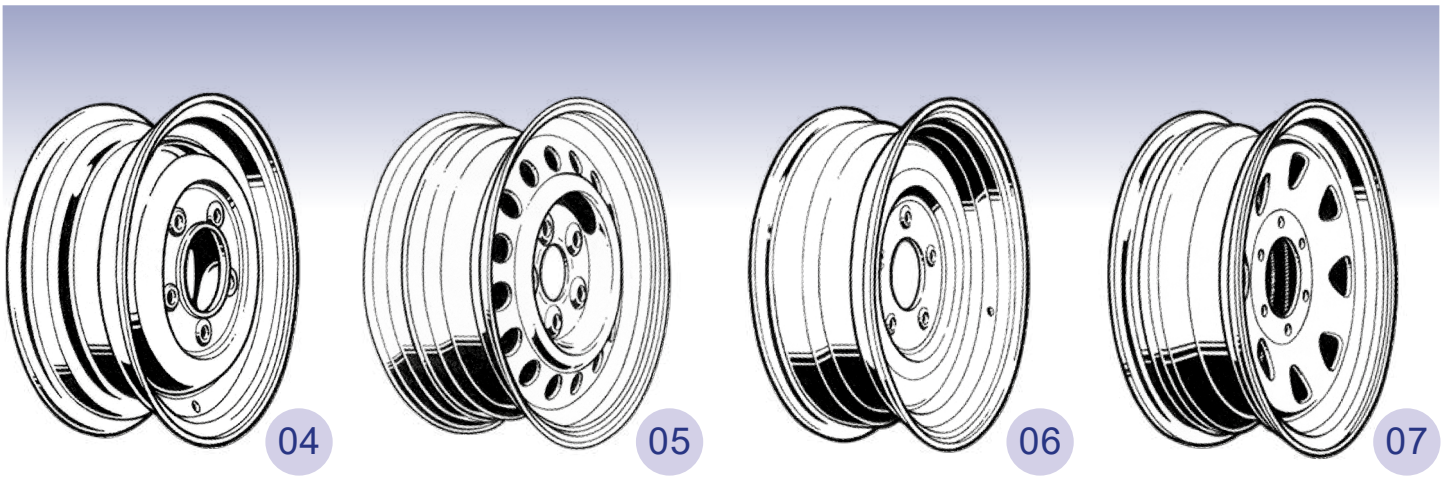

De base honda y centradas

Ref.		00		Espesor (mm)			Kg V= Km/h 100	Kg
1403/4	4Jx13”	05	04/58,5x98x14-E60º	+30	2,2	3,9	450	5.60
1403	4 1/2Jx13”	05	04/58,5x98x14-E60º	+30	2,2	3,9	450	6
1403/1	4Jx13”	05	04/85x115	+20	2,2	4	450	5.60
1403/2	4Jx13”	05	04/85x130	+20	2,2	3	450	5.60
14589/1	4 1/2Jx13”	05	05/66.6x112	+30	2,2	4	450	5.60
14589/2	5 1/2Jx13”	05	05/66.6x112	+30	3	4	450	6
1403/5	6Jx13”	05	05/66,6x112x16-ER12	+30	3	5	900	8.6
13777/1	5Jx14”	06	05/94x140x15,5-E1	0	3	5	900	8.00
13777	5 1/2Jx14”	05	04/58,5x98x14-E60º	+30	2,5	5	650	7.40
14526	5 1/2Jx14”	05	5/66,6x112x16-ER12	+30	2,5	5	750	8.30
15950	6Jx14”	04	06/161x205x21,5-B2	-5	4	7,4	1.250	11
13777/2	5Jx15”	06	05/94x140x15,5-E1	0	3	5	900	9
15950/1	6Jx15”	06	06/161x205x21,5-A2	0	3	8	1200	11
15950/2	6Jx15”	05	05/109,5x139,7x14-E60º	0	3,5	6	750	11
15950/3	6Jx15”	05	06/100x139,7x14-E60º	+25	3,5	6	750	11.20
15951	5.50 Fx16”	04	05/115,2x165,1x19-E80º	+46	3,5	5	975	11.80
15951/1	5.50Fx16”	06	06/161x205x21,5-A2	0	3	8	1.100	15.3
15951/2	6Kx16”	07	06/110x139,7x15,8-E60º	+30	4	6	1.100	13.3
15952/1	6.75x17.5”	06	06/161x205x21,5-E2	0	5	8	2.100	19.70

NOTAS: Todas aquellas medidas o modelos que no aparezcan en catálogo, consultar - La pintura de las llantas varía según el fabricante, algunas pueden no tenerla - Los dibujos de las llantas pueden variar según fabricante - La carga se considera siempre para vehículos remolcados (ejes no direccionales sin motrices). Aplicaciones diferentes, consultar.

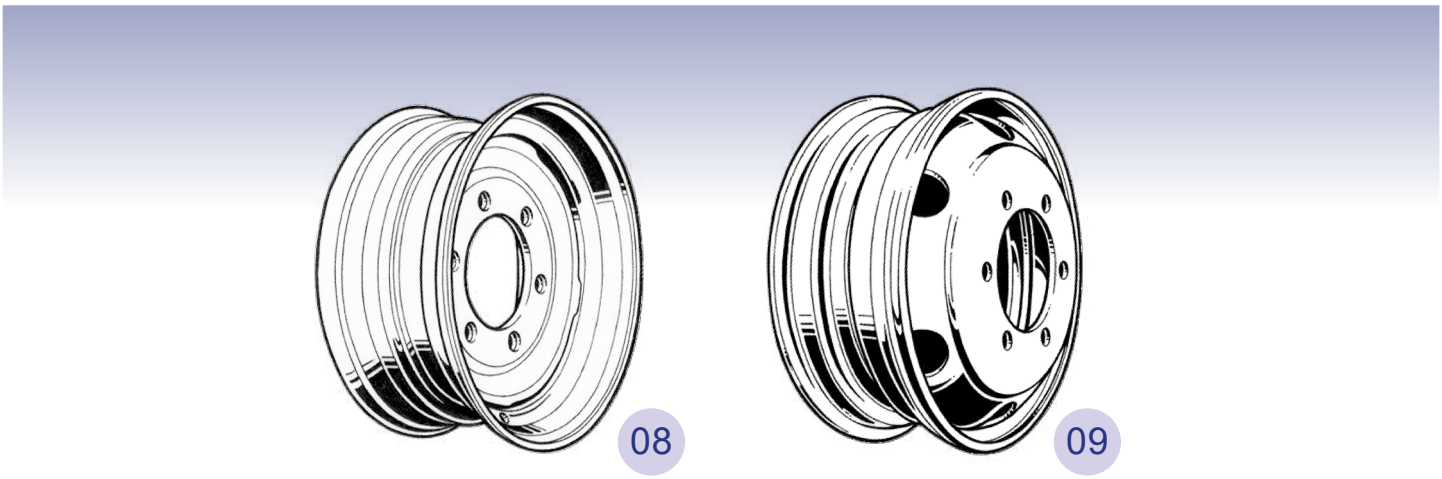

De base honda y centradas

Ref.		00		Espesor (mm)			Kg / V= Km/h 100	Kg
5756	13.00x15.5”	08	06/161x205x21,5-A2	-15	4,7	9	4.500	24.2
5757	6.75x17.5”	08	06/161x205x21,5-E2	0	5	8	4.025	19.70
5757/1	6.75x17.5”	09	06/161x205x21,5-SR16	+ 145	5,5	11	2.400	26
5757/2	6.75x17.5”	09	06/161x205x27-A3	+138	5	10	2.400	23
5757/3	6.75x17.5”	09	08/221x275x26-SR18	+142	5,5	11	2.700	25
5758	7.50x19.5”	08	06/161x205x21,5-A2	0	5	8	3.400	23.4
5758/1	7.50x19.5”	09	08/221x275x26-SR18	+150	6	11	2.900	33.60
1086	8.25x19.5”	08	06/161x205x21,5-A2	0	6	10	4.000	29.10
300999	8.25x19.5”	08	06/161x205x27-A3	0	6	10	4.000	29
13537	8.25x19.5”	08	08/221x275x27-A3	0	6	10	4.000	27.60
5758/2	11.75x19.5”	08	08/221x275x27-A3	0	6	10	5.150	36
5758/3	14.00x19.5”	08	08/221x275x26-SR18	0	6,25	12,25	5.200	42
5758/4	14.00x19.5”	08	10/281x335x26-SR18	0	6,25	12,25	5.200	40.50
5759	9.00x22.5”	09	10/281x335x26-SR18	+175	6,5	12,25	5.000	42.80
11656	11.75x22.5”	08	06/161x205x21,5-SR16	0	6,75	12	5.500	47
70580	11.75x22.5”	08	08/221x275x26-SR18	0	6,75	12	5.550	47
5759/1	11.75x22.5”	08	10/281x335x26-SR18	0	6,75	12	5.550	44
5759/2	14.00x22.5”	08	08/221x275x27-A3	0	5,5	11	6.000	51
5759/3	14.00x22.5”	08	10/281x335/27-A3	0	5,5	11	6.000	49
5759/4	16.00x22.5”	08	08/221x275x27-A3	0	5,50	10,4	8.000	52.40
5759/5	16.00x22.5”	08	10/281x335x27-A3	0	5,50	10,4	8.000	48
5760	20.00x26.5”	08	10/281x335x27-A3	0	6,30	11,8	10.100	87.30

NOTAS: Todas aquellas medidas o modelos que no aparezcan en catálogo, consultar - La pintura de las llantas varía según el fabricante, algunas pueden no tenerla - Los dibujos de las llantas pueden variar según fabricante - La carga se considera siempre para vehículos remolcados (ejes no direccionales sin motrices). Aplicaciones diferentes, consultar.

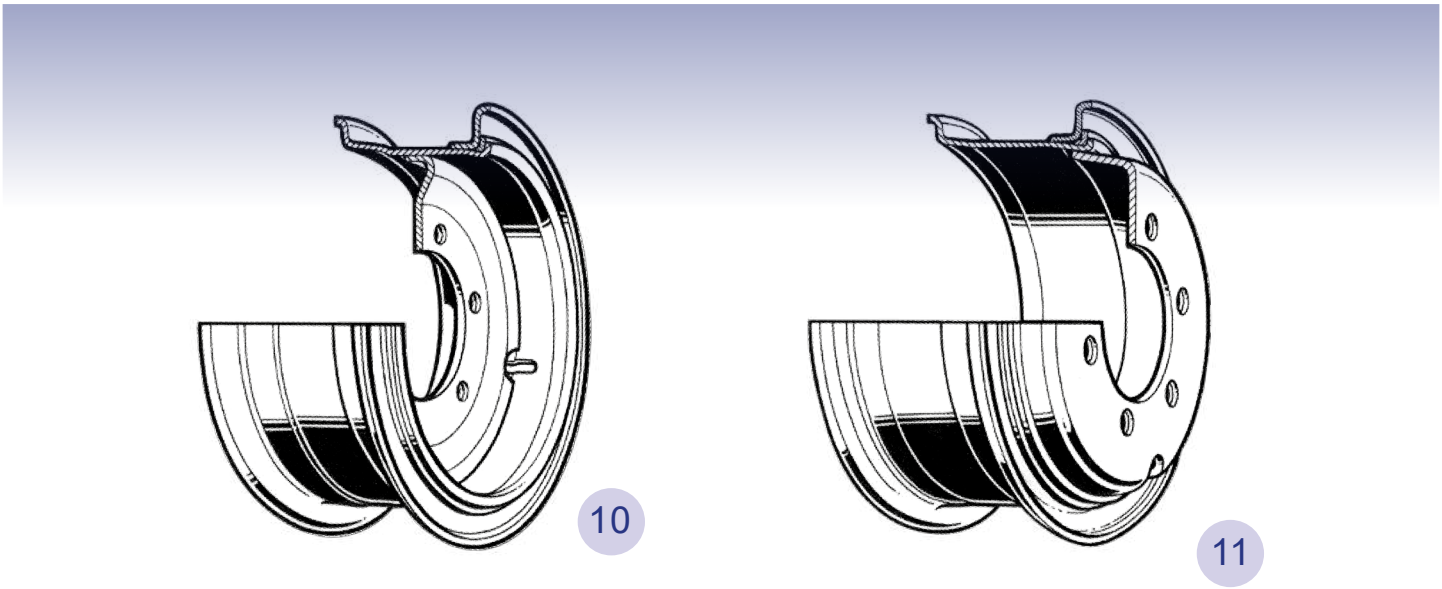

De arillo

Ref.		00		Espesor (mm)			Kg V= Km/h	Kg
5761	4.33 R – 8”	10	05/94x140x18,5-A1	0	5,8	9	2.145	9.20
5761/1	4.00 E - 9”	10	05/94x140x18,5-A1	0	5	9	1.900	10.50
5761/2	4.00 E - 9”	10	05/94x140x18,5-A1	-10	5	8	1.900	9.80
5761/3	6.00 E - 9”	10	05/94x140x18,5-A1	0	5,8	9	2.570	12
5345	5.00 S -12”	10	05/94x140x18,5-A1	0	6,8	9	2.200	22
5345/1	5.00 S -12”	10	06/161x205x21,5-A2	0	6,8	9	2.240	21
5345/2	8.00 G -12”	10	06/161x205x21,5-A2	-2	6,8	9	3.500	24.50
17910/1	6.50 -15”	10	06/161x205x21,5-A2	0	7,8	10	3.500	32
17910/2	6.50 -15”	11	06/161x205x27-B3	+138	7,8	10	2.000	32
17911	6.00 G -16”	10	06/161x205x21,5-A2	0	6	8	2.300	22
17911/1	6.00 G -16”	11	06/161x205x27-A3	+125	6	8	1.300	23.80

Ciegas

Ref.	Descripción
11661	Llanta ciega de 10” 3.50-10”

NOTAS: Todas aquellas medidas o modelos que no aparezcan en catálogo, consultar - La pintura de las llantas varía según el fabricante, algunas pueden no tenerla - Los dibujos de las llantas pueden variar según fabricante - La carga se considera siempre para vehículos remolcados (ejes no direccionales sin motrices). Aplicaciones diferentes, consultar.

De dos piezas

Ref.		00		Espesor (mm)		Kg V= Km/h	Kg
17912	3.00 D - 8” Atornillada	12	04/58,5x98x13,5-E60º	-4	4	1.250	3.3
17912/1	3.00 D - 8” Atornillada	12	05/94x140x18,5-R14	-4	4	1.250	3.3
17912/3	4.33 R - 8” Atornillada	12	05/94x140x18,5-R14	-5	5	1.800	5.3
70698	4.00 E - 9” Atornillada	12	05/94x140x18,5-R14	-4	4	1.320	5.1
7009002	6.00 E - 9” Atornillada	12	05/94x140x18,5-R14	-4	4	1.150	6.5
17912/4	5.50 F –10” Atornillada	12	05/94x140x18,5-R14	-4	4	1.400	6.5
17912/5	5.00 S –12” Atornillada	12	05/94x140x18,5-R14	-4	4	1.600	9.2
14672	2.50Ax8” Casquillo Ø20	14	20	80	385	-	-
3770	2.50Ax8” Casquillo Ø25	14	25	80	385	-	-
2249	2.50Ax8” Casquillo Ø30	14	30	80	385	-	-
6144	2.50x8” C/Rodamientos eje	13	M14	130	-	-	-

MECANIZADO DE RUEDAS - INYECTADO DE CAUCHO
Material disponible bajo consulta

NOTAS: Todas aquellas medidas o modelos que no aparezcan en catálogo, consultar - La pintura de las llantas varía según el fabricante, algunas pueden no tenerla - Los dibujos de las llantas pueden variar según fabricante - La carga se considera siempre para vehículos remolcados (ejes no direccionales sin motrices). Aplicaciones diferentes, consultar.

Índice de carga (IC)

IC	KG	IC	KG	IC	KG	IC	KG	IC	KG	IC	KG
10	77.5	50	190	81	462	112	1120	143	2725	174	6700
20	80	51	195	82	475	113	1150	144	2800	175	6900
21	82.5	52	200	83	487	114	1180	145	2900	176	7100
22	85	53	206	84	500	115	1215	146	3000	177	7300
23	87.5	54	212	85	515	116	1250	147	3075	178	7500
24	90	55	218	86	530	117	1285	148	3150	179	7750
25	92.5	56	224	87	545	118	1320	149	3250	180	8000
26	95	57	230	88	560	119	1360	150	3350	181	8250
27	97.5	58	236	89	580	120	1400	151	3450	182	8500
28	100	59	243	90	600	121	1450	152	3550	183	8750
29	103	60	250	91	615	122	1500	153	3650	184	9000
30	106	61	257	92	630	123	1550	154	3750	185	9250
31	109	62	265	93	650	124	1600	155	3875	186	9500
32	112	63	272	94	670	125	1650	156	4000	187	9750
33	115	64	280	95	690	126	1700	157	4125	188	10000
34	118	65	290	96	710	127	1750	158	4250	189	10300
35	121	66	300	97	730	128	1800	159	4375	190	10600
36	125	67	307	98	750	129	1850	160	4500	191	10900
37	128	68	315	99	775	130	1900	161	4625	192	11200
38	132	69	325	100	800	131	1950	162	4750	193	11500
39	136	70	335	101	825	132	2000	163	4875	194	11800
40	140	71	345	102	850	133	2060	164	5000	195	12150
41	145	72	355	103	875	134	2120	165	5150	196	12500
42	150	73	365	104	900	135	2180	166	5300	197	12850
43	155	74	375	105	925	136	2240	167	5450	198	13200
44	160	75	387	106	950	137	2300	168	5600	199	13600
45	165	76	400	107	975	138	2360	169	5800	200	14000
46	170	77	412	108	1000	139	2430	170	6000	201	14500
47	175	78	425	109	1030	140	2500	171	6150	202	15000
48	180	79	437	110	1060	141	2575	172	6300	203	15500
49	185	80	450	111	1090	142	2650	173	6500	204	16500

Índice de velocidad (IV)

A1	A2	A3	A4	A5	A6	A7	A8	B	C	D	E	F	G
5	10	15	20	25	30	35	40	50	60	65	70	80	90

J	K	L	M	N	P	Q	R	S	T	U	H	V	Z
100	110	120	130	140	150	160	170	180	190	200	210	240	+240

NOTAS: Las imágenes y datos indicados pueden variar sin previo aviso. Cualquier otro modelo que no aparezca en el catálogo, consultar.

De 8 / 10 pulgadas

Ref.									Kg 100 Km/h	Kg	
20002/1	3.50 – 8”	TL	46N	2.50 A x 8”	04/58,5x98x13,5-E90º	-1,8	94	386	170	3.40	2.5
15411/1	4.80/4.00 – 8”	TL	70N	2.50 A x 8”	04/58,5x98x13,5-E90º	-1,8	115	415	270	3.90	5
503599/1	16.5 x 6.5 – 8”	TL	74M	5.50 B x 8”	04/58,5x98x13,5-E60º	-2,3	171	421	280	6	3.1
16913	18.5 x 8.5 – 8”	TL	78N	7.00 A x 8”	04/58,5x98x13,5-E60º	-2,5	220	465	425	7	3.5
12587/1	4.50 – 10”	TL	76N	3.50 B x 10”	04/58,5x98x13,5-E90º	-2,3	135	495	350	7	4.25
15082/1	5.00 – 10”	TL	72N	3.50 B x 10”	04/58,5x98x13,5-E90º	-2,3	149	524	350	8	4.25
20007/1	5.00 – 10”	TL	79N	3.50 B x 10”	04/58,5x98x13,5-E90º	-2,3	149	524	350	8	4.25
15530/1	145 – 10”	TL	79N	3.50 B x 10”	04/58,5x98x13,5-E90º	-2,3	147	504	350	8	4.25
14000/1	20.5 x 8.0 – 10”	TL	96N	6.00 I x 10”	04/58,5x98x14-E90º	-4	210	530	710	15	6
14000/2	195/50B – 10”	TL	98N	6.00 I x 10”	04/58,5x98x14	-4	188	453	750	15	6.25
1955010	195/55 – 10”	TL	98N	6.00 I x 10”	04/58,5x98x14	-4	205	468	750	16	6.70

Separadores de rueda

Ref.	Descripción
ACQ100189	Seat (58/98)
ACQ100190	Mercedes (66/112)

NOTAS: La carga indicada y el dibujo de los neumáticos puede variar según fabricante. Cualquier otro modelo que no aparezca en catálogo, consultar.

De 13 / 14 pulgadas

Ref.									Kg 100 Km/h	Kg	
60801	135/80R – 13”	TL	74N	4J x 13”	04/58,5x98x14-E60º	+30	133	546	375	10.60	2.80
60801/1	145/70R – 13”	TL	71T	4J x 13”	04/58,5x98x14-E60º	+30	150	534	345	10.80	2.50
60802	145/80R – 13”	TL	79N	4J x 13”	04/58,5x98x14-E60º	+30	145	562	437	11.20	2.80
60802/1	155/70R – 13”	TL	75T	4J x 13”	04/58,5x98x14-E60º	+30	157	548	387	12.20	2.50
60807/1	155/80R – 13”	TL	79T	4J x 13”	04/58,5x98x14-E60º	+30	157	578	437	12.20	2.50
14681	165/70R – 13”	TL	79T	4J x 13”	04/58,5x98x14-E60º	+30	172	578	437	12.50	2.50
60804/1	165/80R – 13”	TL	83T	4J x 13”	04/58,5x98x14-E60º	+30	167	596	450	12.60	2.50
60803	175/70R – 13”	TL	82T	4 1/2J x 13”	04/58,5x98x14-E60º	+30	183	590	450	12.80	2.50
15757/1	185/70R – 13”	TL	86T	4 1/2J x 13”	04/58,5x98x14-E60º	+30	186	609	450	14.50	2.50
1493907	195/50R – 13”	TL	104R	6J x 13”	05/66,6x112x16-ER12	+30	201	526	900	20	6.50
11178/2	175/70R – 14”	TL	84T	5 1/2J x 14”	04/58,5x98x14-E60º	+30	183	610	500	14.80	2.70
11178	185/70R – 14”	TL	88T	5 1/2J x 14”	04/58,5x98x14-E60º	+30	193	635	560	15.20	2.70
11178/3	195/70R – 14”	TL	91T	5 1/2J x 14”	04/58,5x98x14-E60º	+30	199	645	615	16	3.00
11662	185R – 14”	TL	102Q	5J x 14”	05/94x140x18,5-E1	0	194	660	850	21.20	3.75
11663	195R – 14”	TL	106Q	5J x 14”	05/94x140x18,5-E1	0	204	675	900	21.20	3.75
14266	205R – 14”	TL	109Q	5J x 14”	05/94x140x18,5-E1	0	214	696	900	22	3.75
12950	215R – 14”	TL	112R	6J x 14”	06/161x205x21,5-B2	-5	218	700	1.120	26	4.50
1493908	195/50R13”	TL	104R	6J x 13	04/58.5x98	+30	201	526	900	28	6.50
11178/1	185R14”	TL	102Q	5 1/2J x 14	04/58.5x98	+30	194	660	850	21.20	3.75

NOTAS: La carga indicada y el dibujo de los neumáticos puede variar según fabricante. Cualquier otro modelo que no aparezca en catálogo, consultar.

15

16

17

18

19

20

De 15 / 16 / 17,5 pulgadas

Ref.				00						Kg 100 Km/h	Kg	
19331	225/70R – 15”	TL	112Q	15	6J x 15”	06/161x205x21,5-A2	0	230	700	1.120	28	4.50
9094	235/75R – 15”	TL	105T	16	6J x 15”	06/100x139,7x14-E60º	+25	236	733	750	30	3.50
5168/3	205/80R – 16”	TL	104T	17	6K x 16”	06/110x139,7x15,8-E60º	+30	205	734	900	31	3.00
5168/4	7.50 – 16”	TL	10PR	18	5.50 F x 16”	05/115,2x165,1x19-E80º	0	231	830	975	33	4.00
5168/2	7.50 – 16”	TT	12PR	19	5.50 F x 16”	06/161x205x21,5-A2	0	231	830	1.100	38	5.00
17501	215/75R – 17.5”	TL	135J	20	6.75 x 17,5”	06/161x205x21,5-E2	0	216	767	2.100	50	8.00

NOTAS: La carga indicada y el dibujo de los neumáticos puede variar según fabricante. Cualquier otro modelo que no aparezca en catálogo, consultar.

Industriales de 17,5 / 19,5 / 22,5 pulgadas

Ref.				00						Kg 25 Km/h	Kg	
17550	245/70R – 17.5”	TL	143J	21	6.75 x 17,5”	06/161x205x21,5-E2	0	248	789	3.675	72	8
14712	265/70R – 19.5”	TL	140M	21	7.50 x 19,5”	08/221x275x26-SR16	0	262	867	2.900	82	7.75
12905	285/70R – 19.5”	TL	150J	21	8.25 x 19,5”	08/221x275x27-A3	0	285	888	4.000	79	9
16782	305/70R – 19.5”	TL	148M	21	8.25 x 19,5”	06/161x205x21,5-A2	0	305	923	4.000	84	9
520998/1	385/55R – 19.5”	TL	160K	21	11.75 x 19,5”	08/221x275x27-A3	0	386	919	5.150	104	9
520998	435/50R – 19.5”	TL	160J	21	14.00 x 19,5”	08/221x275x26-SR18	0	438	931	5.200	118	9
520998/3	445/45R – 19.5”	TL	160J	21	14.00 x 19,5”	08/221x275x26-SR18	0	446	895	5.200	121	9
520998/5	385/55R – 22.5”	TL	160J	21	11.75 x 22,5”	08/221x275x26-SR18	0	386	996	5.550	121	9
12990	425/65R – 22.5”	TL	165K	21	14.00 x 22,5”	10/281x335x27-A3	0	430	1.124	6.000	142	9
19094/2	215/75R – 17.5”	TL	135J	22	6.75 x 17,5”	06/161x205x21,5-E2	0	212	767	2.940	50	8
19094/3	215/75R – 17.5”	TL	135J	22	6.75 x 17,5”	06/161x205x21,5-SR16	+145	212	767	2.400	56	8
19094/4	215/75R – 17.5”	TL	135J	22	6.75 x 17,5”	08/221x275x26-SR16	+142	212	767	2.700	55	8
19094	235/75R – 17.5”	TL	143J	22	6.75 x 17,5”	06/161x205x21,5-E2	0	233	797	3.675	54	8
14621	245/70R – 19.5”	TL	136M	22	7.50 x 19,5”	06/161x205x21,5-A2	0	248	839	3.024	72	8
14621/1	245/70R – 19.5”	TL	136M	22	7.50 x 19,5”	08/221x275x26-SR16	+150	248	839	2.900	74	8
10388	445/65R – 22.5”	TL	169J	22	14.00 x 22,5”	08/221x275x27-A3	0	454	1.150	6.000	158	9
10388/1	445/65R – 22.5”	TL	169J	22	14.00 x 22,5”	10/281x335x27-A3	0	454	1.150	6.000	156	9

Para remolques, máquinas y varios

5168/1	7.50 – 16”	TT	14PR	21	6.00G x 16”	06/161x205x21,5-A2	0	212	820	2.025	48	7

De tracción

16273	4.00 – 8” Drcha	TT	2PR	25	2.50 A x 8”	04/58,5x98x13,5-E90º	-1,8	105	425	150	4	3.90
16275	4.00 – 8” Izqda	TT	2PR	25	2.50 A x 8”	04/58,5x98x13,5-E90º	-1,8	105	425	150	4	3.90
16183	5.00 – 10” Drcha	TT	4PR	25	3.50 B x 10”	04/58,5x98x13,5-E90º	-2,3	129	520	355	8	4.25
16184	5.00 – 10” Izqda	TT	4PR	25	3.50 B x 10”	04/58,5x98x13,5-E90º	-2,3	129	520	355	8	4.25

NOTAS: La carga indicada y el dibujo de los neumáticos puede variar según fabricante. Cualquier otro modelo que no aparezca en catálogo, consultar.

Industriales

Ref.				00						Kg 25 Km/h	Kg	
6963	18x7 – 8”	TT	16PR	29	4.33 R - 8” AC	05/94x140x18,5-A1	0	173	465	1.695	16	9
14369/1	6.00 – 9”	TT	12PR	29	4.00 E - 9” AC	05/94x140x18,5-A1	0	160	540	1.505	18	8
14369/2	6.00 – 9”	TT	10PR	29	4.00 E - 9” AC	05/94x140x18,5-A1	0	160	540	1.505	21	8
5000725	21x8 – 9”	TT	16PR	29	6.00 E - 9” AC	05/94x140x18,5-A1	0	200	535	2.570	30	8
71997	6.50 – 10”	TT	10PR	29	5.00F - 10”2P	05/94x140x18,5-R14	-4	175	590	1.400	21	8
14312/1	7.00 – 12”	TT	12PR	29	5.00 S - 12”2P	05/94x140x18,5-R14	-4	192	676	1.600	30	8
14600	7.00 – 12”	TT	14PR	30	5.00 S - 12”AC	06/161x205x21,5-A2	0	192	676	2.240	32	9
500173	27x10 – 12”	TT	14PR	29	8.00 G - 12”AC	06/161x205x21,5-A2	-2	254	682	2.725	51	7
14463	5.00 – 8”	TT	10PR	29	3.00D-8”	05/94x140X18.5-A1	-5	164	464	1.450	11	9

Macizo super elástico

2514	15x4 1/2-8”	MCZ	-	31	3.00 D-8” 2P	04/58,5x98x13,5-E60º	-4	103	375	1.040	13
14383	18x7-8”	MCZ	-	31	4.33 R-8” 2P	05/94x140x18.5-R14	-5	148	488	1.800	24
3388	6.00-9”	MCZ	-	31	4.00E-9” 2P	05/94x140x18.5-R14	-4	139	522	1.320	37

NOTAS: La carga indicada y el dibujo de los neumáticos puede variar según fabricante. Cualquier otro modelo que no aparezca en catálogo, consultar.

26

27

28

Con neumático “Implement”

Ref.				00						Kg 25 Km/h	Kg	
11052	7.00 – 12”	TL	6PR	26	5JA x 12”	05/94x140x18,5-E1	0	185	665	825	19	3.40
72099/1	10.0/80 – 12”	TL	10PR	26	7.00 x 12”	05/94x140x18,5-E1	0	264	710	1.300	24	4.20
12623/2	10.0/75 – 15,3”	TL	10PR	26	9.00 x 15,3”	05/94x140x18,5-E1	0	274	760	1.300	31.5	5
12623/1	10.0/75 – 15,3”	TL	10PR	26	9.00 x 15,3”	06/161x205x21,5-E2	0	274	760	1.800	33	5
12623/3	10.0/75 – 15,3”	TL	12PR	26	9.00 x 15,3”	05/94x140x18,5-E1	0	274	760	1.300	32.5	5
79993/1	10.0/75 – 15,3”	TL	12PR	26	9.00 x 15,3”	06/161x205x21,5-E2	0	274	760	2.000	34	5
11275/1	10.0/75 – 15,3”	TL	14PR	26	9.00 x 15,3”	06/161x205x21,5-E2	0	274	760	2.240	34	5
70329/1	10.0/75 – 15,3”	TL	18PR	26	9.00 x 15,3”	06/161x205x21,5-E2	0	274	760	2.650	37	7
12628	11.5/80 – 15,3”	TL	10PR	26	9.00 x 15,3”	06/161x205x21,5-E2	0	297	844	2.300	38	4.60
12631	11.5/80 – 15,3”	TL	12PR	26	9.00 x 15,3”	06/161x205x21,5-E2	0	297	844	2.575	38.5	5.60
70331/7	11.5/80 – 15,3”	TL	14PR	26	9.00 x 15,3”	06/161x205x21,5-E2	0	297	844	2.900	38.5	6.50
70331/2	11.5/80 – 15,3”	TL	18PR	26	9.00 x 15,3”	06/161x205x21,5-E2	0	297	844	3.075	40	7.10
12535	12.5/80 – 15,3”	TL	14PR	26	9.00 x 15,3”	06/161x205x21,5-A2	0	312	885	3.075	48	5.80
10259	400/60 – 15,5”	TL	14PR	27	13.00 x 15,5”	06/161x205x21,5-A2	-15	405	875	3.250	60	4.90
10259/2	400/60 – 15,5”	TL	18PR	27	13.00 x 15,5”	06/161x205x21,5-A2	-15	405	875	3.875	64	6
10260	13.0/55 – 16”	TL	12PR	26	11 x 16”	06/161x205x21,5-A2	0	366	770	2.240	43	4.90
10261	15.0/55 – 17”	TL	14PR	28	13.00 x 17”	06/161x205x21,5-A2	0	391	850	3.075	61	4.90
10261/1	500/50 – 17”	TL	14PR	28	16.00 x 17”	06/161x205x21,5-A2	0	500	945	3.875	87	3.90
11395	12.5/80 – 18”	TT	16PR	26	11 x 18”	06/161x205x21,5-A2	0	308	965	3.750	64	6.70
12620/1	13.0/65 – 18”	TT	16PR	26	11 x 18”	06/161x205x21,5-A2	0	366	890	3.350	66	6.70

NOTAS: La carga indicada y el dibujo de los neumáticos puede variar según fabricante. Cualquier otro modelo que no aparezca en catálogo, consultar.

32

33

34

35

36

Ref.	Descripción	Fig.
ST129594	Neumático 3.00-4” 6PR	34
15152	Neumático 4.10/3.50-4”4PR	34
15153	Neumático 4.10/3.50-6” 4PR	34
2736	Neumático 4.00/4.80-8”4PR (Motocultor)	35
1107	Neumático 5.00-10”4 PR (Motocultor)	35
1201	Neumático 4.00-12” 4PR (Motocultor)	35
1108	Neumático 6.50/80-12” 6PR KNK-54 (Motocultor)	35
18169	Neumático 10.0/80-12” 8PR	36
18171	Neumático 10.0/80-12” 10PR	36
18835	Neumático 5.00-15” 6PR TF-8181	33
3069	Neumático 8.25-15”´18PR (Set)	34
6009	Neumático 10.0/75-15.3” 10PR	36
60091	Neumático 10.0/75-15.3” 12PR	36

Ref.	Descripción	Fig.
3300	Neumático 10.0/75-15.3” 14PR	36
5010	Neumático 10.0/75-15.3” 18PR	36
89998	Neumático 11.5/80-15.3” 10PR	36
5009/2	Neumático 11.5/80-15.3” 12PR	36
8999	Neumático 11.5/80-15.3” 14PR	36
5009/1	Neumático 11.5/80-15.3” 16PR	36
5505	Neumático 5.50-16” 6PR KNK-35	32
5504	Neumático 6.00-16” 6PR KNK-50 (Motocultor)	35
18846	Neumático 6.00-16” 6PR TF-8181	33
3579	Neumático 6.50-16” 6PR TF-8181	33
5442	Neumático 7.50-16” 14 PR	34
5502	Neumático 7.50-16” 8PR (Motocultor)	35
9997	Neumático 7.00-125”IMPLEMENT	36

NOTAS: La carga indicada y el dibujo de los neumáticos puede variar según fabricante. Cualquier otro modelo que no aparezca en catálogo, consultar.

NEUMÁTICOS DE VELOCIDAD

37

38

39

40

Ref.	Descripción	Fig.
20013	Neumático 3.50-8” 46M	38
20002	Neumático 4.00/4.80-8” 70N	38
20009	Neumático 16.5x6.5-8”73M	37
5695	Neumático 18.5x8.5-8” 78M	37
20005	Neumático 4.50-10” 76N	38
20007	Neumático 5.00-10” 79N	38
20012	Neumático 145R10” 79N	38
20067	Neumático 20.5x8.00-10” 6PR	37
20067/1	Neumático 20.5x8.00-10” 10PR	37
20067/2	Neumático 20.5x8.00-10” 12PR	37
74401	Neumático 135/80R13” 70T	40
74402	Neumático 145/80R13”75T	40
74403	Neumático 155/80R13”79T	40
74404	Neumático 165/80R13”83T	40
74407	Neumático 175/70R13” 82T	40
16026681	Neumático 195/50R13C 104/101N	39
70354	Neumático 175/70R14” 84T	40
74408	Neumático 185R14C 102/100R	40
70602	Neumático 205R14”C 109/107R	40

NEUMÁTICOS INDUSTRIALES

41

Ref.	Descripción	Fig.
14650/1	Neumático 6.00-9” 10PR (Set) S-800	41
18828	Neumático 6.50-10” 10PR (Set) S-800	41
9998	Neumático 7.00-12” 14PR (Set) S-800	41

NOTAS: La carga indicada y el dibujo de los neumáticos puede variar según fabricante. Cualquier otro modelo que no aparezca en catálogo, consultar.

Oruga goma

Ref.	Descripción
1803472	Oruga goma 180x34x72
1803760	Oruga goma 180x37x60

Flat protector interior para cámaras

Ref.	Descripción
11266	Protector rueda 8.25-15”
11265	Protector rueda 7.50-16”

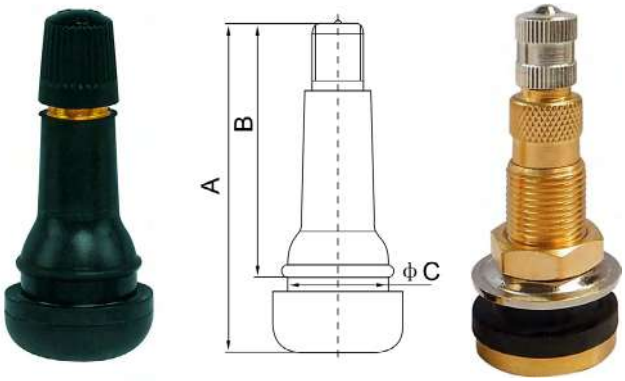

Válvulas para ruedas

Ref.	Descripción
950	Válvula tubule A=42.5 B=32 C=15
951	Válvula tubule A=42.5 B=32 C=19.2
952	Válvula tubule A=48.5 B=38 C=15
953	Válvula tubule A=61.5 B=51 C=15
ACQ101611	Válvula de metal Φ22.5X30/510

Válvulas para motos

Ref.	Descripción
ACQ101473	Válvula cromada 11.5 mm DCV510

Llenadores de agua

Ref.	Descripción
ACQ100846	Llenador para cámara de rueda DC410

NOTAS: Las imágenes y datos indicados pueden variar sin previo aviso. Cualquier otro modelo que no aparezca en el catálogo, consultar.

Reductores de válvula

Ref.	Descripción
ACQ100850	Reductor de válvula OTR externo V-756

Prolongadores de plástico

Ref.	Descripción
ACQ100848	Prolongador de válvula plástico 105
ACQ100849	Prolongador de válvula plástico 170

Prolongadores flexibles

Ref.	Descripción
ACQ100153	Prolongador válvula 125
ACQ100154	Prolongador válvula 150
ACQ100155	Prolongador válvula 180
ACQ101013	Extensión flexible de válvula 150

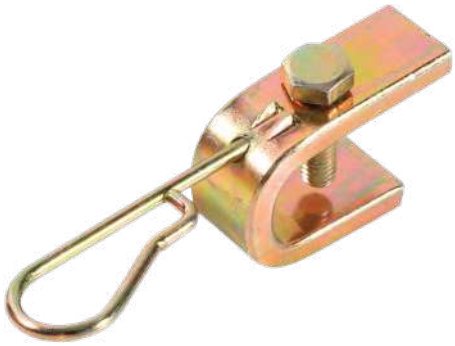

Soportes de prolongador

Ref.	Descripción
ACQ100847	Soporte de prolongador de válvula

NOTAS: Las imágenes y datos indicados pueden variar sin previo aviso. Cualquier otro modelo que no aparezca en el catálogo, consultar.

Tipos de válvulas

TR87

JS2

TR75A

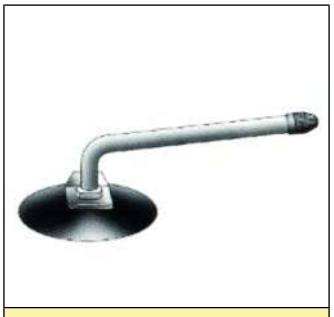
TR78A

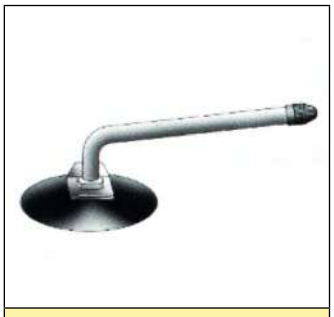
TR177A

TR218A

V3-02-7

V3-02-11

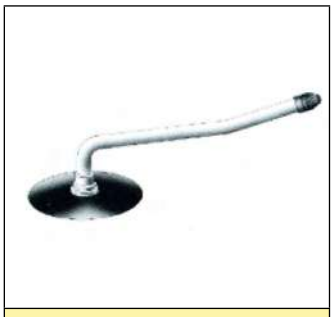
V3-02-19

V3-04-3

TR13

TR15

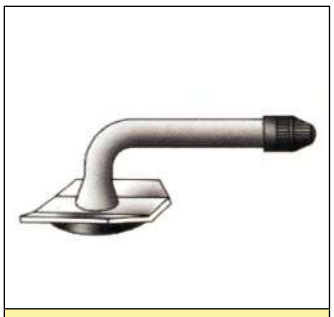
TR1175C

V3-06-1

V3-06-3

V3-06-8

NOTAS: Las imágenes y datos indicados pueden variar sin previo aviso. Cualquier otro modelo que no aparezca en el catálogo, consultar.

CÁMARAS

Ref.	Descripción	Tipo válvula
14566/2	Cámara 3.00-4”	TR87
14566/1	Cámara 3.00-4”	TR13
14566	Cámara 4.10/3.50-4”	TR87
4305	Cámara 15x6.00-6”	TR87
4310	Cámara 3.50-6”	TR13
14643	Cámara 15x6.00-6”	TR13
15151	Cámara 4.10/3.50-6”	TR87
11958	Cámara 5.00-8”	TR13
1067	Cámara 3.50/4.00-8”	TR13
1067/1	Cámara 3.50/4.00-8”	TR87
3334	Cámara 18x8.50-8”	TR13
14644	Cámara 16x6.50-8”	TR13
7009066	Cámara 18x7-8”	JS2
3039	Cámara 6.00-9”	V3.02.7
14645	Cámara 6.00-9”	JS2
11960	Cámara 5.00-10”	TR13
11961	Cámara 145R10”	TR13
20808	Cámara 20.5x8.00-10”	TR13
11960/1	Cámara 4.00/4.50-10”	TR13
11962	Cámara 6.50-10”	JS2
11937	Cámara 145R12”	TR13
11957	Cámara 4.00/4.80-12”	TR13
20807	Cámara 10.0/80-12”	TR15
6950	Cámara 27/10.00-12”	JS2
6949	Cámara 23x8.5/10.5-12”	TR13
1068	Cámara 6.5/80-12”	TR13
11658	Cámara 7.00-12”	TR75A
11657	Cámara 7.00-12”	TR13
11938	Cámara 135/145R13”	TR13
11939	Cámara 155/165R13”	TR13
11940	Cámara 165/70R13”	TR13
11941	Cámara 145/155-70R13”	TR13
11943	Cámara 175/70R13”	TR13
11950	Cámara 175/185R14”	TR13

Ref.	Descripción	Tipo válvula
13519	Cámara 8.25-15”	V3.02.8
11964	Cámara 5.00-15”	TR13
20806	Cámara 135/145R15”	TR13
2531	Cámara 27x8.50-15”	TR15
70199	Cámara 7.00-15”	JS12
11965	Cámara 175/185R15”	TR13
11946	Cámara 10.0/75-15.3”	TR15
5907	Cámara 11.5/80-15.3”	TR15
20805	Cámara 6.00/6.50-16”	TR15
20814	Cámara 6.00/6.50-16”	V3
20809	Cámara 6.50R16”	TR218
20812	Cámara 7.50-16”	TR15
20813	Cámara 7.50-16”	V3.02.8
20810	Cámara 7.50-16”	TR218
148748	Cámara 9/10-17.8”	V3.02.8
18125145	Cámara 12.5/14.5-18”	TR15
18750	Cámara 7.50-18”	TR218A
75020218	Cámara 7.50-20”	TR218A
11953	Cámara 9.00-20”	V3.045
11954	Cámara 10.00-20”	V3.045
11706	Cámara 14.9-24”	TR218
11260	Cámara 11.2/12.4-24”	TR218
11261	Cámara 12.00-24”	V3.06.8
241400	Cámara 14.00-24”	TR177A
7008573	Cámara 13.6-24”	TR218A
7008574	Cámara 16.9-24”	TR218A
7018578	Cámara 16.9/18.4-26”	TR218A
7008578	Cámara 11.2/12.4-28”	TR218A
7008576	Cámara 13.6/14.9-28”	TR218A
7018577	Cámara 16.9-28”	TR218A
18434	Cámara 16.9/18.4-34”	TR218A
7008580	Cámara 16.9-38”	TR218A
7008577	Cámara 9.5-48”	TR218A

Simbología

Ø	Diámetro del aro
	Diámetro del eje del aro
	Ancho de banda del aro
	Largo del buje del aro
	Diámetro exterior
	Diámetro interior
	Tipo de rodamiento
	Rodamiento a bolas
	Cojinete a rodillos
	Eje liso
	Ancho de la rueda
	Altura total rueda placa
	Altura total rueda espiga
	Altura total rueda fija
	Altura total rueda

	Altura total rueda
	Altura total rueda
	Diámetro espiga
	Diámetro inter.tubo
	Diámetro de la espiga
	Altura de la espiga
	Diámetro aguj. pasante
	Dimensión de la placa
	Distancia entre agujeros
	Diámetro agujero
	Ancho de la placa u
	Diámetro giro rueda
FRENO	Diámetro giro rueda freno
	Desplazamiento
	Espesor del soporte

	Distancia interior del soporte
	Altura del soporte
	Ancho del soporte
	Dimensión de la placa
	Distancia entre agujeros
	Dimensión de la placa
	Dimensión de la placa
	Dimensión de la placa
	Distancia entre agujeros
	Dimensión de la placa
	Distancia entre agujeros
	Expansión del manguito
	Diámetro interior
	Temperatura
F	Carga recomendada

Ref.	Descripción	Ø				F
ACQ100135	Rodillo hierro con poliuretano para traspaletas	70	70	70	20	400
ACQ100136		80	80	80	20	600
ACQ100137		82	90	90	20	800
ACQ100138		85	80	80	20	650
ACQ100139		100	40	40	20	560

42

43

44

45

Ref.	Descripción	Ø	Fig.
ACQ9	Rueda con soporte giratorio	60	42
ACQ10		80	
ACQ11		100	
ACQ12		125	
ACQ13		150	
ACQ14	Rueda con soporte giratorio y freno	80	43
ACQ15		100	
ACQ16		125	
ACQ17		150	

Ref.	Descripción	Ø	Fig.
ACQ18	Rueda con soporte fijo	60	44
ACQ19		80	
ACQ20		100	
ACQ21		125	
ACQ22		150	
ACQ23	Recambio rueda aro de polipropileno	60	45
ACQ24		80	
ACQ25		100	
ACQ26		125	
ACQ27		150	

NOTAS: La carga indicada y el dibujo de los neumáticos puede variar según fabricante. Cualquier otro modelo que no aparezca en catálogo, consultar.

Cuadro general características técnicas

Ø				TAL PAS							FRENO	F
60	31	40	12	97	100	110x85	80x60	8	12	140	290	150
80	32	40	12	106	109	110x85	80x60	8	12	160	290	200
100	32	40	12	124	126	110x85	80x60	8	12	184	290	250
125	36	50	15	152	154	110x85	80x60	8	12	210	290	300
150	37	49	15	181	182	110x85	80x60	8	12	246	290	350

Ref.	Descripción	Ø
ACQ32	Rueda con soporte giratorio	80
ACQ33		100
ACQ34		125
ACQ35		150

Ref.	Descripción	Ø
ACQ36	Rueda con soporte giratorio y freno	80
ACQ37		100
ACQ38		125
ACQ39		150

Ref.	Descripción	Ø
ACQ41	Rueda con soporte fijo	80
ACQ42		100
ACQ43		125
ACQ44		150

Ref.	Descripción	Ø
ACQ45	Recambio rueda	80
ACQ46		100
ACQ47		125
ACQ48		150

NOTAS: La carga indicada y el dibujo de los neumáticos puede variar según fabricante. Cualquier otro modelo que no aparezca en catálogo, consultar.

Cuadro general características técnicas

Ø				TAL PAS							FRENO	F
80	34	40	12	105	109	110x85	80x60	8	12	158	290	75
100	35	39	12	125	126	110x85	80x60	8	12	182	290	100
125	38	45	15	152	153	110x85	80x60	8	12	210	290	125
150	40	45	15	179	180	110x85	80x60	8	12	242	290	150

Ref.	Descripción	Ø
ACQ28	Rueda con soporte giratorio	80
ACQ29		100
ACQ30		125
ACQ31		150

Ref.	Descripción	Ø
ACQ49	Rueda con soporte giratorio freno	80
ACQ50		100
ACQ51		125
ACQ52		150

Ref.	Descripción	Ø
ACQ53	Rueda con soporte fijo	80
ACQ54		100
ACQ55		125
ACQ56		150

Ref.	Descripción	Ø
ACQ57	Recambio rueda	80
ACQ58		100
ACQ59		125
ACQ60		150

NOTAS: La carga indicada y el dibujo de los neumáticos puede variar según fabricante. Cualquier otro modelo que no aparezca en catálogo, consultar.

Cuadro general características técnicas

Ø				TAL PAS							FRENO	F
80	30	39	12	106	110	110x85	80x60	8	12	160	290	80
100	30	40	12	126	127	110x85	80x60	8	12	182	290	110
125	36	42	15	152	154	110x85	80x60	8	12	212	290	140
150	36	50	15	175	176	110x85	80x60	8	12	240	290	160

Ref.	Descripción	Ø
ACQ61	Con soporte giratorio, eje liso	200
ACQ62		260
ACQ62/1	Con soporte giratorio, cojinete a rodillos	260
ACQ62/2	Con soporte giratorio, rodamiento de bolas	260
ACQ63	Con soporte giratorio, eje liso	400
ACQ63/1	Con soporte giratorio, cojinete a rodillos	400

Ref.	Descripción	Ø
ACQ64	Con soporte giratorio y freno, eje liso	200
ACQ65		260
ACQ65/1	Con soporte giratorio y freno, cojinete a rodillos	260
ACQ65/2	Con soporte giratorio y freno, rodamiento de bolas	260

Ref.	Descripción	Ø
ACQ66	Con soporte fijo, cojinete a rodillos	200
ACQ67	Con soporte fijo, eje liso	260
ACQ67/1	Con soporte fijo, cojinete a rodillos	260
ACQ67/2	Con soporte fijo, rodamiento de bolas	260
ACQ68	Con soporte fijo, eje liso	400
ACQ68/1	Con soporte fijo, cojinete a rodillos	400
ACQ68/2	Con soporte fijo, rodamiento de bolas	400

Ref.	Descripción	Ø
ACQ69	Recambio rueda neumática, cojinete a rodillos	200
15543/1	Recambio rueda neumática, eje liso	260
15543/2	Recambio rueda neumática, cojinete a rodillos	260
15543/3	Recambio rueda neumática, rodamiento de bolas	260
15543/4	Recambio rueda neumática, eje liso	400
15543/5	Recambio rueda neumática, cojinete a rodillos	400

NOTAS: La carga indicada y el dibujo de los neumáticos puede variar según fabricante. Cualquier otro modelo que no aparezca en catálogo, consultar.

Cuadro general características técnicas

Ø												
200	50	58	20	241	135x110	105x80	11	105x80	-	224	254	75
260	85	76	20	295	175x175	140x140	14	190x75	-	430	430	136
400	110	74	25	458	150x150	125x125	11	125x125	-	635	635	200

Ref.	Descripción	Ø
ACQ70	Con soporte giratorio, eje liso	260
ACQ71	Con soporte giratorio, cojinete a rodillos	260
ACQ73	Con soporte giratorio, rodamiento bolas	260

Ref.	Descripción	Ø
ACQ74	Con soporte giratorio y freno, eje liso	260
ACQ75	Con soporte giratorio y freno, cojinete a rodillos	260
ACQ76	Con soporte giratorio y freno, rodamiento bolas	260

Ref.	Descripción	Ø
ACQ77	Con soporte fijo, eje liso	260
ACQ78	Con soporte fijo, cojinete a rodillos	260
ACQ79	Con soporte fijo, rodamiento bolas	260

Ref.	Descripción	Ø
26261	Recambio rueda impinchable, eje liso	260
26260	Recambio rueda impinchable, cojinete a rodillos	260
26262	Recambio rueda impinchable, rodamiento bolas	260

NOTAS: La carga indicada y el dibujo de los neumáticos puede variar según fabricante. Cualquier otro modelo que no aparezca en catálogo, consultar.

Cuadro general características técnicas

Ø				TAL PAS					FIJA		FRENO	F
260	70	78	20	-	295	175x175	140x140	14	190x75	430	430	136

RUEDAS PARA CARRETILLA (Equivalente: 3.5-8)

Neumáticas

Ref.	Descripción	Ø
ACQ80	Rueda carretilla llanta con polipropileno	380
ACQ81	Rueda carretilla llanta estampada	380

Impinchables

Ref.	Descripción	Ø
26363	Rueda carretilla impinchable con polipropileno	380
26363/1	Rueda carretilla impinchable llanta chapa estampada	380

Ref.	Descripción	Ø				
ACQ100140	Soporte de tres ruedas para subir escaleras	100	30	15	10	60
ACQ100141		150	47	20	20	180

NOTAS: La carga indicada y el dibujo de los neumáticos puede variar según fabricante. Cualquier otro modelo que no aparezca en catálogo, consultar.

Cuadro general características técnicas

Ref.	Ø					
ACQ80	380	95	74	20	50265	200
ACQ81	380	95	74	20	25958	200
26363	380	95	74	20	17008	200
26363/1	380	95	74	20	17009	200

RUEDAS METÁLICAS

Con casquillo de nylon

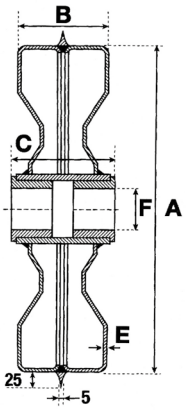

Ref.	Descripción	mm				
		A	B	C	E	F
6707	RM-200	200	80	90	2.5	20
6708	RM-250	250				28
8894	RM-300	300	100	110		
6711	RM-345	345	120	130	3.5	35.5
8893	RM-250	250	80	90	2.5	25
6983	RM-300	300	100			
8895	RM-300	300	100	110		
ACQ100121	RM-500	500	150	62		Sin rodamiento
ACQ9968	RM-230	230	80	90		20

Con rodamientos

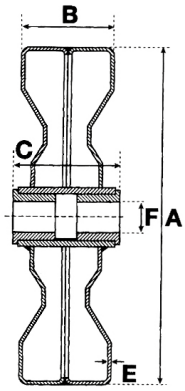

Ref.	Descripción	mm					Peso kg.
		A	B	E	F	ROD	
943	RM-250 con rodamientos	250	80	2.5	25	6205	6
947	RM-300 con rodamientos	300	100				8
945	RM-345 con rodamientos	345	120	3.5			10
946	RM-400 con rodamientos	400	160		35	6207	16

Con eje

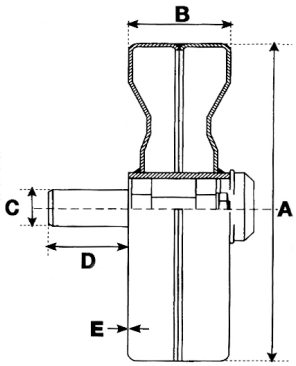

Ref.	Descripción	mm						Peso kg.
		A	B	C	D	E	F	
6982	RM-250 con eje	250	80	30	90	2.5	6205	6
944	RM-300 con eje	300	100				30205	8
6984	RM-345 con eje	345	120			3.5		11
6986	RM-400 con eje	400	160	40	100		3020	17

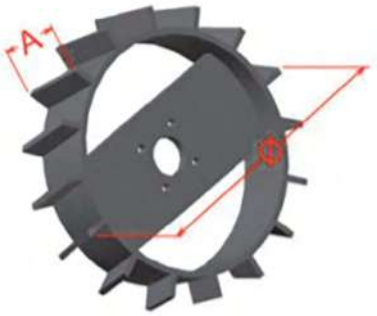

Ruedas metálicas para motocultor

Ref.	Descripción
ACQ100673	Rueda 400 x 100
ACQ100674	Rueda 500 x 120

NOTAS: Las imágenes y datos indicados pueden variar sin previo aviso. Cualquier otro modelo que no aparezca en el catálogo, consultar.

RUEDAS JOCKEY

1

2

3

4

5

6

7

8

9

10

De velocidad

Ref.	Descripción	Fig.	Ø
1895	Rueda jockey	1	35
1222433	Rueda jockey, llanta de plástico	2	48
1222434	Rueda jockey, llanta de chapa	3	
1222438	Rueda jockey plus 260x85	4	
1221695	Rueda jockey premium	5	
1222435	Rueda jockey plus 215x65	6	
1223614	Rueda jockey 300 kg con seguro, estriada	7	
1222437	Rueda jockey plus con casquillo presión 200x50	8	
15577	Rueda jockey automática 200x60	9	60
1223638	Rueda jockey automática con soporte, más larga	10	

NOTAS: Las imágenes y datos indicados pueden variar sin previo aviso. Cualquier otro modelo que no aparezca en el catálogo, consultar.

RUEDAS JOCKEY

11

12

13

14

De velocidad

Ref.	Descripción	Fig.	Ø
242061	Rueda jockey con horquilla semiautomática	11	60
1212382	Rueda jockey 300 kg con seguro anti-resbalamiento	12	
243888	Rueda jockey con horquilla rígida	13	
7121/1	Rueda jockey	14	

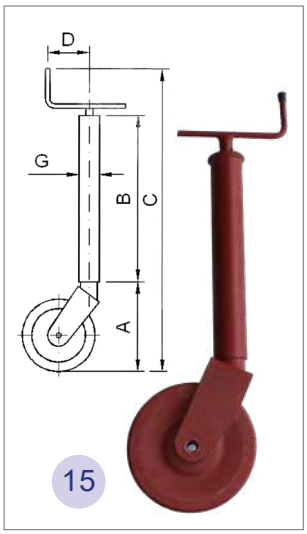

15

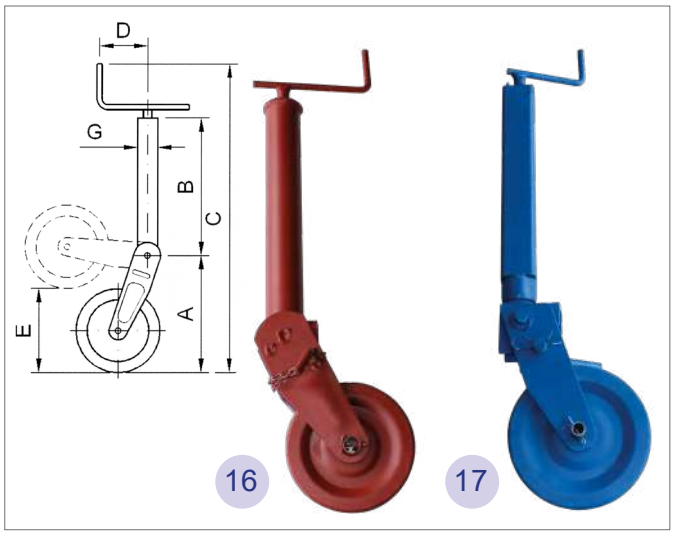

16 17

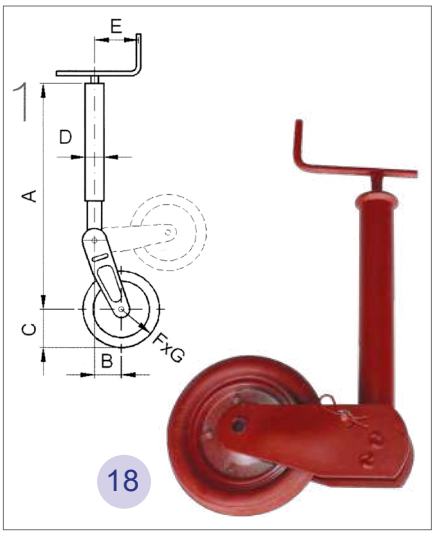

18

Agrícolas

Ref.	Descripción	Fig.	Carga vertical	Carrera	mm						
					A	B	C	D	E	G Ø	G Cuadrado
3791	Apoyo redondo	15	800	210	275	380	795	115	-	60	-
1099	Apoyo redondo abatible	16	800	300	350	460	965	185	280	70	-
10270/1	Apoyo cuadrado abatible	17	1000	300	270	430	930	220	220	-	70
10270/2	Apoyo cuadrado abatible	17	600	300	270	430	930	140	340	-	60
1100	Apoyo cuadrado	17	1000	300	395	460	1010	185	255	-	70
1101	Apoyo redondo	16	2000	300	410	500	1130	180	300	90	-
1892	Apoyo abatible	18	400	200	330	70	100	48Ø	105	48	-

NOTAS: Las imágenes y datos indicados pueden variar sin previo aviso. Cualquier otro modelo que no aparezca en el catálogo, consultar.

A: Diámetro exterior
B: Ancho de la rueda
C: Diámetro interior

Ref.	Descripción	A	B	C
6113	Rueda plástico 48Ø	170	50	20

Ref.	Descripción	A	B	C
6115/1	Rueda plástico 48Ø	200	50	20

Ref.	Descripción	A	B	C
6115	Rueda chapa 48Ø	200	50	20
15483/1	Rueda chapa 60Ø	200	60	20

Ref.	Descripción	A	B	C
580202	Rueda chapa 60Ø	200	60	20

Ref.	Descripción	A	B	C
691604	Rueda chapa 60Ø	230	80	20

Ref.	Descripción	A	B	C
ACQ100128	Rueda núcleo de aluminio con banda goma negra elástica	200	50	20
ACQ101374		160	50	20

Ref.	Descripción	A	B	C
ACQ101513	Rueda maciza con rodamiento y llanta de metal	260	60	20

NOTAS: Las imágenes y datos indicados pueden variar sin previo aviso. Cualquier otro modelo que no aparezca en el catálogo, consultar.

Ref.	Descripción
ACQ101784	Manivela para abrazadera de rueda jockey

Ref.	Descripción	Ø
1899	Abrazadera rueda jockey, manivela rígida	35
20531810	Abrazadera rueda jockey, manivela rígida	48

Ref.	Descripción	Ø
16883	Brida bradley	48

Ref.	Descripción	Ø
15254	Abrazadera de rueda jockey, manivela rígida	60

Ref.	Descripción	Ø
249804	Abrazadera rueda jockey, maneta abatible	48

Ref.	Descripción	Ø
3485966	Abrazadera rueda jockey, manivela giratoria	48

Ref.	Descripción	Ø
249859	Abrazadera rueda jockey, manivela abatible	60

NOTAS: Las imágenes y datos indicados pueden variar sin previo aviso. Cualquier otro modelo que no aparezca en el catálogo, consultar.

ACQ100156
ACQ100157

ACQ100186
ACQ100187

Ref.	Descripción	Ø	
ACQ100156	Rueda para andamio	200	50
ACQ100157	Rueda para andamio	200	55
ACQ100186	Rueda para andamio	200	35
ACQ100187	Rueda para andamio	200	40

Llanta para carruaje y sembradora

Ref.	Descripción
ACQ100162	Sin radiar 3.00 x 21 (4.00 x 21)
ACQ100163	Radiadas 3.00 x 21 (4.00 x 21)
ACQ100164	Sin radiar 3.00 x 36 (4.00 x 36)
ACQ100165	Radiadas 3.00 x 36 (4.00 x 36)

Ref.	Descripción
400247	Tapacubos 13’’ (caja de 4 unidades)
400248	Tapacubos 14’’ (caja de 4 unidades)
ACQ9705	Tapacubo 17.5’’
ACQ9706	Tapacubo 19.5’’
ACQ9707	Tapacubo 22.5’’

El diseño de los tapacubos puede no corresponder al de la imagen.

Ref.	Descripción
ACQ100188	Funda cubre-rueda repuesto 4x4 negra. Talla M Ø74 x 23 cm, elástica e impermeable
ACQ100188/1	Funda cubre-rueda repuesto 4x4 negra. Talla XL Ø79 x 28 cm, elástica e impermeable

NOTAS: Las imágenes y datos indicados pueden variar sin previo aviso. Cualquier otro modelo que no aparezca en el catálogo, consultar.

RUEDAS AGRÍCOLAS
tipo cosechadora

RUEDAS GLOBO
para carros de varada

RUEDAS MOTRICES Y DE BRIDA
para carga pesada

LLANTAS Y RUEDAS DE REPUESTO
Imprescindible la ficha de vehículo

INFORMACIÓN GENERAL Cadenas de ruedas

Para pedir este material, imprescindible la ficha técnica del vehículo

NOTAS: Las imágenes y datos indicados pueden variar sin previo aviso. Cualquier otro modelo que no aparezca en el catálogo, consultar.

Accesorios Quart S.L.U.

HIDRÁULICA, AGRÍCOLA E INDUSTRIAL

RUEDAS

CARROCERÍA

ILUMINACIÓN Y SEÑALIZACIÓN

RESORTES DE GAS

RODAJE Y ACCESORIOS VARIOS

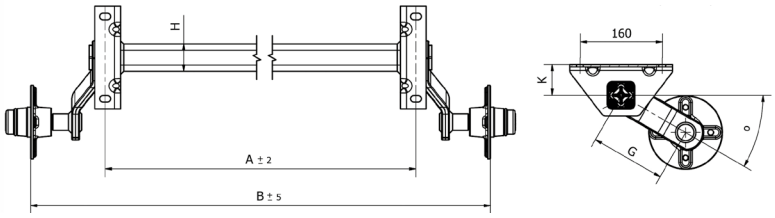

Ejes de suspensión de caucho sin freno

Ref.	Kilos	Cota A	Cota B	Ataque
43528/2	750	1000	1400	98 x 4
40849/1	750	1050	1450	98 x 4
43440/4	750	1200	1550	98 x 4
45391/4	750	1150	1600	98 x 4
45391/2	750	1200	1650	98 x 4
45354/1	900	1000	1470	98 x 4
44434/1	900	1100	1570	98 x 4
45451/1	900	1150	1620	98 x 4
44806/1	900	1200	1670	98 x 4
42946/2	900	1250	1720	98 x 4
45831/1	900	1300	1770	98 x 4
44802/1	900	1350	1820	98 x 4
1491845	900	1400	1870	98 x 4
1491862	1300	1050	1530	98 x 4
1491865	1300	1250	1680	98 x 4
1492112	1500	1050	1530	112 x 5

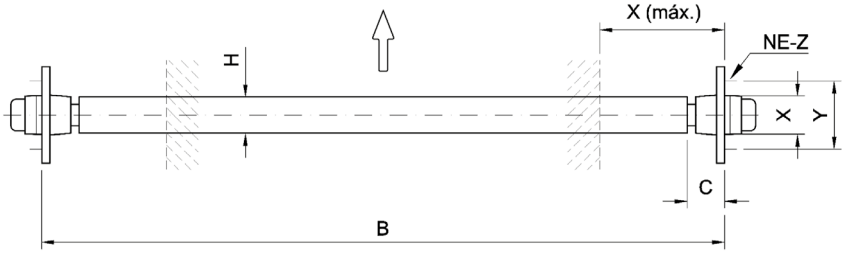

Ejes rígidos sin freno

Ref.	Kilos	Cota B	Ataque
ACQ9660	500	A confirmar	98 x 4
ACQ9661	700	A confirmar	98 x 4
ACQ9607	900	A confirmar	98 x 4
ACQ9608	1500	A confirmar	112 x 5

NOTAS: Las imágenes y datos indicados pueden variar sin previo aviso. Cualquier otro modelo que no aparezca en el catálogo, consultar.

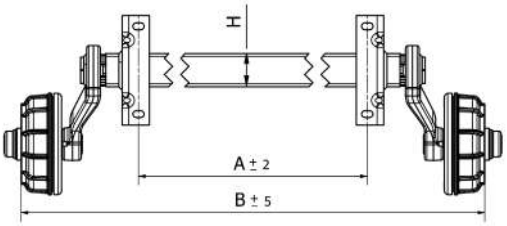

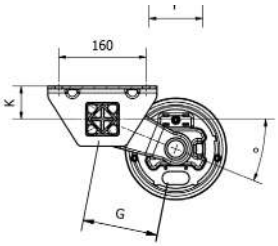

Ejes de suspensión de caucho con freno

Ref.	Kilos	Cota A	Cota B	Ataque
1295183	750	1000	1370	98 x 4
1492396	750	950	1410	98 x 4
1492399	750	1100	1560	98 x 4
1492400	750	1150	1610	98 x 4
1492403	750	1300	1760	98 x 4
42328/1	900	1000	1480	98 x 4
41750/1	900	1050	1530	98 x 4
42554/1	900	1100	1580	98 x 4
45733/1	900	1200	1680	98 x 4
45832/1	900	1300	1780	98 x 4
42076/1	900	1350	1830	98 x 4
43927/1	900	1450	1930	98 x 4
41902/1	900	1600	2080	98 x 4
43928/1	900	1750	2230	98 x 4
1492570	1300	1050	1530	98 x 4
1492630	1300	1350	1830	112 x 5
1492746	1300	1750	2230	140 x 5
1492798	1500	1750	2230	112 x 5
45653/1	1800	1750	2250	140 x 5

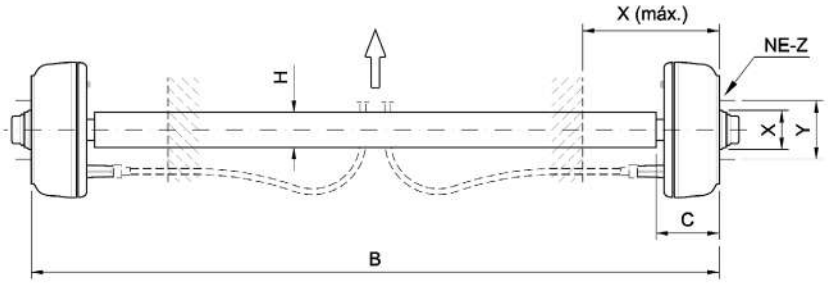

Ejes rígidos con freno

Ref.	Kilos	Cota B	Ataque
ACQ9662	500	A confirmar	98 x 4
ACQ9663	700	A confirmar	98 x 4
ACQ9609	900	A confirmar	98 x 4
ACQ9610	1500	A confirmar	112 x 5

NOTAS: Las imágenes y datos indicados pueden variar sin previo aviso. Cualquier otro modelo que no aparezca en el catálogo, consultar.

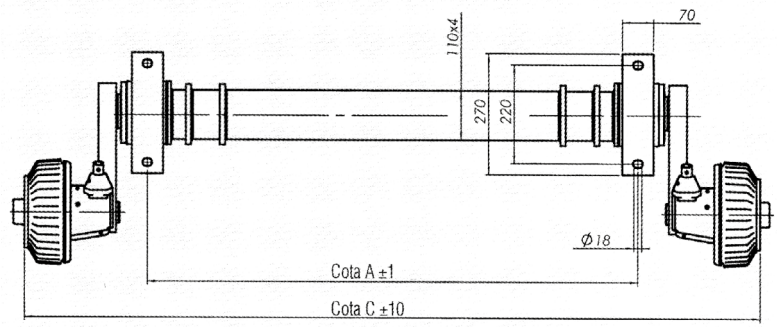

Ejes basculantes caucho abatibles

Ref.	Kilos	Cota A	Cota C	Ataque
ACQ100834	1300	A concretar	A concretar	112 x 5
ACQ100835	1500	A concretar	A concretar	112 x 5

Ejes de suspensión de raqueta con freno

Ref.	Kilos	Cota A
ACQ9603	1500	98 x 4
ACQ9604	1350	112 x 5

Ejes de suspensión de raqueta sin freno

Ref.	Kilos	Cota A
ACQ9605	500	98 x 4
ACQ9606	900	98 x 4

Bujes con freno

Ref.	Descripción	Marca
ACQ9710	Tambor 750 a 900 kg	KNOTT
ACQ9711	Tambor 1150 a 1550 kg	KNOTT
ACQ9712	Tambor 1800 kg	KNOTT
30058	Tambor 700-900 kg	AXF
34588	Tambor 1500 kg	AXF

Bujes sin freno

Ref.	Descripción	Marca
6500550AF	Buje 350-550 kg	KNOTT
5925750ZX	Buje 750 kg	KNOTT
5925900AF	Buje 750-1350 kg	KNOTT
6500155AF	Buje 1550 kg	KNOTT
15974	Buje 300 kg	AXF
651	Buje 500-900 kg	AXF

NOTAS: Las imágenes y datos indicados pueden variar sin previo aviso. Cualquier otro modelo que no aparezca en el catálogo, consultar.

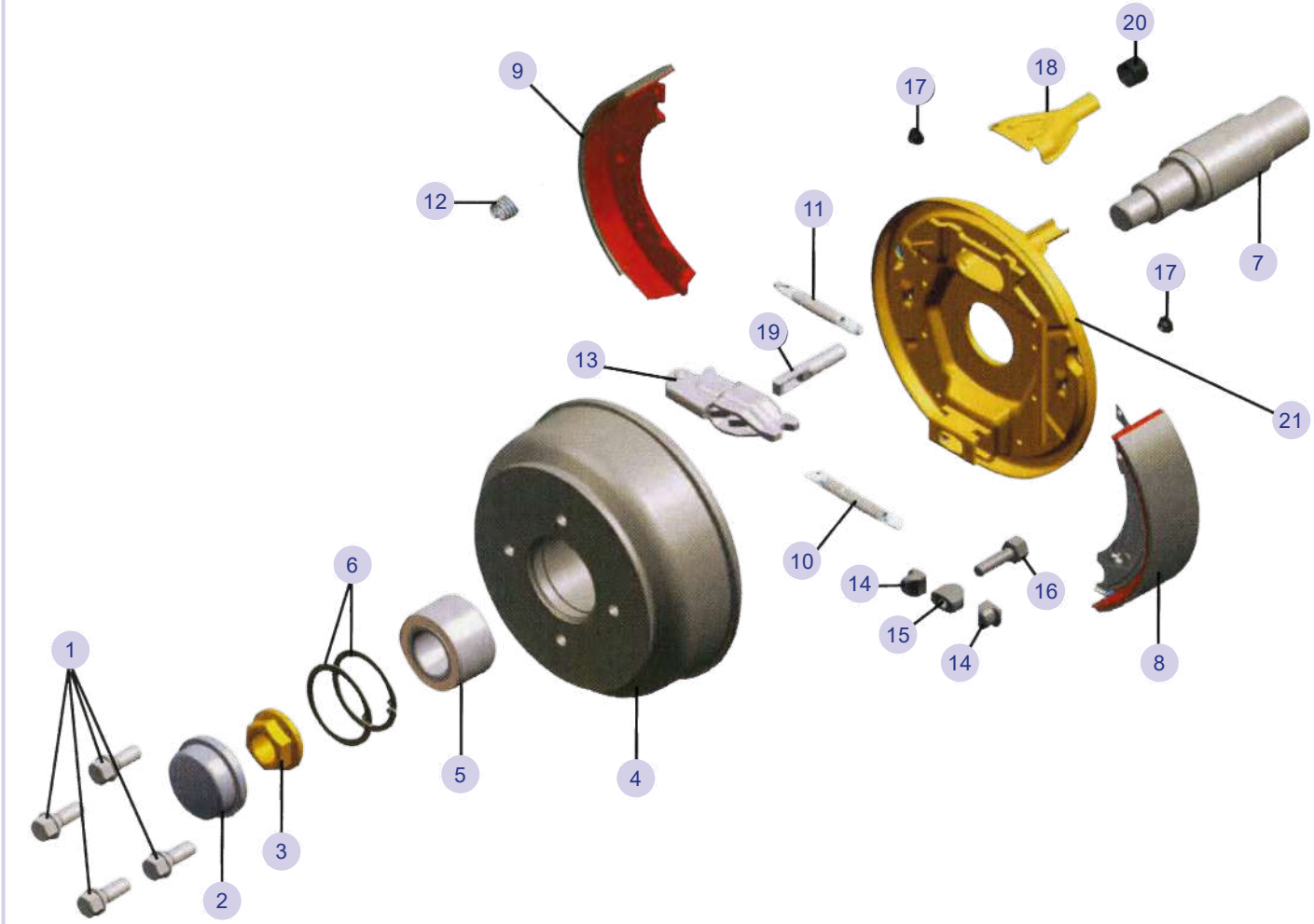

Despiece

Figura	Descripción
1	Tornillos
2	Tapón
3	Tuerca
4	Tambor freno
5	Rodamiento
6	Anillo Seger
7	Mangueta eje

Figura	Descripción
8	Zapata derecha
9	Zapata izquierda
10	Muelle inferior
11	Muelle superior
12	Tensor cuña z
13	Dispositivo apertura
14	Cuñas

Figura	Descripción
15	Tuerca cuñas
16	Tornillo cuña
17	Copa
18	Cono medio
19	Cable
20	Tapón M-Cono
21	Plano Zapatas

NOTAS: Las imágenes y datos indicados pueden variar sin previo aviso. Cualquier otro modelo que no aparezca en el catálogo, consultar.

Rodetes de bola

Ref.	Descripción
60300/1	Ø300
60400	Ø400
60500/1	Ø500
60601/1	Ø600
60700	Ø700
60800/1	Ø800
60900	Ø900
601000	Ø1000
601050	Ø1050
601100	Ø1100

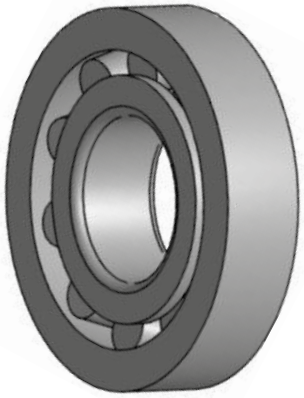

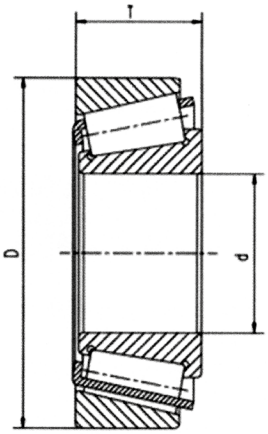

Rodamientos - Hilera - Compactos

Ref.	Dimensiones		
	D	Diámetro	T
16013	20	47	15.25
16012	25	52	16.25
16019	30	62	17.25
16163	35	72	18.25
16158	40	80	19.25
ACQ9501	45	85	20.75
ACQ9502	55	100	22.75
ACQ9503	65	120	24.75
ACQ9504	50	90	24.75
ACQ9505	55	100	26.75
3685	60	110	29.75
ACQ9506	70	125	33.25
3660	75	130	33.25
ACQ9507	85	150	38.50
ACQ9508	75	130	41.00
ACQ9509	90	150	45.00
17499	17	40	13.25
1224800	30	60	36
1224801	34	64	37
180119	39	72	37

Indicar: Tipo rodillo / bola / compacto.

NOTAS: Las imágenes y datos indicados pueden variar sin previo aviso. Cualquier otro modelo que no aparezca en el catálogo, consultar.

Soportes con rodamiento

Ref.	Descripción	Ø
ACQ100191	Soporte de fundición UCP-204	20
ACQ100192	Soporte de fundición UCP-205	25
ACQ100193	Soporte de fundición UCP-206	30
ACQ100194	Soporte de fundición UCP-207	35

Soportes con rodamiento

Ref.	Descripción	Ø
ACQ100195	Soporte de fundición UCF-204	20
ACQ100196	Soporte de fundición UCF-205	25
ACQ100197	Soporte de fundición UCF-206	30
ACQ100198	Soporte de fundición UCF-207	35

Soportes con rodamiento

Ref.	Descripción	Ø
ACQ100199	Soporte de fundición UCFL-204	20
ACQ100200	Soporte de fundición UCFL-205	25
ACQ100201	Soporte de fundición UCFL-206	30
ACQ100202	Soporte de fundición UCFL-207	35
ACQ101469	Soporte de fundición UCFL-208	40

Pernos de rueda

Ref.	Descripción
30824	Tornillo M-10 x 1.25
30825	Tornillo M-12 x 1.50
30827	Tornillo M-14 x 1.50
30828	Tornillo M-18 x 1.50
ACQ101230	Tornillo estándar cónico 60º 12x1.25x36 Ch17
ACQ101235	Tornillo estándar cónico 60º 12x1.5x25 Ch19
ACQ101236	Tornillo estándar cónico 60º 12x1.5x26 Ch17
ACQ101237	Tornillo estándar cónico 60º 14x1.5x28.30 Ch17
ACQ101219	Tornillo antirrobo cónico 60º 14x1.5x28 Ch17/19
ACQ101233	Tornillo antirrobo cónico 60º 14x1.25x27 Ch17/19

NOTAS: Las imágenes y datos indicados pueden variar sin previo aviso. Cualquier otro modelo que no aparezca en el catálogo, consultar.

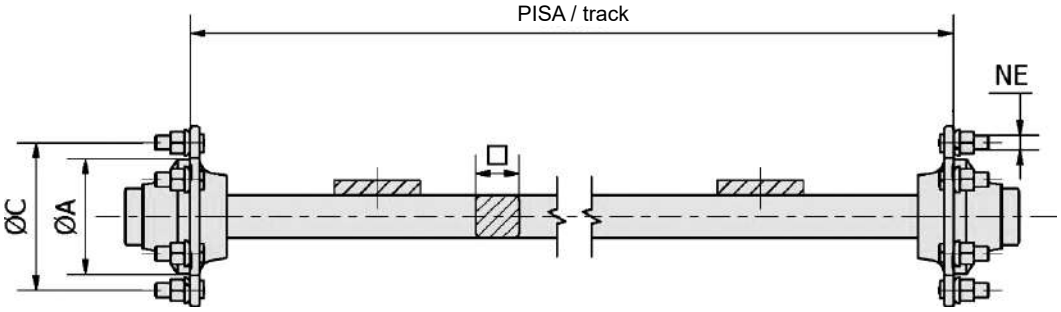

Ejes sin freno

Ref.	Cuadr. ⧄ mm	Ataque			PISA mm
		ØA mm	ØC mm	NE	
ACQ100150	30	58	98	4 x M12	900
12148	30	58	98	4 x M12	1000
13219	40	94	140	5 x M16	900
ACQ100144	40	94	140	5 x M16	1200
13011/1	50	94	140	5 x M16	1000
12018/1	50	94	140	5 x M16	1300
12024	60	160	205	6 x M18	1500

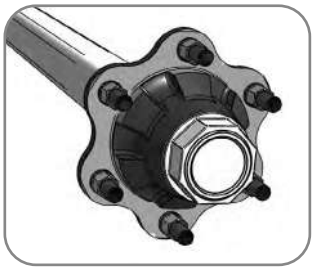

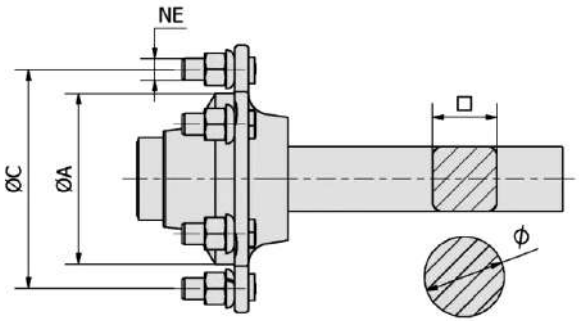

Mangón opcional
en redondo

Semiejes sin freno

Ref.	Cuadr. ⧄ mm	Ataque		
		ØA mm	ØC mm	NE
12132	30	58	98	4 x M12
12134	40	94	140	5 x M16
12136	50	94	140	5 x M16
12231	60	160	205	5 x M18
12157	70	160	205	6 x M18

NOTAS: Las imágenes y datos indicados pueden variar sin previo aviso. Cualquier otro modelo que no aparezca en el catálogo, consultar.

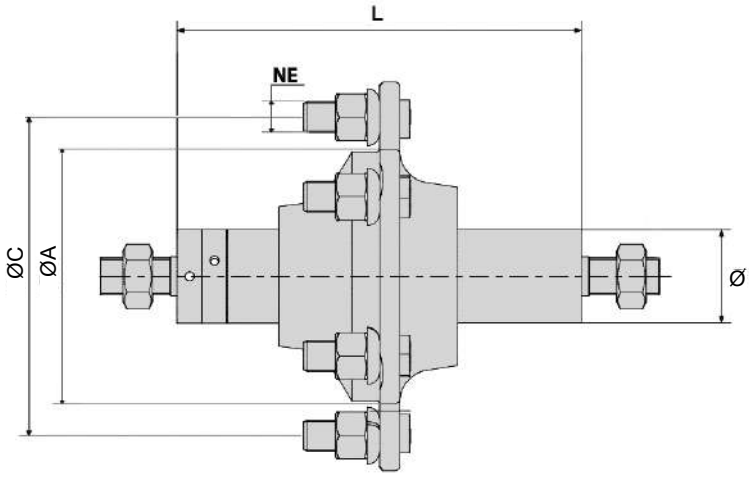

Bujes / Semiejes sin freno

Ref.	Ø Eje mm	Ataque			L mm
		ØA mm	ØC mm	NE	
11056	60	94	140	5 x M18	240
15545	40	94	140	5 x M16	170

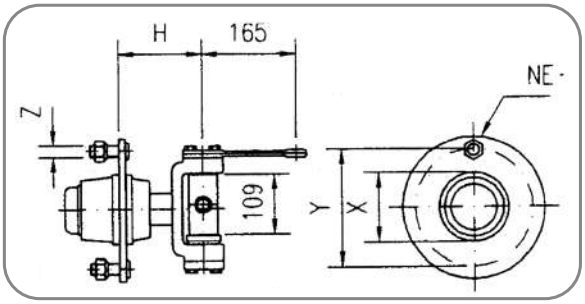

Ref. 5480

Ref. 5482

Ref. 5481

Bujes / Semiejes pivotantes (para la dirección). Velocidad máxima 40 km/h

Ref.	Ataque	Rodamientos	H mm	M.M.T.A. por eje (kg) a 25/40km/h
5480	Asiento 94 x 140 Esférico/5 sin freno	30206/30209	140	1500/1300
5482	Asiento 94 x 140 Esférico/5 sin freno	30206/30209	111,5	1300
5481	Asiento 221 x 275 con freno	32212/32215	270	-

NOTAS: Las imágenes y datos indicados pueden variar sin previo aviso. Cualquier otro modelo que no aparezca en el catálogo, consultar.

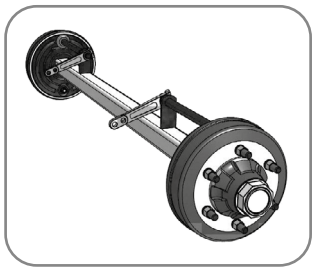

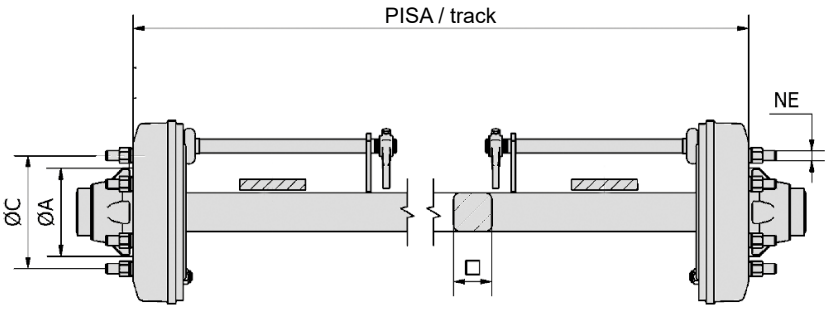

Ejes con freno monoblock 300 x 60

Ref.	Cuadr. ⧄ mm	Ataque			Tambor mm	Carga por eje 40 km/h			PISA mm
		ØA mm	ØC mm	NE		kg	kg	kg	
12038	30	58	98	4 x M12	140 x 30	1050	900	750	1000
13237	40	94	140	5 x M16	200 x 40	1950	1650	1450	1300
13180	50	94	140	5 x M16	200 x 40	3200	2700	2400	1100
14241	60	160	205	6 x M18	250 x 60	5000	4000	3500	1250
12002/1	70	160	205	6 x M18	300 x 60	7500	6500	6000	1500
12013/1	80	160	205	6 x M20	300 x 60	9000	8000	7500	1500
12081	90	160	205	6 x M20	300 x 60	9000	8000	7500	1600

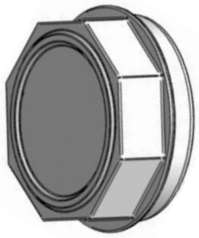

Figura 1

Figura 2

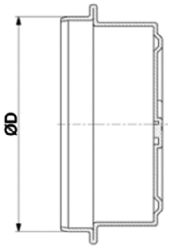

Figura 3

Tapacubos

Ref.	Ø Interior mm	Figuras
18274	47	3
3498	52	3
3499	62	3
3500	72	3
3501	80	3
18279	90	3
18280	110	3
18281	120	3
ACQ9514	Atornillado	2
ACQ9515	Atornillado	2
3499/1	64	3
2083990002	48	3
2381250003	40	3
581197	55	3

Indicar modelo

NOTAS: Las imágenes y datos indicados pueden variar sin previo aviso. Cualquier otro modelo que no aparezca en el catálogo, consultar.

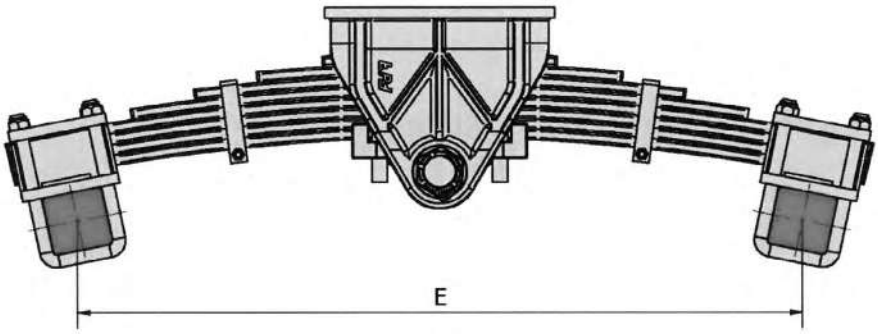

Boogies

Ref.	Capacidad kg	Distancia entre ejes E mm *	Tipo de ballesta
ACQ9532	2 x 7000	1160	BM12020-0500-01
ACQ9533	2 x 800	1160	BM10016-0700-01
ACQ9534	2 x 9000	1360	BM12020-0700-01
ACQ9535	2 x 10500	1360	BM12020-0800-01

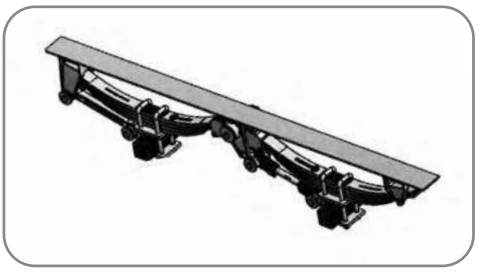

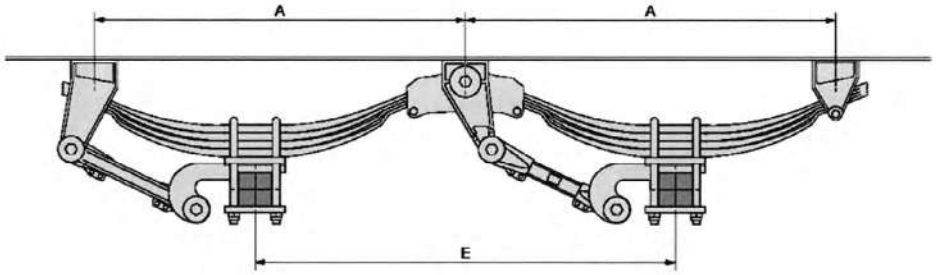

Tandems

Ref.	Capacidad kg	Distancia entre ejes E mm *	Distancia entre apoyos A mm *	Tipo de ballesta
ACQ9527	2 x 6000	1310	1140	BP070025-0200-01
ACQ9528	2 x 8000	1310	1100	BP076025-0200-01
ACQ9529	2 x 10000	1360	1200	BP076025-0300-01
ACQ9530	2 x 12000	1360	1200	BP076025-0400-01
ACQ9531	2 x 13000	1310	1135	BT090016-0700-01

NOTAS: Las imágenes y datos indicados pueden variar sin previo aviso. Cualquier otro modelo que no aparezca en el catálogo, consultar.

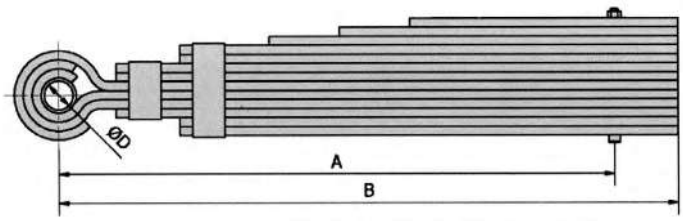

Ballesta de lanza

Ref.	Perfil	Nº hojas	ØD mm	A mm	B mm	Carga estática kg	Peso kg
ACQ9520	120 x 14	7	45	870	970	1800	92
ACQ9521	120 x 14	9	45	870	970	2500	106
ACQ9522	120 x 14	11	45	870	970	2900	125
ACQ9523	120 x 14	13	45	870	970	3400	148
ACQ9524	120 x 14	15	45	870	970	3900	168

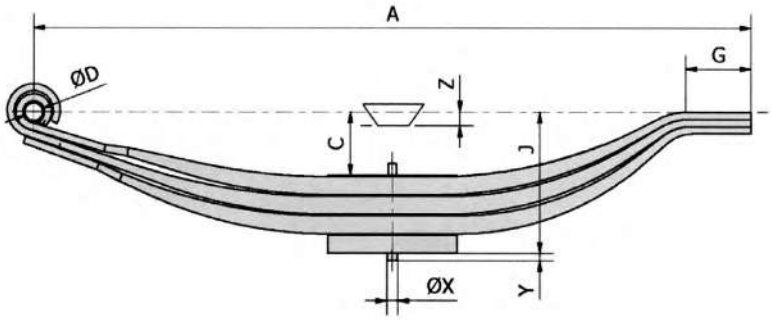

Ballesta parabólica

Ref.	Perfil	Nº hojas	A mm	C mm	ØD mm	G mm	J mm	ØX mm	Y mm	Z mm	Carga estática kg	Peso kg
5825	70 x 25	1	1000	90	25	100	194	15	10	-28	1750	18,2
5964	70 x 25	2	1000	90	25	100	196	15	10	-28	3500	26,8
5965/1	70 x 25	3	1000	90	25	100	196	15	10	-28	5300	34,9
5966	70 x 25	4	1000	90	25	100	198	15	10	-28	7000	43,2

NOTAS: Las imágenes y datos indicados pueden variar sin previo aviso. Cualquier otro modelo que no aparezca en el catálogo, consultar.

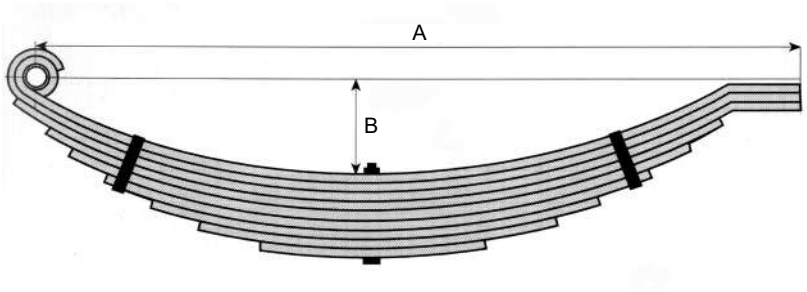

Ballesta multihojas

Ref.	Perfil	Nº Hojas	A mm	B mm
B/A-01	40 x 6	5	620	130
B/A-03	50 x 8	5	640	120
2358	50 x 8	7	800	150
2360	57 x 8	10	900	130
5408	57 x 8	8	800	130

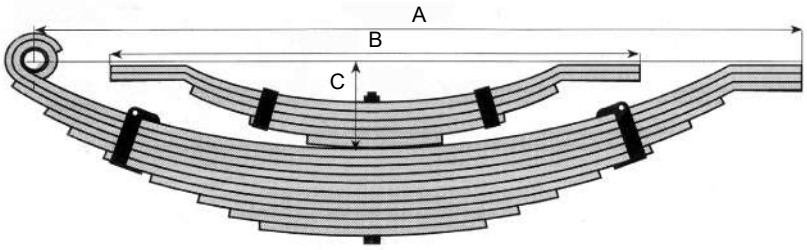

Ballesta multihojas con ballestín

Ref.	Perfil	Nº Hojas	A mm	B mm	C mm
2362	57 x 8	8+4	800	540	150
2363	57 x 8	10+5	900	600	130
2364	57 x 8	12+6	900	600	130
2365	57 x 8	14+7	900	600	130
2368	70 x 10	10+5	1000	680	130
2369	70 x 10	12+6	1000	680	130

NOTAS: Las imágenes y datos indicados pueden variar sin previo aviso. Cualquier otro modelo que no aparezca en el catálogo, consultar.

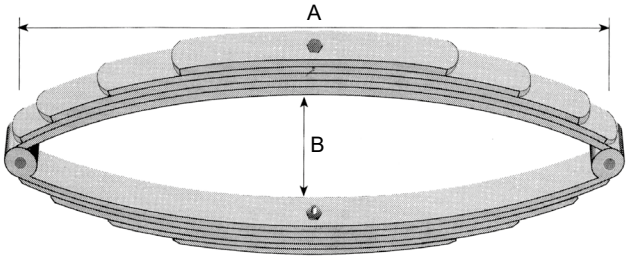

Ballesta de carruaje

Ref.	Perfil	Nº Hojas	A mm	B mm
CA001	40 x 6	3+3	600	210
CA002	40 x 6	4+4	800	210

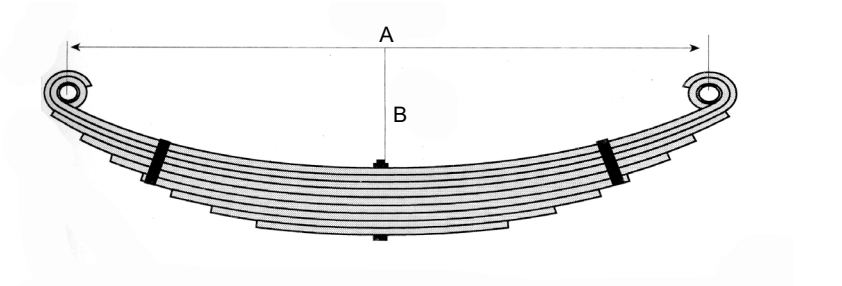

Ballesta de turismo

Ref.	Perfil	Nº Hojas	A mm	B mm
T0011	40 x 6	5	780	100
T0012	40 x 6	6	780	100
T0013	50 x 6	6	810	120
8B/T	50 x 6	9	850	120

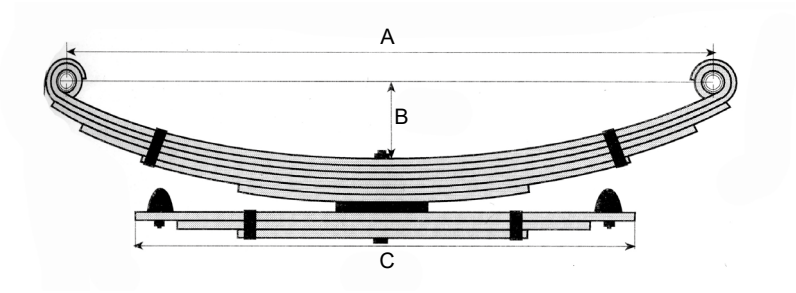

Ballesta de turismo con ballestín

Ref.	Perfil	Nº Hojas	A mm	B mm	C mm
11B/T	40 x 6	4+2	850	120	730
12B/T	40 x 6	6+3	850	120	730

NOTAS: Las imágenes y datos indicados pueden variar sin previo aviso. Cualquier otro modelo que no aparezca en el catálogo, consultar.

Abarcones para ballesta

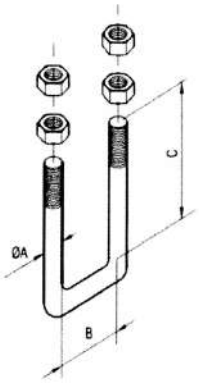

Ref.	A mm	B mm	C mm
3129	16	60	160
3130	16	60	180
3131	16	60	200
3132	16	60	220
3133	18	70	220
3134	18	70	240
3135	18	70	200
3136	18	70	140
AB-16X140	16	60	140
M-840X120	8	40	120
M-1080X110	10	80	110
M-1045X60	10	45	60

Bulones para ojo de ballesta con tuerca

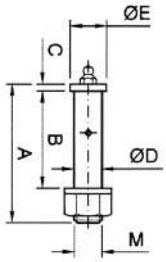

Ref.	Descripción	A mm	B mm	C mm	ØD mm	E mm	M
4515	22.50 x 70 x BALL. H50	100	70	5	22.5	26	M-20 x 1.5
4516	22.50 x 85 x BALL. H60	115	85	5	22.5	26	M-20 x 1.5
2370	24.50 x 105 x BALL. H70	136	105	6	24.5	228	M-20 x 1.5

Soportes para ojo de ballesta

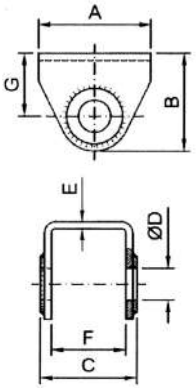

Ref.	Descripción	A mm	B mm	C mm	ØD mm	E mm	F mm	G mm
1133	23/53 x BALL. H50	80	70	69	23	5	53	45
1134	26/62 x BALL. H60	90	75	84	23	8	62	50
2372	25/75 x BALL. H70	100	88	103	25	10	75	62

Soportes para resbalón de ballesta

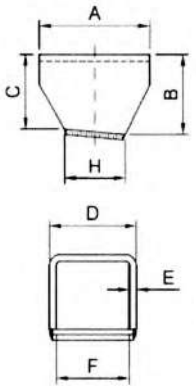

Ref.	Descripción	A mm	B mm	C mm	D mm	E mm	F mm	G mm
1136	53 x BALL. H50	80	58	54	63	5	53	44
1137	62 x BALL. H60	90	63	59	80	8	64	50
2373	75 x BALL. H70	100	65	60	97	10	77	56

NOTAS: Las imágenes y datos indicados pueden variar sin previo aviso. Cualquier otro modelo que no aparezca en el catálogo, consultar.

Placa anclaje

Ref.	Descripción
005	Pletina 80 x 90 x 5
006	Pletina 160 x 20 x 10
007	Pletina 130 x 100 x 8
008	Pletina 140 x 195 x 12

Biela

Ref.	Descripción
002	Juego de pletinas gemelas

Soporte

Ref.	Descripción
004	Soporte de ballestas

Soporte

Ref.	Descripción
003	Soporte ojo para silentblock

Silentblock

Ref.	Descripción (A x B x C)
012	Silentblock ballesta (12 x 27 x 51)
001	Silentblock ballesta (14 x 27 x 45)
010	Silentblock ballesta (14 x 27 x 51)
011	Silentblock ballesta (14 x 30 x 70)

NOTAS: Las imágenes y datos indicados pueden variar sin previo aviso. Cualquier otro modelo que no aparezca en el catálogo, consultar.

Ref.	Descripción
3230	Enganche boca pez 3000kg
3231	Enganche boca pez 5000kg
3232	Enganche boca pez 8000kg
3229	Enganche boca pez 16000kg

Ref.	Descripción
TLH-50	Tiro de lanza homologado palanquilla 50
TLH-60	Tiro de lanza homologado palanquilla 60
TLH-70	Tiro de lanza homologado palanquilla 70
TLH-80	Tiro de lanza homologado palanquilla 80
10318	Tiro de lanza homologado palanquilla 100

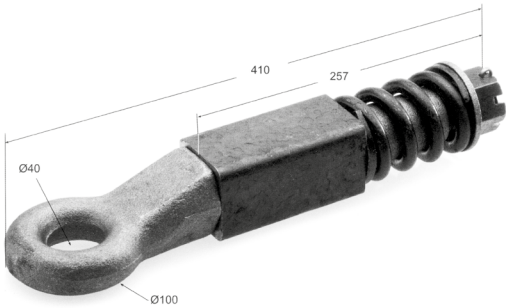

Ref.	Descripción
TLH-45LARGO	Tiro de lanza con muelle 45 de largo
TLH-60LARGO	Tiro de lanza con muelle 60 de largo
TLH-70LARGO	Tiro de lanza con muelle 70 de largo
TLH-80LARGO	Tiro de lanza con muelle 80 de largo

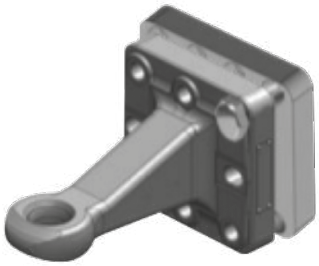

Enganche anilla con pletina

Ref.	ØBulón mm	Cotas base	Carga vertical	Agujeros
ACQ100295	50	110 x 100	1000	8 x M16
ACQ100296	50	145 x 145	3000	8 x M20

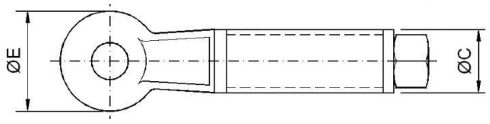

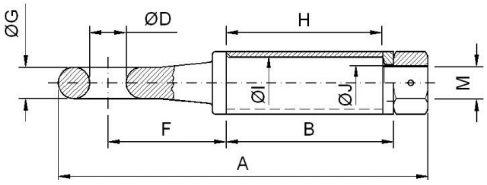

Enganche de anilla

Ref.	A	B	ØC	ØD	ØE	F	ØG	H	ØI	ØJ	M	Carga vertical máx. Tm	Carga tracción máx. Tm	Peso Kg
ACQ100293	335	160	60	35	95	110	30	150	50	35	M-33	*	6	6.2
ACQ100294	384	160	82	50.8	126	110	41	150	62	45	M-45	2.6	28	15

NOTAS: Las imágenes y datos indicados pueden variar sin previo aviso. Cualquier otro modelo que no aparezca en el catálogo, consultar.

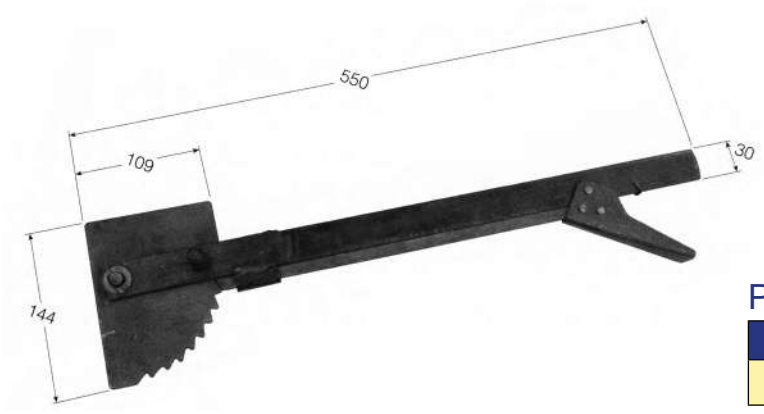

Palanca de freno

Ref.	Descripción
PLF-1	Palanca freno agrícola

Palanca de freno

Ref.	Descripción
16935	Con soporte de tiro fijo. Largo de palanca 280

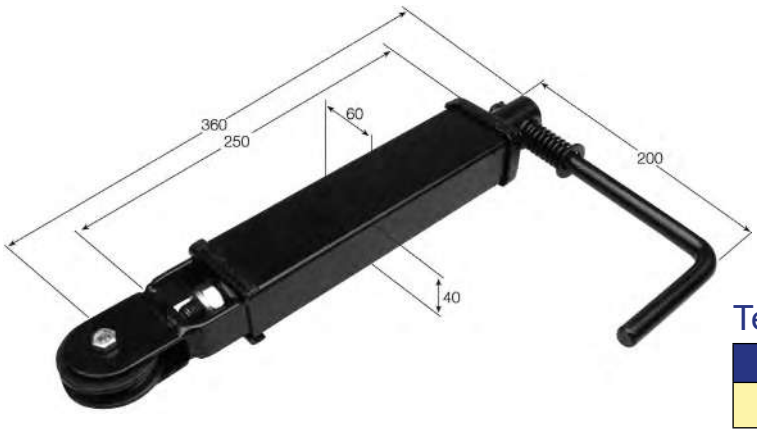

Tensor de freno

Ref.	Descripción
533321	Tensor freno estacionamiento

NOTAS: Las imágenes y datos indicados pueden variar sin previo aviso. Cualquier otro modelo que no aparezca en el catálogo, consultar.

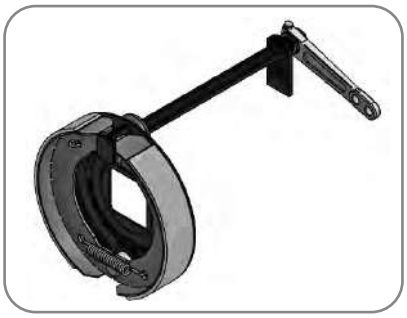

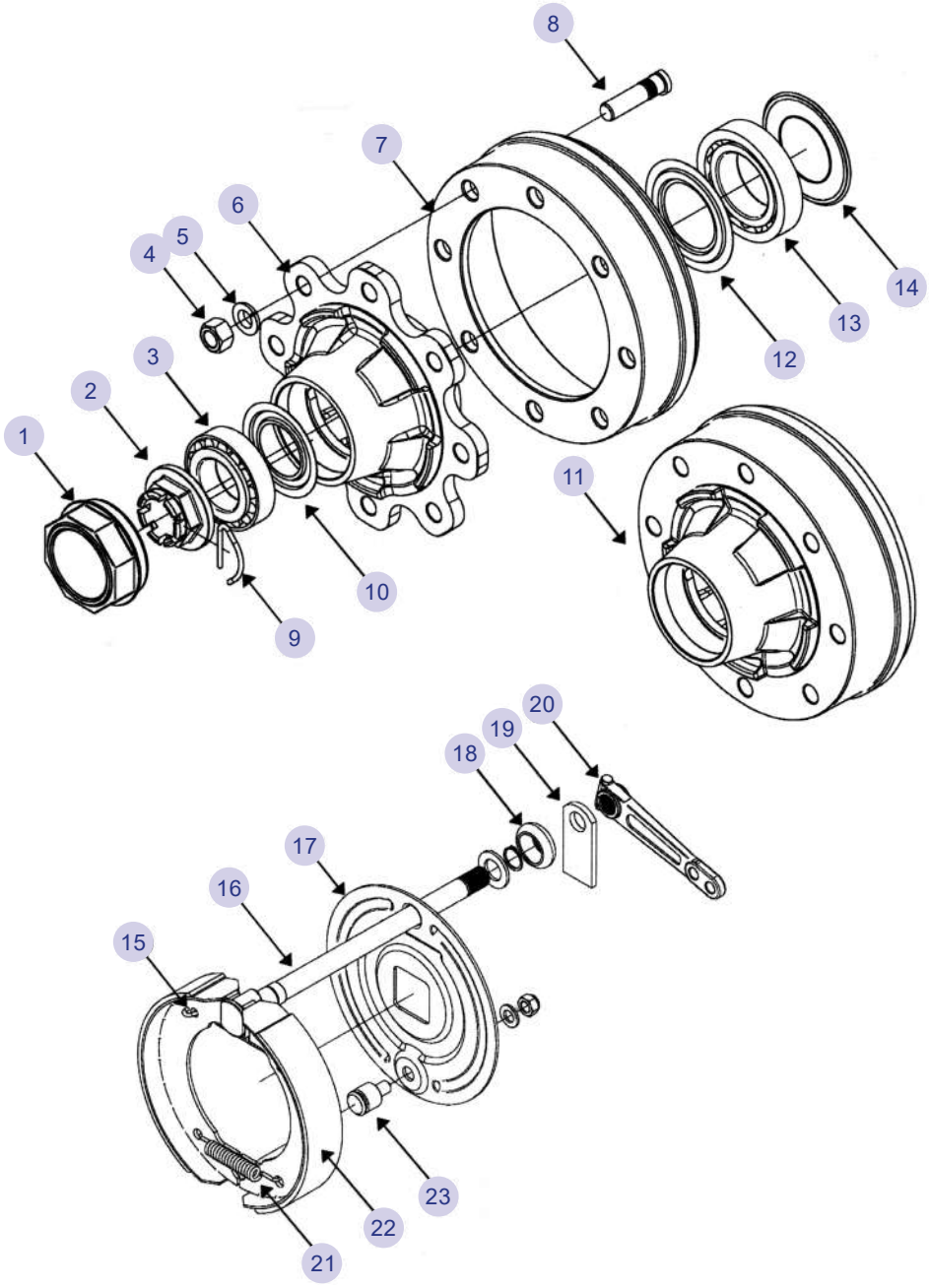

Despiece tambor y freno

Figura	Descripción
1	Tapacubo
2	Tuerca de manga
3	Rodamiento exterior
4	Tuerca de llanta
5	Arandela de llanta
6	Cubo
7	Tambor de freno
8	Espárrago

Figura	Descripción
9	Pasador
10	Tapa rodamiento exterior
11	Cubo monoblock
12	Tapa rodamiento interior
13	Rodamiento interior
14	Retén
15	Muelle superior
16	Leva

Figura	Descripción
17	Cierre tambor
18	Protector eje leva
19	Apoyo eje leva
20	Palanca de freno
21	Muelle inferior
22	Zapata de freno
23	Bulón de giro zapatas

NOTAS: Es necesario aportar los siguientes datos para identificar el material: Marca, modelo, tipo y medidas.

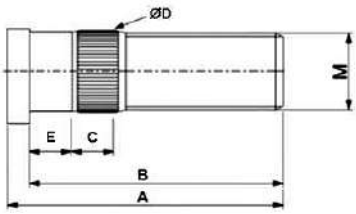

Espárragos para ejes

Ref.	A mm	B mm	C mm	E mm	M mm	ØD mm
3517	37	32	10	-	M12 x 1.5	13
18297	70	64	13	-	M18 x 1.5	19
ACQ9512	93	87	12	12	M18 x 1.5	19
15017/1	84	78	12	12	M20 x 1.5	21
15018	91	85	12	14	M22 x 1.5	23
3527	76	70	17	-	M22 x 1.5	24
ACQ101150	82	72	50	-	M22 x 1.5	24
15017	83	74	16	12	M20 x 1.5	21
ACQ101057	55	50	16	-	M14 x 1.5	16
18290	45	41	18	-	M14 x 1.5	15
18296	65	60	15	-	M18 x 1.5	19
18292	50	45	10	-	M16 x 1.5	12
310876	40	35	8	-	M12 x 1.5	12
16169	54	50	13	-	M18 x 1.5	19
15327	79	72	11	14	M18 x 1.5	18
18299	68	59	14	-	M20 x 1.5	21

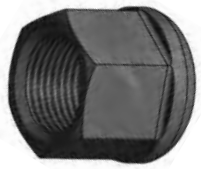

Tuerca de espárrago

Ref.	M mm	Tipo
ACQ101708	M12 x 1.25	Cónica
ACQ101232	M12 x 1.5	Cónica
18313	M12 x 1.5	Cónica
18316	M16 x 1.5	Cónica
14959	M18 x 1.5	Cónica
14956	M20 x 1.5	Plana
13421	M22 x 1.5	Plana
18133	M12 x 1.5	Esférica
4600	M14 x 1.5	Esférica
18316	M16 x 1.5	Esférica
14959	M18 x 1.5	Esférica

NOTAS: Las imágenes y datos indicados pueden variar sin previo aviso. Cualquier otro modelo que no aparezca en el catálogo, consultar.

Tuerca de manga almenada

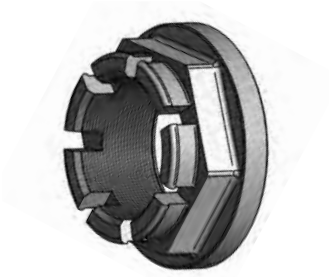

Ref.	M mm
618	M18 x 1.5
18312	M22 x 1.5
18214/1	M27 x 1.5
18218/1	M39 x 1.5
ACQ9516	M48 x 1.5
ACQ9517	M60 x 1.5
324	M18 x 1.5
402	M14 x 1.5
1580/1	M48 x 1.5
581200	M24 x 1.5
700754	M16 x 1.5
18219	M42 x 2.0
18218	M39 x 2.5
7008284	M24 x 1.5
1312008	M16 x 1.5

Arandelas de espárrago cónica

Ref.	Ø mm
ACQ9513	18
15019	20
14958	22
13422	22.5
15020	20.5
3418	16
741	27
430	14
646	18

NOTAS: Las imágenes y datos indicados pueden variar sin previo aviso. Cualquier otro modelo que no aparezca en el catálogo, consultar.

Cables para ejes con freno

Ref.	Descripción	Funda	Sirga	Marca
247282	Cable Bowden	530 mm	726 mm	AL-KO
247283	Cable Bowden	770 mm	966 mm	AL-KO
247284	Cable Bowden	890 mm	1086 mm	AL-KO
247285	Cable Bowden	1020 mm	1216 mm	AL-KO
247286	Cable Bowden	1130 mm	1326 mm	AL-KO
247287	Cable Bowden	1320 mm	1516 mm	AL-KO
247288	Cable Bowden	1430 mm	1626 mm	AL-KO
247289	Cable Bowden	1620 mm	1816 mm	AL-KO
59551040AF	Cable Corto	830 mm	1040 mm	KNOTT
59551340AF	Cable Mediano	1130 mm	1130 mm	KNOTT
59551740AF	Cable largo	1530 mm	1740 mm	KNOTT
42603	Kit Sirga Freno	750 mm	---	AXF
42418	Kit Sirga Freno	900 mm	---	AXF
42604	Kit Sirga Freno	1050 mm	---	AXF
42605	Kit Sirga Freno	1200 mm	---	AXF
41417	Kit Sirga Freno	1300 mm	---	AXF
42606	Kit Sirga Freno Tandem	750/1200	---	AXF
43497	Kit Sirga Freno Tandem	900/1300	---	AXF
43498	Kit Sirga Freno Tandem	1050/1480	---	AXF
43697	Kit Sirga Freno Tandem	1200/1600	---	AXF
43729	Kit Sirga Freno Tandem	1300/1750	---	AXF

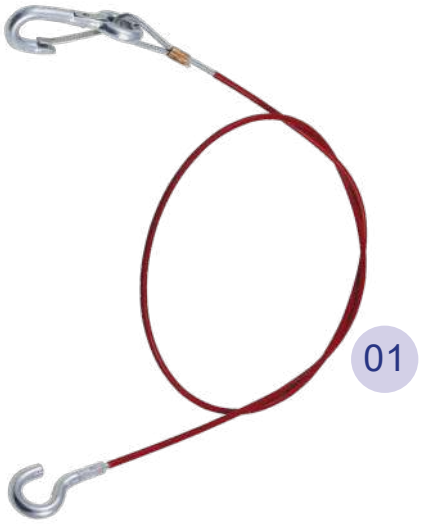
01

02

03

Cables de seguridad

Ref.	Descripción	Figura
15793/1	Marca AL-KO	1
15793	Marca BRADLEY	2
15793/3	Marca KNOTT	3

NOTAS: Las imágenes y datos indicados pueden variar sin previo aviso. Cualquier otro modelo que no aparezca en el catálogo, consultar.

Retenes

Ref.	Ø Interior mm	Ø Exterior mm	Grosor mm
18185	25	52,5	1,5
18187	35	72,5	1,5
18188	40	80,5	1,5
18189	45	85,5	1,5
18191	55	100,5	1,5
18193	65	120,5	1,5
18195	75	130,5	2
ACQ9518	85	150,5	2
ACQ9519	90	150,5	2
400	30	47	7
500	30	52	7
501	30	62	7
612	42	62	7
16157	50	80	10
ACQ101502	32	52	7
501/1	30	62	10
500/2	35	52	8
ACQ100272	40	62	10
18196	80	140	9
ACQ100271	40	60	10
400/1	35	47	7
18186	60	62	8

Zapata de freno

Ref.	Descripción	Marca
84014	Kit zapatas 160 x 35	AXF
84015	Kit zapatas 200 x 35	AXF
84016	Kit zapatas 200 x 50	AXF
84017	Kit zapatas 250 x 40	AXF
84018	Kit zapatas 250 x 60	AXF
84019	Kit zapatas 305 x 80	AXF
84016/1	Kit zapatas tipo 1635/1636/1637	AL-KO
84014/1	Kit zapatas tipo 2050/2051	AL-KO
ZAPKNOTT/1	Par zapatas ø160	KNOTT
ZAPKNOTT200/1	Par zapatas ø200	KNOTT

NOTAS: Las imágenes y datos indicados pueden variar sin previo aviso. Cualquier otro modelo que no aparezca en el catálogo, consultar.

Ref.	Descripción
36320	Varilla de freno con muelle

Ref.	Descripción
34350	Varilla de freno de unión

Ref.	Descripción
20802/3	Enganche EVF-1000 con estabilizador
247661/1	Enganche EVF-1600 con estabilizador

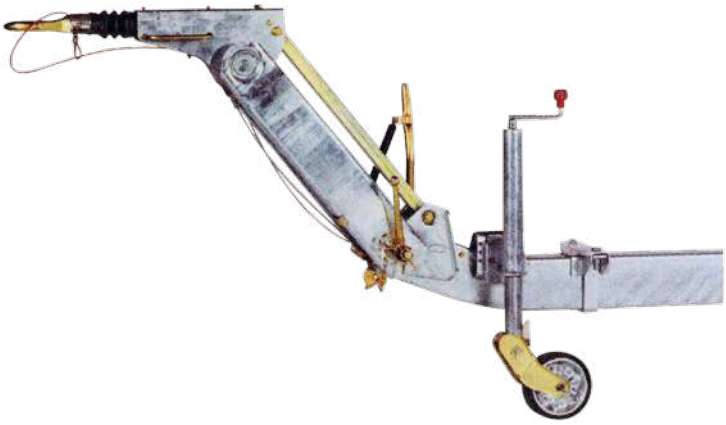

Lanza articulada con freno

Ref.	Kilos	Cota A	Cota C	Ataque
ACQ100838	900	A confirmar	A confirmar	98 x 4
ACQ964	1500	A confirmar	A confirmar	112 x 5

NOTAS: Las imágenes y datos indicados pueden variar sin previo aviso. Cualquier otro modelo que no aparezca en el catálogo, consultar.

ENGANCHES DE INERCIA

Enganche de inercia freno recto chapa

Ref.	Descripción	Fuerza arrastre	Cuadrado	Marca	Figura
20800	Enganche ERF-1000	650-1000	70	GKN	1
16000	Enganche ERF-1800	950-1800	100	GKN	1
1251903	Enganche ERF-1000	700-1000	70	AL-KO	1
16000/1	Enganche ERF-1600	950-1600	100	AL-KO	1
28000/1	Enganche ERF-2600	1500-2600	100	AL-KO	1
20800/2	Enganche ERF-1300	1300	60	AVONRIDE	1
16000/2	Enganche ERF-2000	2000	80	AVONRIDE	1
1251902	Enganche ERF-1000	700-1000	60	AL-KO	1

Enganche de inercia freno recto fundición

Ref.	Descripción	Fuerza arrastre	Cuadrado	Marca	Figura
ACQ9719	Enganche ERF-2000 Cabeza fundición	2000	80	AVONRIDE	2
28000/2	Enganche ERF-3000 Cabeza fundición	3000	100	AVONRIDE	2
ACQ9665	Enganche ERF-3500 Cabeza fundición	3500	120	AVONRIDE	2

Protectores cabezales enganches freno inercia

Ref.	Descripción	Marca
15669	Protección goma 1000 kg	AXF
15669/1	Protección goma 1000 kg	AL-KO
7963	Protección goma 1600 kg	AXF
7963/1	Protección goma 1600 kg	AL-KO
41976	Protección goma 1800/2600 kg	BRADLEY
15853	Protección goma 3500 kg	BRADLEY
2545	Protección goma Ø45	KNOTT
2550	Protección goma Ø50	KNOTT
2560	Protección goma Ø60	KNOTT

NOTAS: Las imágenes y datos indicados pueden variar sin previo aviso. Cualquier otro modelo que no aparezca en el catálogo, consultar.

03

04

Enganche de inercia en “V” chapa

Ref.	Descripción	Fuerza arrastre	Marca	Figura
20802	Enganche EVF-1000	650-1000	GKN	3
20803	Enganche EVF-1300	900-1300	GKN	3
17100	Enganche EVF-1800	950-1800	GKN	3
1251911	Enganche EVF-1000	700-1000	AL-KO	3
1251912	Enganche EVF-1600	950-1600	AL-KO	3
1251916	Enganche EVF-2600	1500-2600	AL-KO	3
20802/2	Enganche EVF-1200	1200	AVONRIDE	3
20803/1	Enganche EVF-1300	1300	AVONRIDE	3
17100/1	Enganche EVF-2000	2000	AVONRIDE	3

Enganche de inercia en “V” fundición

Ref.	Descripción	Fuerza arrastre	Marca	Figura
70290	Enganche V-1700	850-1700	BRADLEY	4
1513	Enganche V-2750	1650-2750	BRADLEY	4
1517	Enganche V-3500	2250-3500	BRADLEY	4
70290/1	Enganche V-2000	2000	AVONRIDE	4
1513/1	Enganche V-3000	3000	AVONRIDE	4
1517/1	Enganche V-3500	3500	AVONRIDE	4
1224124	Enganche V-3000 sin cabezal	3000	AL-KO	4
1224140	Enganche V-3500 sin cabezal	3500	AL-KO	4

Casquillos para rueda

Ref.	Descripción
ACQ101134	Casquillo de nylon Øint 20 Øext 26 L 16
ACQ101135	Casquillo de nylon Øint 25 Øext 36 L 21
ACQ101143	Casquillo de nylon Øint 30 Øext 36 L 21

NOTAS: Las imágenes y datos indicados pueden variar sin previo aviso. Cualquier otro modelo que no aparezca en el catálogo, consultar.

CABEZALES DE ENGANCHE

Ref.	Descripción	Peso admisible	Marca
6729	Cabezal cuadrado de Ø50	750 kg	ALBE
6729/1	Cabezal cuadrado de Ø50	750 kg	AL-KO
6729/2	Cabezal cuadrado de Ø50	750 kg	KNOTT
70800/1	Cabezal cuadrado de Ø50	1400 kg	KNOTT
6733/1	Cabezal cuadrado de Ø60	750 kg	AL-KO
6739	Cabezal cuadrado de Ø60	1500 kg	ALBE
6729/3	Cabezal cuadrado de Ø50	750 kg	SPP
6733/2	Cabezal cuadrado de Ø60	750 kg	SPP
1367026	Cabezal cuadrado de Ø40	750 kg	KNOTT
1367028	Cabezal cuadrado de Ø70	750 kg	SPP

Ref.	Descripción	Peso admisible	Marca
70802	Cabezal redondo de Ø35	1000 kg	AL-KO
70802/1	Cabezal redondo de Ø35	1400 kg	KNOTT
ACQ9971	Cabezal redondo de Ø35	1600 kg	AL-KO
70803	Cabezal redondo de Ø35	1500 kg	ALBE
70804/2	Cabezal redondo de Ø45	1400 kg	KNOTT
70804/3	Cabezal redondo de Ø45	2000 kg	KNOTT
70804/1	Cabezal redondo de Ø50	1400 kg	KNOTT
70804/4	Cabezal redondo de Ø50	2000 kg	KNOTT
247163	Cabezal redondo de Ø50	1600 kg	AL-KO
70804	Cabezal redondo de Ø50	2500 kg	FAD
1730082	Cabezal redondo de Ø50	3000 kg	AL-KO
504060	Cabezal redondo de Ø60	1400 kg	KNOTT
ACQ9941	Cabezal redondo Ø50/45/35	1600 kg	AL-KO
ACQ9941/1	Cabezal redondo Ø50/45/35	1300 kg	SPP
ACQ9941/2	Cabezal redondo Ø50/45/35	1700 kg	SPP

Ref.	Descripción	Peso admisible	Marca
45206112	Cabezal fundición redondo Ø45	2700 kg	KNOTT
40136	Cabezal fundición redondo Ø46	2700 kg	BRADLEY
2198	Cabezal fundición redondo Ø50	2700 kg	KNOTT
6665	Cabezal fundición redondo Ø50	3500 kg	ALBE
2199	Cabezal fundición redondo Ø60	3500 kg	KNOTT
1297303	Cabezal fundición redondo Ø60	3000 kg	AL-KO
1297304	Cabezal fundición redondo Ø60	3500 kg	AL-KO

NOTAS: Las imágenes y datos indicados pueden variar sin previo aviso. Cualquier otro modelo que no aparezca en el catálogo, consultar.

Argolla macho para enganches

Ref.	Descripción
Consultar	Argolla macho para soldar

Argolla hembra para enganches

Ref.	Descripción	Peso	Redondo	Marca
1213350	Argolla din 40	3000 kg	50 mm	AL-KO
1224114	Argolla din 40	3500 kg	60 mm	AL-KO
5020DIN60AF	Anilla din 40	3500 kg	60 mm	KNOTT
5020DIN50AF	Anilla din 40	3000 kg	50 mm	KNOTT
16870	Anilla din 40	1800 kg / 2600 kg	45 mm	BRADLEY
17862	Anilla din 40	3500 kg	60 mm	BRADLEY
ACQ9698	Anilla nato 76	3000 kg	50 m/m	AL-KO

Dispositivo para REM sin freno

Ref.	Descripción
E06021	Soporte enganche C-50 sin freno

Estabilizadores

Ref.	Exterior	Interior	Longitud
MR100	Estabilizador MR3000	3000	MORENO REMONDO
1213427	Estabilizador AKS 3004	3000	AL-KO
1224571	Estabilizador AKS 3504	3500	AL-KO
1860848	Estabilizador WS 3000	3000	WINTERHOFF

NOTAS: Las imágenes y datos indicados pueden variar sin previo aviso. Cualquier otro modelo que no aparezca en el catálogo, consultar.

Ref.	Descripción
MR1	Bola fija
MR1/1	Bola fija

Ref.	Descripción
6721	Rótula bola 50 rosca con tuerca
6721/1	Rótula bola 50 rosca larga
ACQ101472	Bulón bola 50 para enganche 22 x 105
ACQ101514	Bola con pasador largo 265

Ref.	Descripción
MR7	Soporte angular

Indicar marca y medidas

Ref.	Descripción
MR8	Soporte bulón pletina

Indicar marca y medidas

Ref.	Descripción
MR3	Bola cuello de cisne

NOTAS: Las imágenes y datos indicados pueden variar sin previo aviso. Cualquier otro modelo que no aparezca en el catálogo, consultar.

Ref.	Descripción
6600	Enganche Bradley BEA-35

Ref.	Descripción
16813	Enganche Bradley BEA-50

Ref.	Descripción
MR11	Enganche bulón bola

Ref.	Descripción
MR10/1	Enganche de pletina con bulón

NOTAS: Las imágenes y datos indicados pueden variar sin previo aviso. Cualquier otro modelo que no aparezca en el catálogo, consultar.

Ref.	Descripción
1377	Enganche anilla DIN D.40 para 5 TN

Confirmar Kg necesarios

Ref.	Descripción
ACQ9699	Enganche anilla para camión

Ref.	Descripción
ACQ101358	Red elástica para remolque

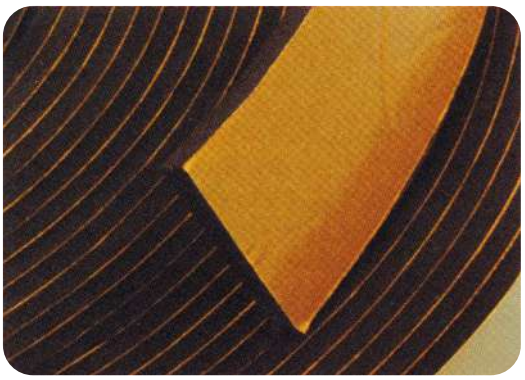

Perfil esponjoso adhesivo

Ref.	Descripción
ACQ9678/1	Perfil de goma 3 x 10 rollo 10m
ACQ9679	Perfil de goma 3 x 20 rollo 20m
ACQ9680	Perfil de goma 3 x 40 rollo 20m
ACQ9681	Perfil de goma 5 x 30 rollo 20m
ACQ9682	Perfil de goma 5 x 40 rollo 20m
ACQ9683	Perfil de goma 5 x 50 rollo 20m
ACQ101717	Burlete PVC negro adhesivo (rollo 25m)
ACQ100258	Perfil de goma 10x10 adhesivo
ACQ9678	Perfil de goma 10 x 30 rollo 10m
F81	Perfil de goma 20x20 adhesivo

NOTAS: Las imágenes y datos indicados pueden variar sin previo aviso. Cualquier otro modelo que no aparezca en el catálogo, consultar.

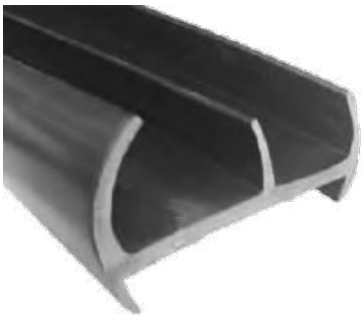

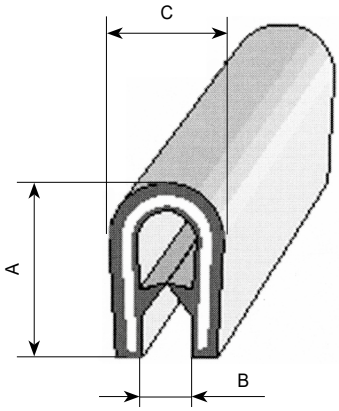

Ref.	Descripción
ACQ9684	Contorno de puerta
ACQ9685	Contorno de puerta
ACQ101160	Perfil de goma
ACQ101158	Perfil de goma
ACQ101159	Perfil de goma con pestaña
ACQ101250	Perfil de goma
ACQ101248	Perfil de goma
ACQ101155	Perfil de goma
ACQ101161	Perfil de goma
ACQ101019	Perfil de goma
ACQ101020	Perfil de goma
ACQ101249	Perfil de goma
ACQ101157	Perfil de goma
ACQ101017	Perfil de goma
ACQ101162	Perfil de goma
ACQ101156	Perfil de goma
ACQ101076	Perfil de goma
ACQ101247	Perfil de goma
ACQ100233	Perfil de goma
ACQ101045	Perfil de goma

NOTAS: Las imágenes y datos indicados pueden variar sin previo aviso. Cualquier otro modelo que no aparezca en el catálogo, consultar.

CONTERAS DE PLÁSTICO

Conteras cuadradas

Ref.	Descripción
CACU20	Contera para tubo cuadrado 20 x 20
CACU25	Contera para tubo cuadrado 25 x 25
CACU30	Contera para tubo cuadrado 30 x 30
CACU40	Contera para tubo cuadrado 40 x 40
CACU50	Contera para tubo redondo 50 x 50
CACU60	Contera para tubo redondo 60 x 60

Conteras redondas

Ref.	Descripción
CARE20	Contera para tubo redondo Ø20
CARE25	Contera para tubo redondo Ø25
CARE30	Contera para tubo redondo Ø30
CARE40	Contera para tubo redondo Ø40
CARE50	Contera para tubo redondo Ø50
CARE60	Contera para tubo redondo Ø60

Conteras rectangulares

Ref.	Descripción
EST3015	Contera para tubo rectangular 30 x 15
EST4020	Contera para tubo rectangular 40 x 20
EST5030	Contera para tubo rectangular 50 x 30
EST6040	Contera para tubo rectangular 60 x 40
EST8040	Contera para tubo rectangular 80 x 40

Contera para tabla anticiclista

Ref.	Descripción
ACQ9675	Tapa de tabla anticiclista

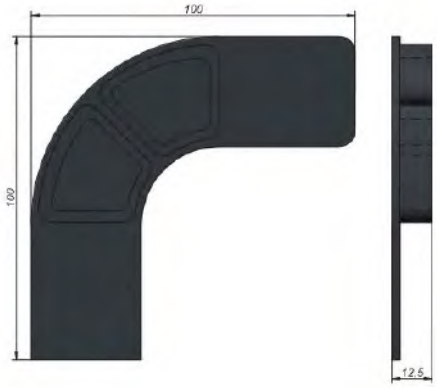

Contera terminal curvo 90º

Ref.	Descripción
ACQ9675/2	Pack 4 terminales plástico perfil 100x100

NOTAS: Las imágenes y datos indicados pueden variar sin previo aviso. Cualquier otro modelo que no aparezca en el catálogo, consultar.

Ref.	Descripción	Marca
ACQ101517	Cerrojo de seguridad (1 pieza, 2 llaves gemelas)	DAKEN
ACQ101518	Cerrojo de seguridad (2 piezas, 4 llaves gemelas)	DAKEN

Ref.	Descripción
4222	Cerradura para puertas furgón (unidad)
4222.4222	Cerradura para puertas furgón (pareja)

Ref.	Descripción
ACQ101743	Cerradura de seguridad armo cromo (2 piezas)
ACQ101744	Cerradura de seguridad armo cromo (1 pieza)

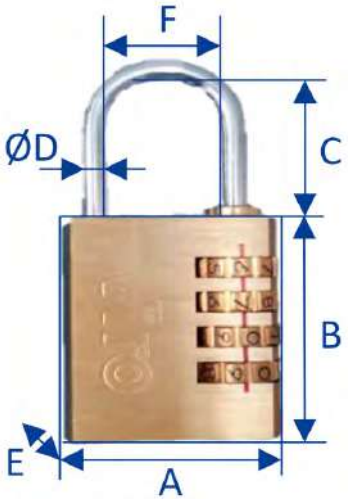

Ref.	Descripción
406.20.7	Candado de latón con combinador 21x30x10
406.30.7	Candado de latón con combinador 28x41x12
406.40.7	Candado de latón con combinador 38x49.5x13

NOTAS: Las imágenes y datos indicados pueden variar sin previo aviso. Cualquier otro modelo que no aparezca en el catálogo, consultar.

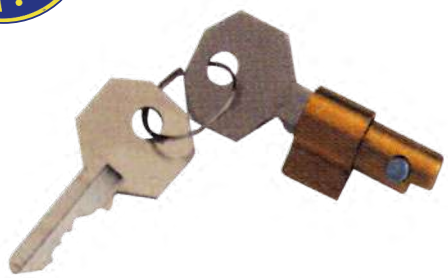

Cerradura

Ref.	Descripción
203216	Cerradura cabeza de enganche AK7

Cerradura

Ref.	Descripción
247589	Cerradura cabeza de enganche AKS160, AKS300, AKS350

Cerradura

Ref.	Descripción
8436037	Cerradura antirrobo de enganche roja
ACQ101731	Protección de bloqueo enganche remolque naranja (safety economy)

Enganche cabezal

Ref.	Descripción	Marca
311397	Antirrobo enganche	BRADLEY

Cerradura cabezal

Ref.	Descripción
8436041	Cerradura cabezal de enganche AK301 / AK351

NOTAS: Las imágenes y datos indicados pueden variar sin previo aviso. Cualquier otro modelo que no aparezca en el catálogo, consultar.

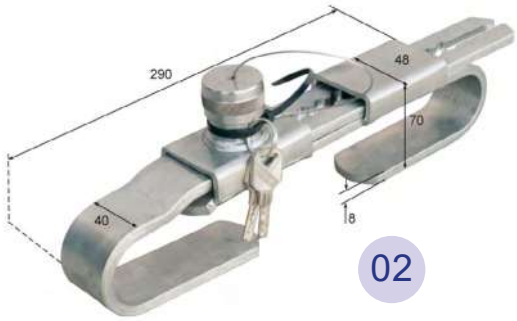

Antirrobo cierre falleba

Ref.	Descripción	Figura
4040	Antirrobo cierre falleba	1
ACQ100891	Antirrobo cierre falleba	2

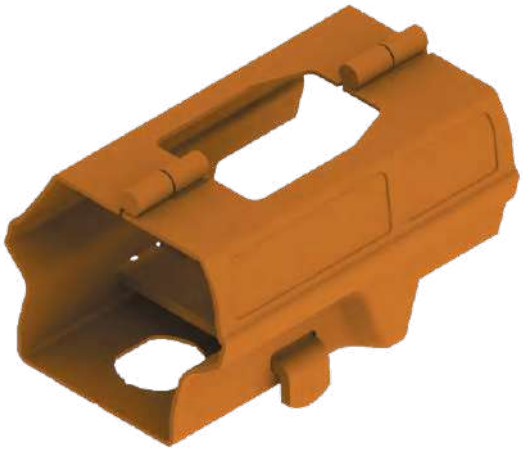

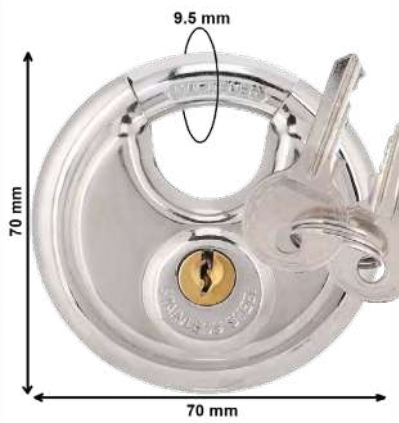

Ref.	Descripción
ACQ100266	Antirrobo cabezal enganche SPP
ACQ101911	Candado para antirrobo SPP

Carcasa antirrobo cabezal de enganche

Ref.	Descripción	Marca
8436039	Carcasa antirrobo AKS 1300	AL-KO
8436040	Carcasa antirrobo AKS2004/3004	AL-KO

NOTAS: Las imágenes y datos indicados pueden variar sin previo aviso. Cualquier otro modelo que no aparezca en el catálogo, consultar.

Indicar la medida de la rueda

Cepo para rueda

Ref.	Descripción
CEPON-2	Cepo de rueda

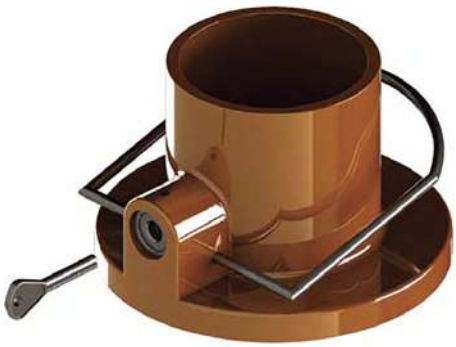

Ref.	Descripción
ACQ10033	Antirrobo King Pin acero
ACQ10033/1	Antirrobo King Pin aluminio

Ref.	Descripción
4259	Cajita portallaves con combinador

NOTAS: Las imágenes y datos indicados pueden variar sin previo aviso. Cualquier otro modelo que no aparezca en el catálogo, consultar.

Ref.	Descripción
ACQ9742	Escobilla universal 11” (28cm)
ACQ9743	Escobilla universal 12” (30cm)
ACQ9744	Escobilla universal 13” (33cm)
ACQ9745	Escobilla universal 14” (35cm)
ACQ9746	Escobilla universal 15” (38cm)
ACQ9747	Escobilla universal 16” (40cm)
ACQ9748	Escobilla universal 17” (43cm)
ACQ9749	Escobilla universal 18” (45cm)
ACQ9750	Escobilla universal 19” (48cm)
ACQ9751	Escobilla universal 20” (50cm)
ACQ9752	Escobilla universal 21” (53cm)
ACQ9753	Escobilla universal 22” (55cm)
ACQ9754	Escobilla universal 23” (58cm)
ACQ9755	Escobilla universal 24” (60cm)
ACQ9756	Escobilla universal 26” (65cm)
ACQ9757	Escobilla universal 28” (70cm)

Ref.	Descripción
ACQ9758	Escobilla flexible 13” (33cm)
ACQ9759	Escobilla flexible 14” (35cm)
ACQ9760	Escobilla flexible 15” (38cm)
ACQ9761	Escobilla flexible 15” (38cm)
ACQ9762	Escobilla flexible 17” (43cm)
ACQ9763	Escobilla flexible 18” (45cm)
ACQ9764	Escobilla flexible 19” (48cm)
ACQ9765	Escobilla flexible 20” (50cm)
ACQ9766	Escobilla flexible 21” (53cm)
ACQ9767	Escobilla flexible 22” (55cm)
ACQ9768	Escobilla flexible 23” (58cm)
ACQ9769	Escobilla flexible 24” (60cm)
ACQ9770	Escobilla flexible 25” (63cm)
ACQ9771	Escobilla flexible 26” (65cm)
ACQ9772	Escobilla flexible 28” (70cm)

Ref.	Descripción
ACQ9773	Escobilla flexible 13” (33cm)
ACQ9774	Escobilla flexible 14” (35cm)
ACQ9775	Escobilla trasera 16” (40cm)

NOTAS: Las imágenes y datos indicados pueden variar sin previo aviso. Cualquier otro modelo que no aparezca en el catálogo, consultar.

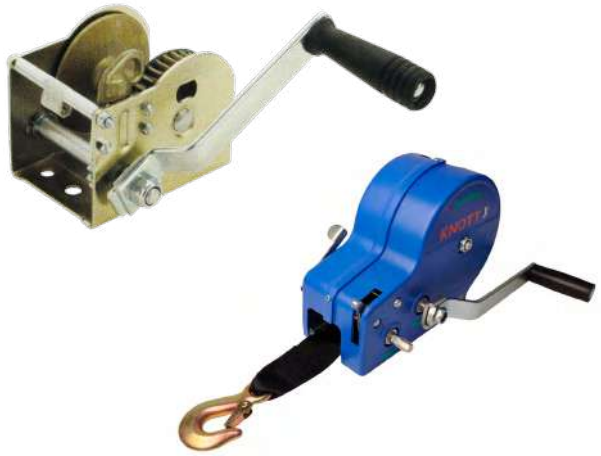

Cabrestante manual

Ref.	Descripción
4932	Cabrestante manual 425 kg
2703	Cabrestante manual 575 kg
4933	Cabrestante manual 750 kg
4934	Cabrestante manual 894 kg
4936	Cabrestante manual 1600 kg
4932/1	Cabrestante manual, con cinta y gancho, 450 kg
4934/1	Cabrestante manual, con cinta y gancho, 900 kg

Cabrestante manual

Ref.	Descripción
ACQ101536	Cabrestante manual 450 kg
ACQ101537	Cabrestante manual 270 kg
ACQ101538	Cabrestante manual 720 kg

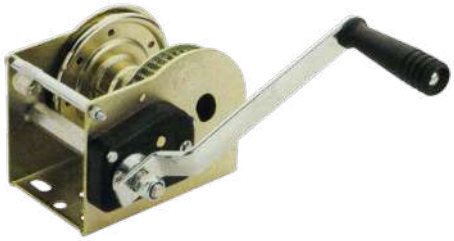

Cabrestante manual autofrenable

Ref.	Descripción
4956	Cabrestante elevación 340 kg
111152	Cabrestante elevación 500 kg
111202	Cabrestante elevación 650 kg
4762	Cabrestante elevación 900 kg

Cabrestante eléctrico

Ref.	Descripción
ACQ2000P	Cabrestante eléctrico 12V 900 kg Portátil
ACQ2000	Cabrestante eléctrico 12V 900 kg
ACQ2500	Cabrestante eléctrico 12V 1134 kg
ACQ3000	Cabrestante eléctrico 12V 1361 kg
ACQ3500	Cabrestante eléctrico 12V 1588 kg
ACQ4500	Cabrestante eléctrico 12V 2041 kg
ACQ5500	Cabrestante eléctrico 12V 2500 kg
ACQ8000	Cabrestante eléctrico 12V 3692 kg

NOTAS: Las imágenes y datos indicados pueden variar sin previo aviso. Cualquier otro modelo que no aparezca en el catálogo, consultar.

Consultar amarres con gancho abierto, bajo pedido

Cintas de amarre con gancho cerrado

Ref.	Descripción
1297047	Amarre 25mm 5 m con gancho
CIN9	Amarre 25mm 5 m
CIN11	Amarre 50mm gancho cerrado 8 m
CIN11/2	Amarre 50mm gancho cerrado 8.5m carraca doble
CIN12	Amarre 50mm anclaje interior 3.5 m
CIN14	Amarre 50mm anclaje Interior 5.5 m
CIN19	Amarre 50mm gancho cerrado 10 m
CIN19/1	Amarre 50mm gancho cerrado 8.5m + 0.5mm
ACQ9917	Amarre gancho cerrado carraca 25 mm x 4 m
ACQ100951	Amarre gancho cerrado carraca 25 mm x 5 m
ACQ100952	Cinta de amarre con carraca 35 mm x 6 m
ACQ100952/1	Cinta de amarre con carraca 35 mm x 5.5 m

Ref.	Descripción
ACQ10060	Amarre conjunto interior 50mm x 4m

Ref.	Descripción
CIN7	Par de amarres pequeños 250 kg 25mm 3m
ACQ101786	Par de amarres con ganchos y trinquete

Ref.	Descripción
ACQ101760	Pulpo elástico plano 18mm x 1m
ACQ101761	Pulpo elástico plano 18mm x 1.5m

Ref.	Descripción
ACQ9688/1	Cinta negra con gancho plano 650mm x 46mm x 0.90mm

NOTAS: Las imágenes y datos indicados pueden variar sin previo aviso. Cualquier otro modelo que no aparezca en el catálogo, consultar.

Ref.	Descripción
CIN17	Amarre portacoches
ACQ9992	Amarre portacoches con cinta
ACQ9992/2	Amarre portacoches con cinta 50mm x 3m

Ref.	Descripción
ACQ9688	Amarre para lona

Ref.	Descripción
243032	Cable 4mm x 10 mts con gancho
243033	Cable 6mm x 10 mts con gancho

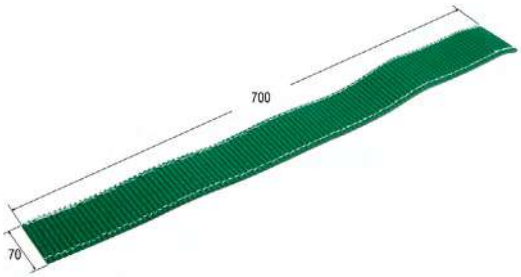

Ref.	Descripción
ACQ10017	Protección cinta de amarre portacoches

Ref.	Descripción
130563	Cinturón con mosquetón 6.5 mts

NOTAS: Las imágenes y datos indicados pueden variar sin previo aviso. Cualquier otro modelo que no aparezca en el catálogo, consultar.

Ref.	Descripción
ACQ9892	Tapón depósito diámetro 80mm
ACQ9893	Tapón depósito universal diámetro 60mm

Ref.	Descripción
ACQ100946	Tapón depósito con llave
ACQ1001599	Tapón combustible con llave 80mm exterior, 78mm interior

Ref.	Descripción
ACQ101530	Tapón combustible azul de Ø40mm
ACQ101531	Tapón combustible azul de Ø60mm
ACQ101533	Tapón combustible AdBlue azul de Ø60mm

Antirrobo tanque combustible

Ref.	Descripción
ACQ100779	Protector antirrobo para depósito de combustible

NOTAS: Las imágenes y datos indicados pueden variar sin previo aviso. Cualquier otro modelo que no aparezca en el catálogo, consultar.

Ref.	Descripción
ACQ101719	Válvula de compresión 6mm
ACQ101720	Válvula de compresión 8mm

Ref.	Descripción
ACQ101721	Válvula reguladora 6mm
ACQ101722	Válvula reguladora 8mm

Ref.	Descripción
ACQ101723	Válvula Calderin rosca 1/2”
ACQ101723/1	Válvula Calderin rosca M22

Ref.	Descripción
ACQ10057	Actuador de freno efecto simple
ACQ10057/2	Actuador de freno efecto doble

NOTAS: Las imágenes y datos indicados pueden variar sin previo aviso. Cualquier otro modelo que no aparezca en el catálogo, consultar.

Espiral de aire

Ref.	Descripción
ESPAM22	Espiral amarilla M-22
ESPAMM16	Espiral amarilla M-16
ESPROM16	Espiral roja M-16
ESPROM22	Espiral roja M-22

Cabezas de acoplamiento

Ref.	Descripción
AVACQA16	Acoplamiento válvula macho M-16 con tapa amarilla
ACACCQA17	Acoplamiento M16 hembra con tapa amarilla
AVACCQA22	Acoplamiento válvula macho M22 con tapa amarilla
AVACCQA23	Acoplamiento M22 hembra con tapa amarilla
AVACCQE16	Acoplamiento M16 válvula macho con tapa roja
AVACCQR22	Acoplamiento válvula macho M22 con tapa roja

Tubo poliuretano

Ref.	Descripción
P2006	Tubo poliuretano 6 x 1mm
P2008	Tubo poliuretano 8 x 1mm
P2010	Tubo poliuretano 10 x 1mm
P2012	Tubo poliuretano 12 x 1,5mm
P2015	Tubo poliuretano 15 x 1,5mm

Rollos de 25m

NOTAS: Las imágenes y datos indicados pueden variar sin previo aviso. Cualquier otro modelo que no aparezca en el catálogo, consultar.

Conectores de plástico

Ref.	Descripción
P3004	Conector plástico Ø4mm
P3006	Conector plástico Ø6mm
P3008	Conector plástico Ø8mm
P3010	Conector plástico Ø10mm
P3012	Conector plástico Ø12mm
P3015	Conector plástico Ø15mm
P4016	Conector plástico de Ø6mm a Ø4mm
P4017	Conector plástico de Ø8mm a Ø4mm
P4018	Conector plástico de Ø6mm a Ø8mm
P4019	Conector plástico de Ø10mm a Ø6mm
P4020	Conector plástico de Ø10mm a Ø8mm
P4022	Conector plástico de Ø12mm a Ø11mm

Conectores de plástico ángulo recto

Ref.	Descripción
P4006	Conector plástico ángulo recto Ø6mm
P4008	Conector plástico ángulo recto Ø8mm
P4010	Conector plástico ángulo recto Ø10mm
P4012	Conector plástico ángulo recto Ø12mm
P4015	Conector plástico ángulo recto Ø15mm

Conectores de plástico en T

Ref.	Descripción
P3104	Conector plástico en T Ø4mm
P3106	Conector plástico en T Ø6mm
P3108	Conector plástico en T Ø8mm
P3110	Conector plástico en T Ø10mm
P3112	Conector plástico en T Ø12mm
P3115	Conector plástico en T Ø15mm

NOTAS: Las imágenes y datos indicados pueden variar sin previo aviso. Cualquier otro modelo que no aparezca en el catálogo, consultar.

Ref.	Descripción
ACQ10039/1	Placa apoyo 300 x 300 x 100
ACQ10039	Placa de apoyo 400 x 400 x 50

Ref.	Descripción
ACQ100880	Pareja de caballetes 6 toneladas
S40	Pareja de caballetes 2-3 toneladas (según modelo)

Ref.	Descripción
D19	Martinete metálico

NOTAS: Las imágenes y datos indicados pueden variar sin previo aviso. Cualquier otro modelo que no aparezca en el catálogo, consultar.

Ref.	Descripción
15582	Tentemozo diámetro 48 x 700

Ref.	Descripción
ACQ100113	Elevador tándem

Ref.	Descripción
2467	Apoyo telescópico

Ref.	Descripción
2468	Soporte para apoyo ref. 2467

NOTAS: Las imágenes y datos indicados pueden variar sin previo aviso. Cualquier otro modelo que no aparezca en el catálogo, consultar.

PATAS EXTENSIBLES

Ref.	Descripción
40259	Pata Extensible 300 kg

Ref.	Descripción
205808	Pata Extensible 800 kg

Ref.	Descripción
267265	Pata Extensible 1000 kg

Ref.	Descripción
1221694	Pata Extensible 1250 kg

Manivela

Ref.	Descripción
1465	Manivela

NOTAS: Las imágenes y datos indicados pueden variar sin previo aviso. Cualquier otro modelo que no aparezca en el catálogo, consultar.

Calzo plástico

Ref.	Descripción
X26	Calzo 160 x 410
X27	Calzo 200 x 470

Calzo plástico plegable

Ref.	Descripción
X26/1	Calzo plástico plegable 410x160
X27/1	Calzo plástico plegable 470x200

Calzo chapa

Ref.	Descripción
244373	Calzo 120 x 320
244374	Calzo 160 x 360
5732447	Calzo 200 x 470

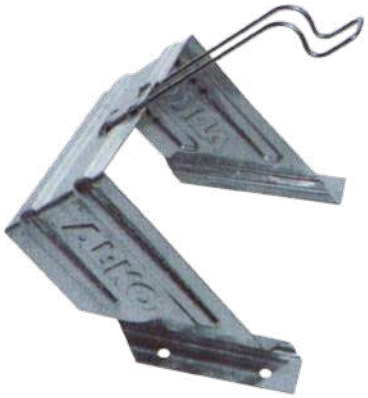

Soportes calzo

Ref.	Descripción	Material
244376	Soporte calzo para 244373	Chapa
244377	Soporte calzo para 244374 y x26	Chapa
244378	Soporte calzo para 5732447 y x27	Chapa

NOTAS: Las imágenes y datos indicados pueden variar sin previo aviso. Cualquier otro modelo que no aparezca en el catálogo, consultar.

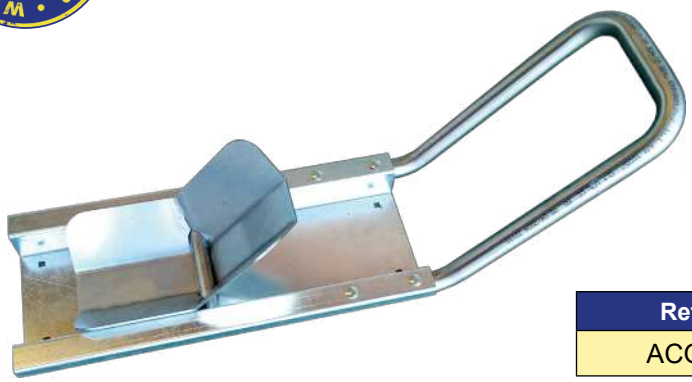

Ref.	Descripción
ACQ8	Calzo para rueda de moto

Ref.	Descripción
ACQ9690	Guía de motos 2 metros

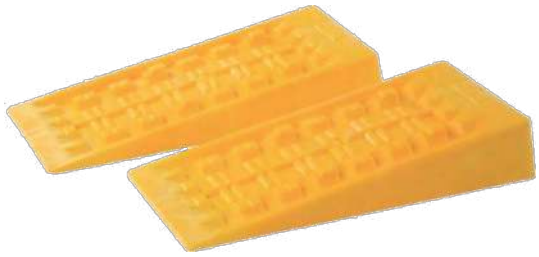

Ref.	Descripción
ACQ101649	Cuñas de nivelación Magnum

Ref.	Descripción
X22	Calzo de plástico negro marca ALKO
X22S	Soporte para calzo plástico negro ALKO

Ref.	Descripción
X23	Calzo de plástico negro marca DOMAR
X23S	Soporte para calzo plástico negro DOMAR

NOTAS: Las imágenes y datos indicados pueden variar sin previo aviso. Cualquier otro modelo que no aparezca en el catálogo, consultar.

Ref.	Descripción
ACQ9691	Soporte rueda recambio M12 12 170 x 85
014	Conjunto soporte rueda repuesto zincado

Rampas planas

Ref.	Largo	Ancho	Capacidad de carga
1500215	1500	215	200 kg
2000225	2000	225	200 kg

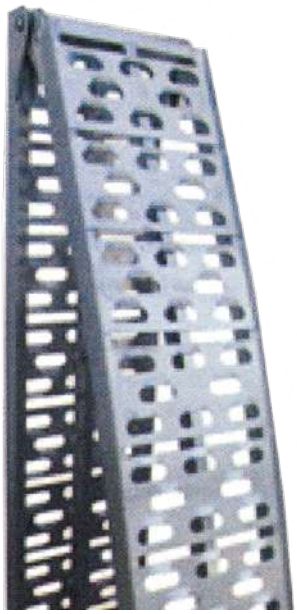

Rampa plegable

Ref.	Largo	Ancho	Capacidad de carga
2800126	2000	280	340 kg
	Material	Aluminio	
2800126/1	1900	220	440 kg
	Material	Acero	

Rampa para cargas pesadas

Ref.	Largo	Ancho	Capacidad de carga
Consultar	2000	300	1.200 kg
Consultar	2500	300	1.050 kg
Consultar	Otras medidas y capacidades		

NOTAS: Las imágenes y datos indicados pueden variar sin previo aviso. Cualquier otro modelo que no aparezca en el catálogo, consultar.

Asa de plástico

Ref.	Descripción
144313	Asa maniobra negra
144311	Asa maniobra blanca

Empuñaduras

Ref.	Ø Interior	Ø Exterior	Largo
ACQ100460	21mm	33mm	125mm
ACQ100461	25mm	33mm	123mm
ACQ100462	27/28mm	33mm	123mm
ACQ100463	30mm	38mm	125mm
ACQ100464	33mm	40mm	127mm

Ref.	Descripción
ACQ10007	Alfombrilla autodeslizante de palets

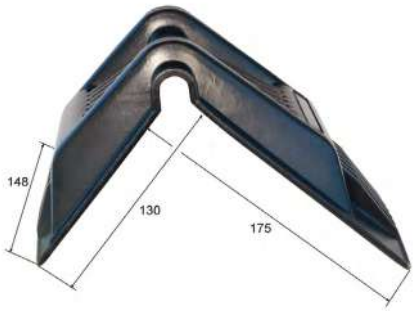

Ref.	Descripción
ACQ10008	Ángulo de protección grande

Goma elástica

Ref.	Descripción
3260886	Goma 6mm blanca
3260885	Goma 8mm blanca
ACQ1281	Goma 8mm negra

NOTAS: Las imágenes y datos indicados pueden variar sin previo aviso. Cualquier otro modelo que no aparezca en el catálogo, consultar.

Ref.	Descripción
1493777	Rodillo 80 x 150

Ref.	Descripción
1296040	Rodillo 80 x 200

Ref.	Descripción
RODI02	Rodillo 70 x 190

Ref.	Descripción
ROD77	Rodillo 70 x 77

Ref.	Descripción
1296044	Apoyo tope 50 x 50
1296045	Apoyo tope 100 x 75

NOTAS: Las imágenes y datos indicados pueden variar sin previo aviso. Cualquier otro modelo que no aparezca en el catálogo, consultar.

Ref.	Descripción
RODI04	Soporte con doble rodillo

Ref.	Descripción
NA6X1064.019	Rodillo azul

Ref.	Descripción
NA6B3508.101	Soporte con doble rodillo azul

Ref.	Descripción
190687	Soporte quilla para atornillar

Ref.	Descripción
190681	Soporte quilla para soldar

NOTAS: Las imágenes y datos indicados pueden variar sin previo aviso. Cualquier otro modelo que no aparezca en el catálogo, consultar.

Ref.	Descripción
RODI05	Soporte rodillo doble tubo 50 x 50 x 300

Ref.	Descripción
ALZ3	Soporte rodillo embarcación pequeño
ALZ4	Soporte rodillo embarcación grande

Ref.	Descripción
ABR13065	Abrazadera 130 x 65-M10 con placa
ABR13085	Abrazadera 130 x 85-M10 con placa

Tope camión con soporte

Ref.	Descripción
TG-12	Tope rodillo con soporte

NOTAS: Las imágenes y datos indicados pueden variar sin previo aviso. Cualquier otro modelo que no aparezca en el catálogo, consultar.

Claraboya

Ref.	Descripción
J39	Claraboya 208 x 263
ACQ9669	Claraboya 400 x 400

Ventana corredera

Ref.	Descripción
ACQ9686	Ventana corredera 350 x 500
ACQ9687	Ventana corredera 1300 x 550

Aireador

Ref.	Descripción
D49	Aireador circular techo Ø110
D50	Aireador circular con ventilador Ø95
D51	Aireador circular Ø170
D52	Aireador circular con ventilador Ø170

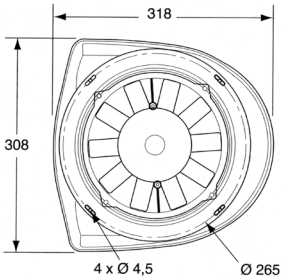

Ventilador / aireador

Ref.	Descripción
ACQ9713	Ventilador blanco de dos sentidos de marcha. Capacidad 670 m³/hora de aire fresco. 12V.

Rejilla

Ref.	Descripción
J43	Rejilla aluminio 360 x 160
ACQ9670	Rejilla aluminio 250 x 70
ACQ9671	Rejilla aluminio 400 x 220

NOTAS: Las imágenes y datos indicados pueden variar sin previo aviso. Cualquier otro modelo que no aparezca en el catálogo, consultar.

Ref.	Descripción
S47	Pomo para volante

Ref.	Descripción
ACQ100903	Cubrevolante color negro medida 44-46
ACQ100904	Cubrevolante color negro medida 46-48
ACQ100905	Cubrevolante color negro medida 49-51
ACQ100906	Cubrevolante color negro medida 37-39
ACQ100907	Cubrevolante color negro medida 40-41

Correa lona

Ref.	Descripción
K10	Correa para lonas

Tirante de goma

Ref.	Descripción
23449	Tirante sujeción capó

Ref.	Descripción
ACQ9776	Alfombrilla universal para coche

NOTAS: Las imágenes y datos indicados pueden variar sin previo aviso. Cualquier otro modelo que no aparezca en el catálogo, consultar.

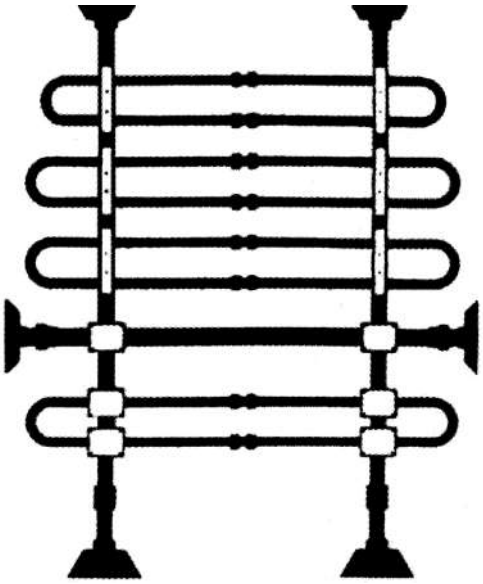

Separador de carga

Ref.	Descripción
ACQ101712	Separador de carga Altura: Máx. 1600mm / Mín. 1160mm Anchura: Máx. 2000mm / Mín. 1100mm
ACQ101713	Separador de carga Altura: Máx. 2100mm / Mín. 1560mm Anchura: Máx. 2000mm / Mín. 1100mm

Ref.	Descripción
ACQ9705	Barras de techo

* Necesario indicar el modelo del vehículo.

Confirmar Kg necesarios

Ref.	Descripción
ACQ9706	Portaequipajes

* Necesario indicar el modelo del vehículo.

NOTAS: Las imágenes y datos indicados pueden variar sin previo aviso. Cualquier otro modelo que no aparezca en el catálogo, consultar.

Consultar	Portabicicletas sobra bola de 1, 2, 3, y 4 bicis

Consultar	Portamotos y enganche sobre autocaravana

Consultar	Caja porta-perros

NOTAS: Las imágenes y datos indicados pueden variar sin previo aviso. Cualquier otro modelo que no aparezca en el catálogo, consultar.

Accesorios Quart S.L.U.

RODAJE Y ACCESORIOS VARIOS

HIDRÁULICA, AGRÍCOLA E INDUSTRIAL

RUEDAS

CARROCERÍA

ILUMINACIÓN Y SEÑALIZACIÓN

RESORTES DE GAS

1. VENTAJAS TÉCNICAS

- Los resortes de gas ACCESORIOS QUART están fabricados con los procesos más avanzados y son sometidos a rigurosos controles de calidad. Con este producto va a conseguir hacer sus mecanismos mucho más innovadores, confortables y ergonómicos aumentando así su valor añadido.
- Un resorte a gas es la solución ideal, cómoda y confiable para la tarea de sostener, elevar o equilibrar.
- Gracias a su fuerza constante brinda suavidad en su movimiento y su gran versatilidad le permite adaptarse a múltiples aplicaciones.
- Su montaje es simple, y con gran rango de posibilidades de fuerzas dentro de la misma medida.
- Control de la velocidad de apertura a través de su componente hidráulico.

2. INSTRUCCIONES DE USO

- Posición de montaje: para obtener una amortiguación final hidráulica efectiva, es inevitable para el montaje colocar el vástago hacia abajo, como máximo a 80º de la vertical. Se consigue una mayor vida útil.
- Reglas generales de montaje: en principio se debe evitar una instalación rígida, es decir, que debe haber el suficiente juego entre la articulación y la horquilla respectivamente y el perno para evitar la aparición de fuerzas axiales.
- Apertura y cierre: nunca deberán de utilizar los resortes de gas como limitadores (tirantes) en la apertura y cierre de sus mecanismos, porque puede romperse por sus uniones.
- Vida útil: para conseguir una durabilidad óptima es absolutamente necesario evitar cualquier daño en el vástago o suciedad de pintura o gotas en la superficie porque entonces se puede dañar las sensibles juntas. La vida útil de un resorte de gas debe, por lo general, superar los 20000 ciclos. La mayor parte de nuestros resortes de gas tienen una durabilidad nominal de 100000 ciclos de serie en aplicaciones normales. Un resorte de gas estándar no es dispositivo de altavelocidad y se deberá utilizar normalmente con una frecuencia no superior a cuatro ciclos por minuto, por dos motivos: prolongar la vida útil del producto y favorecer la disipación del calor generado.
- Temperatura: aplicable desde -30º hasta 80º C. La fuerza varía en un 3.4% por cada 10.

¡ATENCIÓN!

No abrir el resorte, ni taladrarlo, ni arrojarlo al fuego después de su uso.
Contiene nitrógeno a alta presión.

Neutralizado es perfectamente recicable.

En su proceso se encuentran adoptadas tecnologías de producción limpias.

3. INSTALACIÓN: MONTAJE Y DURABILIDAD

- Por regla general EL VASTAGO SE MONTA HACIA ABAJO siempre que sea posible.
- Nuestras unidades estándar de resistencia normal le permiten llegar hasta justo por debajo de la horizontal. Esta modalidad de montaje es importante para evitar que las juntas se sequen y se acorte su vida útil.
- Almacenaje: de igual modo, guarde la unidad con la biela hacia abajo si es posible.
- Si, por ejemplo, el vástago tiene que montarse y funcionar hacia arriba, tendremos que instalar juntas extra a un coste adicional.
- Para aplicaciones especiales, algunos clientes nos han pedido que fabricáramos resortes de gas capaces de un ciclo de funcionamiento de velocidades mucho mayores, y con una vida útil más larga. En estos casos necesitamos conocer la temperatura y la frecuencia de funcionamiento para poder aconsejarles y buscar la solución adecuada.

NOTAS: Las imágenes y datos indicados pueden variar sin previo aviso. Cualquier otro modelo que no aparezca en el catálogo, consultar.

Ref.	L1	L2	Newtons
ACQ861550	86	20	50
ACQ8615100	86	20	100
ACQ8615200	86	20	200
ACQ8615300	86	20	300

Ref.	L1	L2	Newtons
ACQ1261550	126	40	50
ACQ12615100	126	40	100
ACQ12615200	126	40	200
ACQ12615300	126	40	300

Ref.	L1	L2	Newtons
ACQ1601550	160	60	50
ACQ16015100	160	60	100
ACQ16015200	160	60	200
ACQ16015300	160	60	300

Ref.	L1	L2	Newtons
ACQ1831550	183	73	50
ACQ18315100	183	73	100
ACQ18315200	183	73	200
ACQ18315300	183	73	300

Ref.	L1	L2	Newtons
ACQ2001550	200	80	50
ACQ20015100	200	80	100
ACQ20015200	200	80	200
ACQ20015300	200	80	300

Ref.	L1	L2	Newtons
ACQ2501550	250	120	50
ACQ25015100	250	120	100
ACQ25015200	250	120	200
ACQ25015300	250	120	300

Ref.	L1	L2	Newtons
ACQ28015050	280	120	50
ACQ28015100	280	120	100
ACQ28015200	280	120	200
ACQ28015300	280	120	300

Ref.	L1	L2	Newtons
ACQ3441550	344	140	50
ACQ34415100	344	140	100
ACQ34415200	344	140	200
ACQ34415300	344	140	300

NOTAS: Las imágenes y datos indicados pueden variar sin previo aviso. Cualquier otro modelo que no aparezca en el catálogo, consultar.

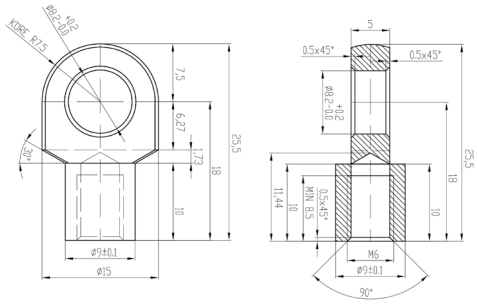

Ref.	Descripción
OJAL	Ojal M6 Largo: 18mm

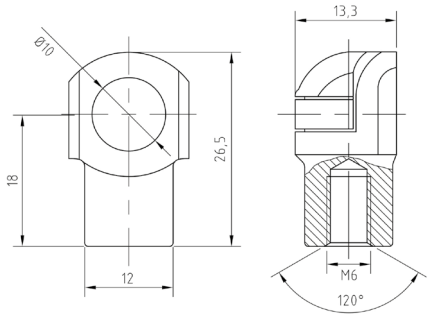

Ref.	Descripción
ROTULAPLASTIC	Rótula plástico M6 Largo: 18mm

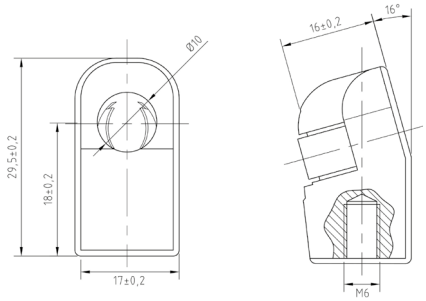

Ref.	Descripción
ACQ9781	Rótula plástico M6 inclinada Largo: 18mm

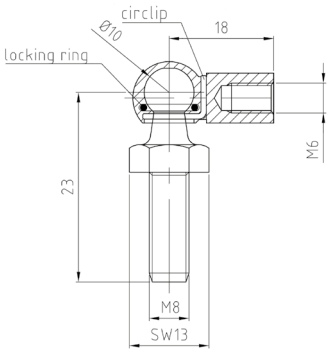

Ref.	Descripción
ROTULA	Rótula metálica M6 Taladro: M8 Largo: 18mm

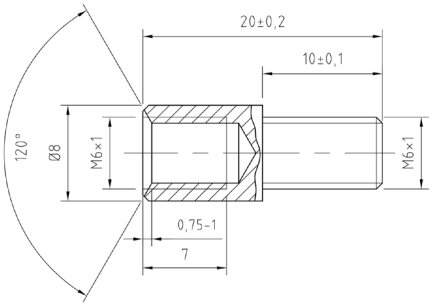

Ref.	Descripción
PROL1	Prolongador pequeño 1 cm
PROL2	Prolongador pequeño 1,5 cm
PROL3	Prolongador pequeño 2 cm

NOTAS: Las imágenes y datos indicados pueden variar sin previo aviso. Cualquier otro modelo que no aparezca en el catálogo, consultar.

Ref.	L1	L2	Newtons
ACQ9018100F	90	20	100
ACQ9018200F	90	20	200
ACQ9018300F	90	20	300
ACQ9018400F	90	20	400
ACQ9018450F	90	20	450
ACQ13018100F	130	50	100
ACQ13018200F	130	50	200
ACQ13018250F	130	50	250
ACQ13018300F	130	50	300
ACQ13018350F	130	50	350
ACQ13018400F	130	50	400
ACQ13018450F	130	50	450

Ref.	L1	L2	Newtons
ACQ16018100F	160	63	100
ACQ16018150F	160	63	150
ACQ16018200F	160	63	200
ACQ16018250F	160	63	250
ACQ16018300F	160	63	300
ACQ16018350F	160	63	350
ACQ16018400F	160	63	400
ACQ16018450F	160	63	450
ACQ16018500F	160	63	500
ACQ16018550F	160	63	550
ACQ16018600F	160	63	600
ACQ16018650F	160	63	650

Ref.	L1	L2	Newtons
ACQ20018100F	200	95	100
ACQ20018150F	200	95	150
ACQ20018200F	200	95	200
ACQ20018250F	200	95	250
ACQ20018300F	200	95	300
ACQ20018350F	200	95	350
ACQ20018400F	200	95	400
ACQ20018450F	200	95	450
ACQ20018500F	200	95	500
ACQ20018600F	200	95	600
ACQ20018650F	200	95	650
ACQ20018700F	200	95	700

Ref.	L1	L2	Newtons
ACQ22518100F	225	105	100
ACQ22518250F	225	105	250
ACQ22518300F	225	105	300
ACQ22518350F	225	105	350
ACQ22518400F	225	105	400
ACQ22518450F	225	105	450
ACQ22518500F	225	105	500
ACQ22518600F	225	105	600
ACQ22518650F	225	105	650
ACQ22518700F	225	105	700
ACQ22518750F	225	105	750
ACQ22518800F	225	105	800

NOTAS: Las imágenes y datos indicados pueden variar sin previo aviso. Cualquier otro modelo que no aparezca en el catálogo, consultar.

Ref.	L1	L2	Newtons
ACQ25018100F	250	125	100
ACQ25018150F	250	125	150
ACQ25018200F	250	125	200
ACQ25018250F	250	125	250
ACQ25018300F	250	125	300
ACQ25018350F	250	125	350
ACQ25018400F	250	125	400
ACQ25018450F	250	125	450
ACQ25018500F	250	125	500
ACQ25018550F	250	125	550
ACQ25018600F	250	125	600
ACQ25018650F	250	125	650

Ref.	L1	L2	Newtons
ACQ30018100	300	135	100
ACQ30018150F	300	135	150
ACQ30018200F	300	135	200
ACQ30018250F	300	135	250
ACQ30018300F	300	135	300
ACQ30018350F	300	135	350
ACQ30018400F	300	135	400
ACQ30018450F	300	135	450
ACQ30018500F	300	135	500
ACQ30018550F	300	135	550
ACQ30018600F	300	135	600
ACQ30018650F	300	135	650

Ref.	L1	L2	Newtons
ACQ32518150F	325	160	150
ACQ32518200F	325	160	200
ACQ32518250F	325	160	250
ACQ32518300F	325	160	300
ACQ32518350F	325	160	350
ACQ32518400F	325	160	400
ACQ32518450F	325	160	450
ACQ32518500F	325	160	500
ACQ32518550F	325	160	550
ACQ32518600F	325	160	600
ACQ32518650F	325	160	650
ACQ32518700F	325	160	700
ACQ32518800F	325	160	800

Ref.	L1	L2	Newtons
ACQ35018100F	350	175	100
ACQ35018150F	350	175	150
ACQ35018200F	350	175	200
ACQ35018250F	350	175	250
ACQ35018300F	350	175	300
ACQ35018350F	350	175	350
ACQ35018400F	350	175	400
ACQ35018450F	350	175	450
ACQ35018500F	350	175	500
ACQ35018550F	350	175	550
ACQ35018600F	350	175	600
ACQ35018650F	350	175	650

NOTAS: Las imágenes y datos indicados pueden variar sin previo aviso. Cualquier otro modelo que no aparezca en el catálogo, consultar.

Ref.	L1	L2	Newtons
ACQ37518100F	375	185	100
ACQ37518150F	375	185	150
ACQ37518200F	375	185	200
ACQ37518250F	375	185	250
ACQ37518300F	375	185	300
ACQ37518350F	375	185	350
ACQ37518400F	375	185	400
ACQ37518450F	375	185	450
ACQ37518500F	375	185	500
ACQ37518550F	375	185	550
ACQ37518600F	375	185	600
ACQ37518650F	375	185	650
ACQ37518700F	375	185	700

Ref.	L1	L2	Newtons
ACQ40018100F	400	190	100
ACQ40018150F	400	190	150
ACQ40018200F	400	190	200
ACQ40018250F	400	190	250
ACQ40018300F	400	190	300
ACQ40018350F	400	190	350
ACQ40018400F	400	190	400
ACQ40018450F	400	190	450
ACQ40018500F	400	190	500
ACQ40018550F	400	190	550
ACQ40018600F	400	190	600
ACQ40018650F	400	190	650

Ref.	L1	L2	Newtons
ACQ42518100F	425	220	100
ACQ42518200F	425	220	200
ACQ42518250F	425	220	250
ACQ42518300F	425	220	300
ACQ42518350F	425	220	350
ACQ42518400F	425	220	400
ACQ42518450F	425	220	450
ACQ42518500F	425	220	500
ACQ42518550F	425	220	550
ACQ42518600F	425	220	600
ACQ42518700F	425	220	700
ACQ42518800F	425	220	800

Ref.	L1	L2	Newtons
ACQ45018100F	450	220	100
ACQ45018200F	450	220	200
ACQ45018250F	450	220	250
ACQ45018300F	450	220	300
ACQ45018350F	450	220	350
ACQ45018400F	450	220	400
ACQ45018450F	450	220	450
ACQ45018500F	450	220	500
ACQ45018550F	450	220	550
ACQ45018600F	450	220	600
ACQ45018650F	450	220	650
ACQ45018700F	450	220	700

NOTAS: Las imágenes y datos indicados pueden variar sin previo aviso. Cualquier otro modelo que no aparezca en el catálogo, consultar.

Ref.	L1	L2	Newtons
ACQ47518100F	475	215	100
ACQ47518200F	475	215	200
ACQ47518250F	475	215	250
ACQ47518300F	475	215	300
ACQ47518350F	475	215	350
ACQ47518400F	475	215	400
ACQ47518450F	475	215	450
ACQ47518500F	475	215	500
ACQ47518550F	475	215	550
ACQ47518600F	475	215	600
ACQ47518650F	475	215	650
ACQ47518700F	475	215	700

Ref.	L1	L2	Newtons
ACQ50018100F	500	220	100
ACQ50018150F	500	220	150
ACQ50018200F	500	220	200
ACQ50018250F	500	220	250
ACQ50018300F	500	220	300
ACQ50018350F	500	220	350
ACQ50018400F	500	220	400
ACQ50018450F	500	220	450
ACQ50018500F	500	220	500
ACQ50018550F	500	220	550
ACQ50018600F	500	220	600
ACQ50018650F	500	220	650

Ref.	L1	L2	Newtons
ACQ52518100F	525	227	100
ACQ52518200F	525	227	200
ACQ52518250F	525	227	250
ACQ52518300F	525	227	300
ACQ52518350F	525	227	350
ACQ52518400F	525	227	400
ACQ52518450F	525	227	450
ACQ52518500F	525	227	500
ACQ52518550F	525	227	550
ACQ52518600F	525	227	600
ACQ52518650F	525	227	650
ACQ52518700F	525	227	700

Ref.	L1	L2	Newtons
ACQ55018100F	550	240	100
ACQ55018150F	550	240	150
ACQ55018200F	550	240	200
ACQ55018250F	550	240	250
ACQ55018300F	550	240	300
ACQ55018350F	550	240	350
ACQ55018400F	550	240	400
ACQ55018450F	550	240	450
ACQ55018500F	550	240	500
ACQ55018550F	550	240	550
ACQ55018600F	550	240	600
ACQ55018650F	550	240	650

NOTAS: Las imágenes y datos indicados pueden variar sin previo aviso. Cualquier otro modelo que no aparezca en el catálogo, consultar.

Ref.	L1	L2	Newtons
ACQ57518100F	575	260	100
ACQ57518150F	575	260	150
ACQ57518200F	575	260	200
ACQ57518250F	575	260	250
ACQ57518300F	575	260	300
ACQ57518350F	575	260	350
ACQ57518400F	575	260	400
ACQ57518450F	575	260	450
ACQ57518500F	575	260	500
ACQ57518550F	575	260	550
ACQ57518600F	575	260	600
ACQ57518650F	575	260	650

Ref.	L1	L2	Newtons
ACQ60018150F	600	280	150
ACQ60018200F	600	280	200
ACQ60018250F	600	280	250
ACQ60018300F	600	280	300
ACQ60018350F	600	280	350
ACQ60018400F	600	280	400
ACQ60018450F	600	280	450
ACQ60018500F	600	280	500
ACQ60018550F	600	280	550
ACQ60018600F	600	280	600
ACQ60018650F	600	280	650
ACQ60018700F	600	280	700

Ref.	L1	L2	Newtons
ACQ62518100F	625	295	100
ACQ62518150F	625	295	150
ACQ62518200F	625	295	200
ACQ62518250F	625	295	250
ACQ62518300F	625	295	300
ACQ62518350F	625	295	350
ACQ62518400F	625	295	400
ACQ62518450F	625	295	450
ACQ62518500F	625	295	500
ACQ62518550F	625	295	550
ACQ62518600F	625	295	600
ACQ62518650F	625	295	650
ACQ62518700F	625	295	700
ACQ62518750F	625	295	750
ACQ62518800F	625	295	800

Ref.	L1	L2	Newtons
ACQ65018100F	650	315	100
ACQ65018150F	650	315	150
ACQ65018200F	650	315	200
ACQ65018250F	650	315	250
ACQ65018300F	650	315	300
ACQ65018350F	650	315	350
ACQ65018400F	650	315	400
ACQ65018450F	650	315	450
ACQ65018500F	650	315	500
ACQ65018550F	650	315	550
ACQ65018600F	650	315	600
ACQ65018650F	650	315	650
ACQ65018700F	650	315	700
ACQ65018750F	650	315	750
ACQ65018800F	650	315	800

NOTAS: Las imágenes y datos indicados pueden variar sin previo aviso. Cualquier otro modelo que no aparezca en el catálogo, consultar.

Ref.	L1	L2	Newtons
ACQ67518100F	675	325	100
ACQ67518150F	675	325	150
ACQ67518200F	675	325	200
ACQ67518250F	675	325	250
ACQ67518300F	675	325	300
ACQ67518350F	675	325	350
ACQ67518400F	675	325	400
ACQ67518450F	675	325	450
ACQ67518500F	675	325	500
ACQ67518550F	675	325	550
ACQ67518600F	675	325	600
ACQ67518650F	675	325	650
ACQ67518700F	675	325	700
ACQ67518750F	675	325	750
ACQ67518800F	675	325	800

Ref.	L1	L2	Newtons
ACQ70018100F	700	335	100
ACQ70018200F	700	335	200
ACQ70018250F	700	335	250
ACQ70018300F	700	335	300
ACQ70018350F	700	335	350
ACQ70018400F	700	335	400
ACQ70018450F	700	335	450
ACQ70018500F	700	335	500
ACQ70018550F	700	335	550
ACQ70018600F	700	335	600
ACQ70018650F	700	335	650
ACQ70018700F	700	335	700
ACQ70018750F	700	335	750
ACQ70018800F	700	335	800
ACQ70018850F	700	335	850

Ref.	L1	L2	Newtons
ACQ75018100F	750	350	100
ACQ75018150F	750	350	150
ACQ75018200F	750	350	200
ACQ75018250F	750	350	250
ACQ75018300F	750	350	300
ACQ75018350F	750	350	350
ACQ75018400F	750	350	400
ACQ75018450F	750	350	450
ACQ75018500F	750	350	500
ACQ75018550F	750	350	550
ACQ75018600F	750	350	600
ACQ75018650F	750	350	650
ACQ75018700F	750	350	700
ACQ75018750F	750	350	750
ACQ75018800F	750	350	800

NOTAS: Las imágenes y datos indicados pueden variar sin previo aviso. Cualquier otro modelo que no aparezca en el catálogo, consultar.

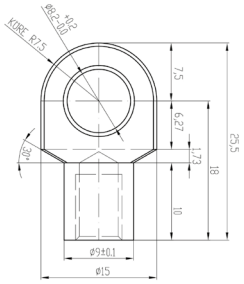

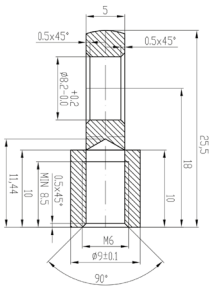

Ref.	Descripción
OJAL	Ojal M6 Taladro: 8mm Largo: 18mm

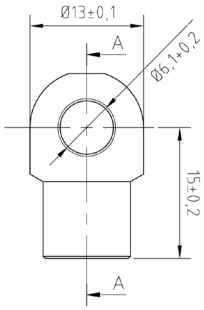

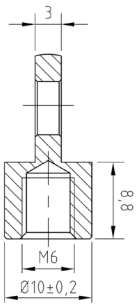

Ref.	Descripción
OJAL/1	Ojal metálico M6 Taladro: 6mm Largo: 15mm

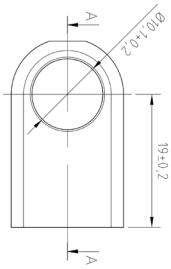

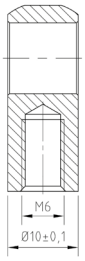

Ref.	Descripción
667965	Ojal M6 Taladro: 10mm Largo: 20mm

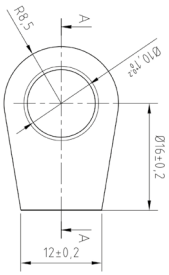

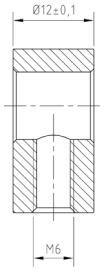

Ref.	Descripción
667965/1	Ojal M6 Taladro: 10mm Largo: 16mm

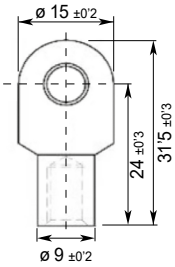

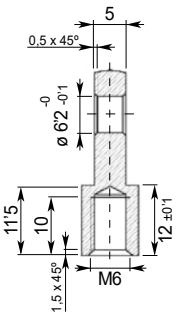

Ref.	Descripción
ACQ101145	Ojal M6 Taladro: 6mm Largo: 24mm

NOTAS: Las imágenes y datos indicados pueden variar sin previo aviso. Cualquier otro modelo que no aparezca en el catálogo, consultar.

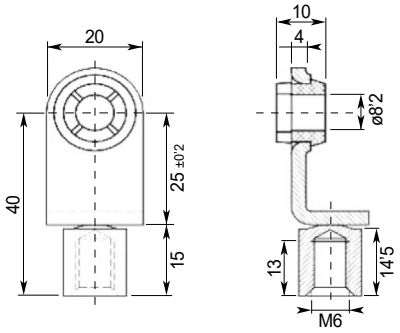

Ref.	Descripción
ACQ101146	Ojal M6 Taladro: 8mm Largo: 40mm Desplazado: 8mm

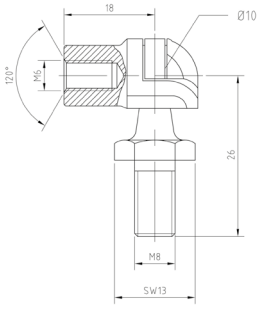

Ref.	Descripción
283637	Rótula plástico M6 Taladro: M8

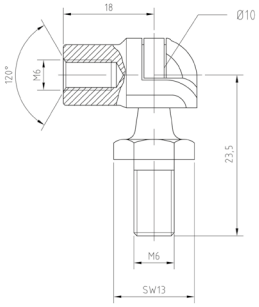

Ref.	Descripción
283638	Rótula plástico M6 Taladro: M6

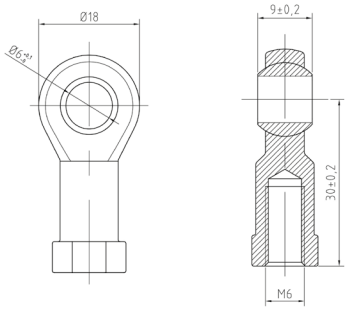

Ref.	Descripción
ACQ100256/2	Rótula oscilante M6 Largo: 30mm Ojal: 6mm

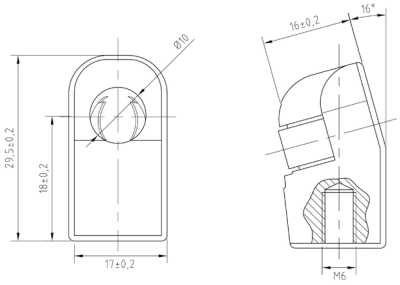

Ref.	Descripción
ACQ9781	Rótula plástico M6 inclinada Largo: 18mm

NOTAS: Las imágenes y datos indicados pueden variar sin previo aviso. Cualquier otro modelo que no aparezca en el catálogo, consultar.

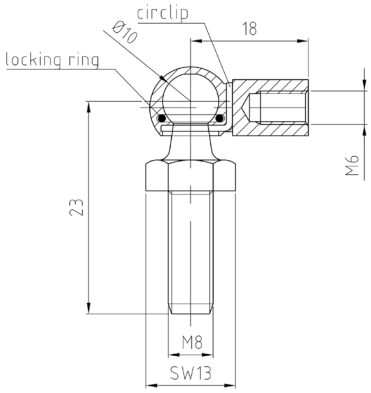

Ref.	Descripción
ROTULA	Rótula metálica M6 Taladro: M8 Largo: 18mm

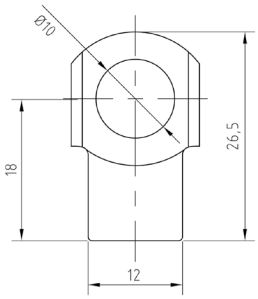

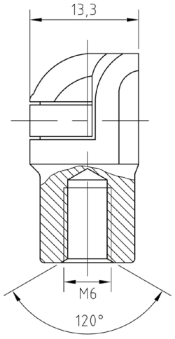

Ref.	Descripción
ROTULAPLASTIC	Rótula plástico M6 Largo: 18mm

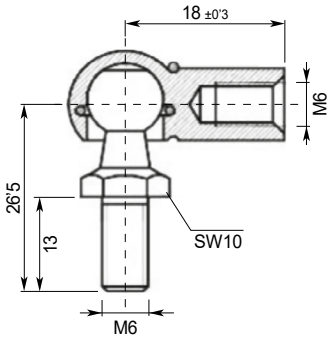

Ref.	Descripción
ROTULATORM6	Rótula metálica M6 Taladro: M6

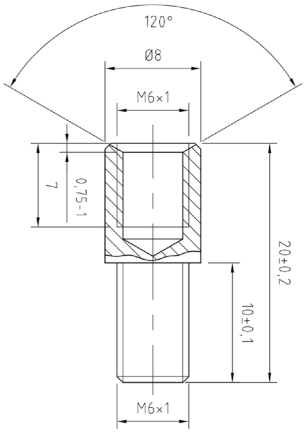

Ref.	Descripción
PROL1	Prolongador pequeño 1 cm
PROL2	Prolongador pequeño 1,5 cm
PROL3	Prolongador pequeño 2 cm

NOTAS: Las imágenes y datos indicados pueden variar sin previo aviso. Cualquier otro modelo que no aparezca en el catálogo, consultar.

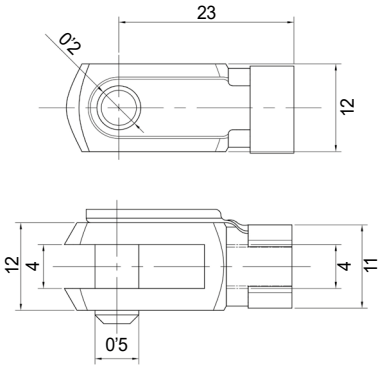

Ref.	Descripción
212764	Horquilla M6 x 12

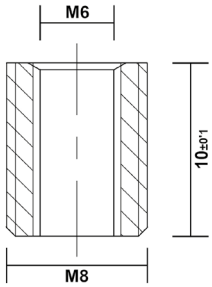

Ref.	Descripción
ACQ100244	Adaptador M6 a M8

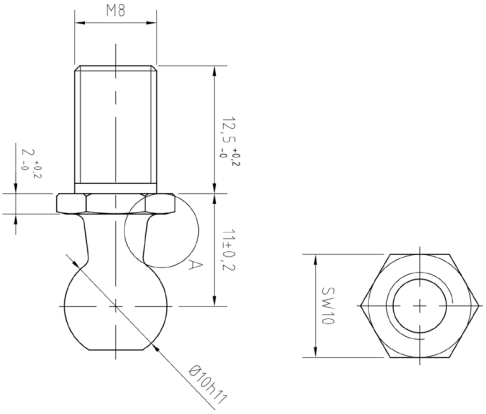

Ref.	Descripción
TOROT10	Tornillo Rótula bola 10 M8

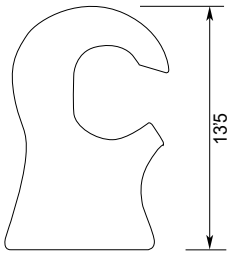

Ref.	Descripción
ACQ101149	Anclaje gancho M6 Largo: 13.5mm

NOTAS: Las imágenes y datos indicados pueden variar sin previo aviso. Cualquier otro modelo que no aparezca en el catálogo, consultar.

Ref.	L1	L2	Newtons
ACQ30022100F	300	135	100
ACQ30022150F	300	135	150
ACQ30022200F	300	135	200
ACQ30022250F	300	135	250
ACQ30022300F	300	135	300
ACQ30022350F	300	135	350
ACQ30022400F	300	135	400
ACQ30022450F	300	135	450
ACQ30022500F	300	135	500
ACQ30022550F	300	135	550

Ref.	L1	L2	Newtons
ACQ32522200F	325	160	200
ACQ32522300F	325	160	300
ACQ32522400F	325	160	400
ACQ32522500F	325	160	500
ACQ32522600F	325	160	600
ACQ32522700F	325	160	700
ACQ32522800F	325	160	800
ACQ32522900F	325	160	900
ACQ325221000F	325	160	1000
ACQ325221100F	325	160	1100

Ref.	L1	L2	Newtons
ACQ35022100F	350	175	100
ACQ35022150F	350	175	150
ACQ35022200F	350	175	200
ACQ35022250F	350	175	250
ACQ35022300F	350	175	300
ACQ35022350F	350	175	350
ACQ35022400F	350	175	400
ACQ35022450F	350	175	450
ACQ35022500F	350	175	500
ACQ35022550F	350	175	550

Ref.	L1	L2	Newtons
ACQ37522150F	375	185	100
ACQ37522200F	375	185	200
ACQ37522250F	375	185	250
ACQ37522300F	375	185	300
ACQ37522350F	375	185	350
ACQ37522400F	375	185	400
ACQ37522450F	375	185	450
ACQ37522500F	375	185	500
ACQ37522550F	375	185	550
ACQ37522600F	375	185	600

NOTAS: Las imágenes y datos indicados pueden variar sin previo aviso. Cualquier otro modelo que no aparezca en el catálogo, consultar.

Ref.	L1	L2	Newtons
ACQ40022100F	400	190	100
ACQ40022150F	400	190	150
ACQ40022200F	400	190	200
ACQ40022250F	400	190	250
ACQ40022300F	400	190	300
ACQ40022350F	400	190	350
ACQ40022400F	400	190	400
ACQ40022450F	400	190	450
ACQ40022500F	400	190	500
ACQ40022550F	400	190	550

Ref.	L1	L2	Newtons
ACQ42522100F	425	220	100
ACQ42522200F	425	220	200
ACQ42522250F	425	220	250
ACQ42522300F	425	220	300
ACQ42522350F	425	220	350
ACQ42522400F	425	220	400
ACQ42522450F	425	220	450
ACQ42522500F	425	220	500
ACQ42522550F	425	220	550
ACQ42522600F	425	220	600

Ref.	L1	L2	Newtons
ACQ45022100F	450	220	100
ACQ45022200F	450	220	200
ACQ45022250F	450	220	250
ACQ45022300F	450	220	300
ACQ45022350F	450	220	350
ACQ45022400F	450	220	400
ACQ45022450F	450	220	450
ACQ45022500F	450	220	500
ACQ45022550F	450	220	550
ACQ45022600F	450	220	600

Ref.	L1	L2	Newtons
ACQ47522100F	475	215	100
ACQ47522200F	475	215	200
ACQ47522250F	475	215	250
ACQ47522300F	475	215	300
ACQ47522350F	475	215	350
ACQ47522400F	475	215	400
ACQ47522450F	475	215	450
ACQ47522500F	475	215	500
ACQ47522550F	475	215	550
ACQ47522600F	475	215	600

NOTAS: Las imágenes y datos indicados pueden variar sin previo aviso. Cualquier otro modelo que no aparezca en el catálogo, consultar.

Ref.	L1	L2	Newtons
ACQ50022100F	500	220	100
ACQ50022150F	500	220	150
ACQ50022200F	500	220	200
ACQ50022250F	500	220	250
ACQ50022300F	500	220	300
ACQ50022350F	500	220	350
ACQ50022400F	500	220	400
ACQ50022450F	500	220	450
ACQ50022500F	500	220	500
ACQ50022550F	500	220	550
ACQ50022600F	500	220	600
ACQ50022650F	500	220	650
ACQ50022700F	500	220	700
ACQ50022750F	500	220	750
ACQ50022800F	500	220	800

Ref.	L1	L2	Newtons
ACQ52522100F	525	227	100
ACQ52522200F	525	227	200
ACQ52522250F	525	227	250
ACQ52522300F	525	227	300
ACQ52522350F	525	227	350
ACQ52522400F	525	227	400
ACQ52522450F	525	227	450
ACQ52522500F	525	227	500
ACQ52522550F	525	227	550
ACQ52522600F	525	227	600
ACQ52522650F	525	227	650
ACQ52522700F	525	227	700
ACQ52522750F	525	227	750
ACQ52522800F	525	227	800
ACQ52522850F	525	227	850

Ref.	L1	L2	Newtons
ACQ55022100F	550	240	100
ACQ55022150F	550	240	150
ACQ55022200F	550	240	200
ACQ55022250F	550	240	250
ACQ55022300F	550	240	300
ACQ55022350F	550	240	350
ACQ55022400F	550	240	400
ACQ55022450F	550	240	450
ACQ55022500F	550	240	500
ACQ55022550F	550	240	550
ACQ55022600F	550	240	600
ACQ55022650F	550	240	650
ACQ55022700F	550	240	700
ACQ55022750F	550	240	750
ACQ55022800F	550	240	800

Ref.	L1	L2	Newtons
ACQ57522100F	575	260	100
ACQ57522150F	575	260	150
ACQ57522200F	575	260	200
ACQ57522250F	575	260	250
ACQ57522300F	575	260	300
ACQ57522350F	575	260	350
ACQ57522400F	575	260	400
ACQ57522450F	575	260	450
ACQ57522500F	575	260	500
ACQ57522550F	575	260	550
ACQ57522600F	575	260	600
ACQ57522650F	575	260	650
ACQ57522700F	575	260	700
ACQ57522750F	575	260	750
ACQ57522800F	575	260	800

NOTAS: Las imágenes y datos indicados pueden variar sin previo aviso. Cualquier otro modelo que no aparezca en el catálogo, consultar.

Ref.	L1	L2	Newtons
ACQ60022150F	600	280	150
ACQ60022200F	600	280	200
ACQ60022250F	600	280	250
ACQ60022300F	600	280	300
ACQ60022350F	600	280	350
ACQ60022400F	600	280	400
ACQ60022450F	600	280	450
ACQ60022500F	600	280	500
ACQ60022550F	600	280	550
ACQ60022600F	600	280	600
ACQ60022650F	600	280	650
ACQ60022700F	600	280	700
ACQ60022750F	600	280	750
ACQ60022800F	600	280	800
ACQ60022850F	600	280	850

Ref.	L1	L2	Newtons
ACQ62522100F	625	295	100
ACQ62522150F	625	295	150
ACQ62522200F	625	295	200
ACQ62522250F	625	295	250
ACQ62522300F	625	295	300
ACQ62522350F	625	295	350
ACQ62522400F	625	295	400
ACQ62522450F	625	295	450
ACQ62522500F	625	295	500
ACQ62522550F	625	295	550
ACQ62522600F	625	295	600
ACQ62522650F	625	295	650
ACQ62522700F	625	295	700
ACQ62522750F	625	295	750
ACQ62522800F	625	295	800

Ref.	L1	L2	Newtons
ACQ65022100F	650	315	100
ACQ65022150F	650	315	150
ACQ65022200F	650	315	200
ACQ65022250F	650	315	250
ACQ65022300F	650	315	300
ACQ65022350F	650	315	350
ACQ65022400F	650	315	400
ACQ65022450F	650	315	450
ACQ65022500F	650	315	500
ACQ65022550F	650	315	550
ACQ65022600F	650	315	600
ACQ65022650F	650	315	650
ACQ65022700F	650	315	700
ACQ65022750F	650	315	750
ACQ65022800F	650	315	800

Ref.	L1	L2	Newtons
ACQ67522100F	675	325	100
ACQ67522150F	675	325	150
ACQ67522200F	675	325	200
ACQ67522250F	675	325	250
ACQ67522300F	675	325	300
ACQ67522350F	675	325	350
ACQ67522400F	675	325	400
ACQ67522450F	675	325	450
ACQ67522500F	675	325	500
ACQ67522550F	675	325	550
ACQ67522600F	675	325	600
ACQ67522650F	675	325	650
ACQ67522700F	675	325	700
ACQ67522750F	675	325	750
ACQ67522800F	675	325	800

NOTAS: Las imágenes y datos indicados pueden variar sin previo aviso. Cualquier otro modelo que no aparezca en el catálogo, consultar.

Ref.	L1	L2	Newtons
ACQ70022100F	700	335	100
ACQ70022150F	700	335	150
ACQ70022200F	700	335	200
ACQ70022250F	700	335	250
ACQ70022300F	700	335	300
ACQ70022350F	700	335	350
ACQ70022400F	700	335	400
ACQ70022450F	700	335	450
ACQ70022500F	700	335	500
ACQ70022550F	700	335	550
ACQ70022600F	700	335	600
ACQ70022650F	700	335	650
ACQ70022700F	700	335	700
ACQ70022750F	700	335	750
ACQ70022800F	700	335	800

Ref.	L1	L2	Newtons
ACQ75022100F	750	350	100
ACQ75022150F	750	350	150
ACQ75022200F	750	350	200
ACQ75022250F	750	350	250
ACQ75022300F	750	350	300
ACQ75022350F	750	350	350
ACQ75022400F	750	350	400
ACQ75022450F	750	350	450
ACQ75022500F	750	350	500
ACQ75022550F	750	350	550
ACQ75022600F	750	350	600
ACQ75022650F	750	350	650
ACQ75022700F	750	350	700
ACQ75022750F	750	350	750
ACQ75022800F	750	350	800

NOTAS: Las imágenes y datos indicados pueden variar sin previo aviso. Cualquier otro modelo que no aparezca en el catálogo, consultar.

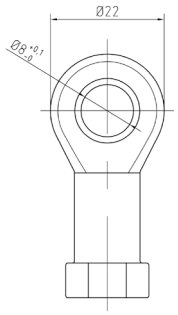

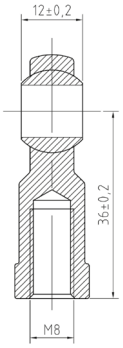

Ref.	Descripción
ACQ100256	Rotula oscilante M8 Taladro: 8mm Largo: 36mm Ancho: 22mm

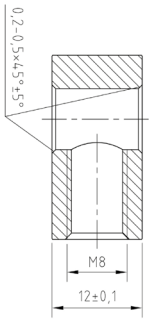

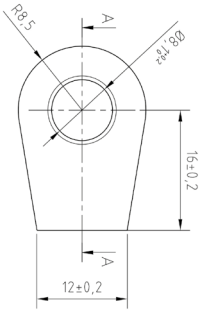

Ref.	Descripción
212781/1	Ojal M8 Taladro: 8mm Largo: 16mm Ancho: 12mm

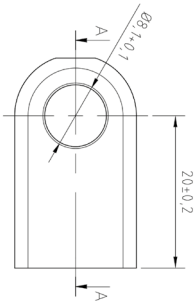

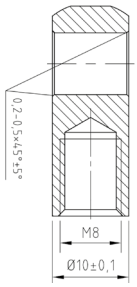

Ref.	Descripción
280829/1	Ojal M8 Taladro: 8mm Largo: 20mm Ancho:16mm

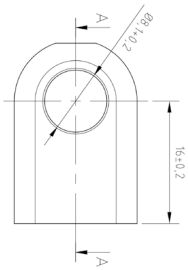

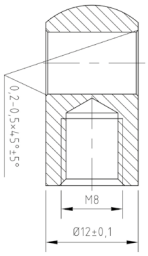

Ref.	Descripción
ACQ101147/1	Ojal M8 Taladro: 8mm Largo: 16mm Ancho: 16mm

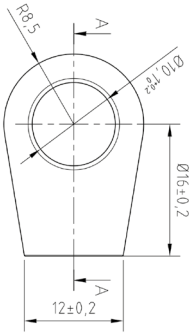

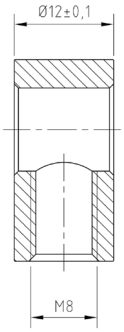

Ref.	Descripción
280933/1	Ojal M8 Taladro: 10mm Largo: 16mm Ancho: 12mm

NOTAS: Las imágenes y datos indicados pueden variar sin previo aviso. Cualquier otro modelo que no aparezca en el catálogo, consultar.

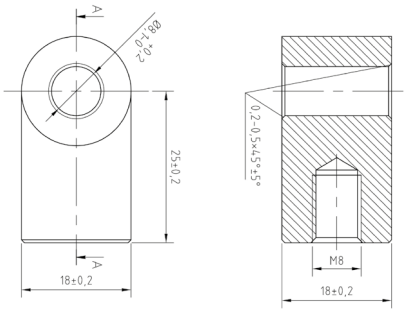

Ref.	Descripción
280829/2	Ojal M8 rosca Largo: 24mm Ancho: 18mm

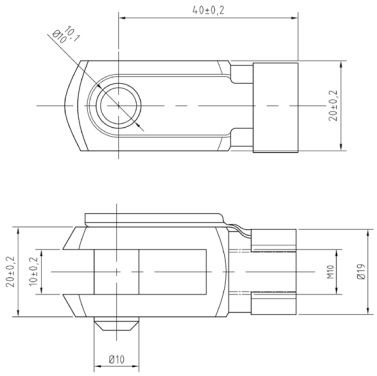

Ref.	Descripción
212766	Horquilla M8 con bulón

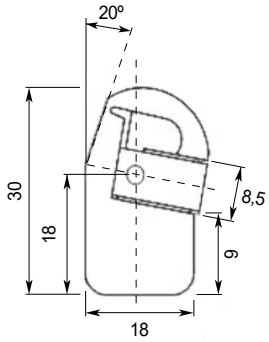

Ref.	Descripción
ACQ9781/1	Rótula plástico M8 inclinada

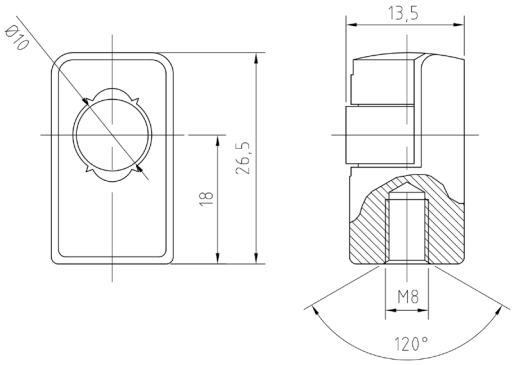

Ref.	Descripción
ROTULAPLASTIC8	Rótula plástico M8 Largo: 18mm

NOTAS: Las imágenes y datos indicados pueden variar sin previo aviso. Cualquier otro modelo que no aparezca en el catálogo, consultar.

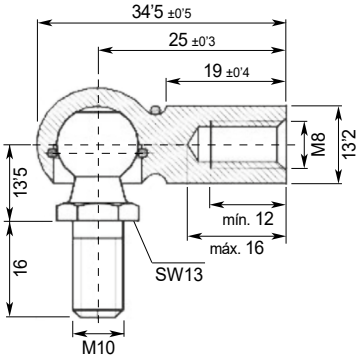

Ref.	Descripción
ACQA822	Rótula metálica M8 Taladro: 10mm Largo: 25mm

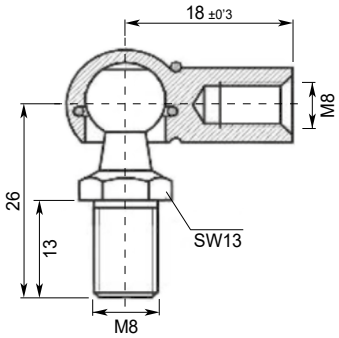

Ref.	Descripción
ACQA820	Rótula metálica M8 Taladro: 8mm Largo: 16mm

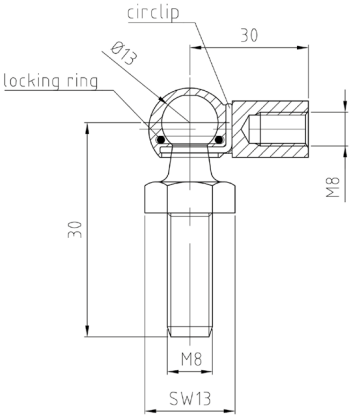

Ref.	Descripción
212776	Rótula metálica M8 Taladro: 8mm Largo: 30mm

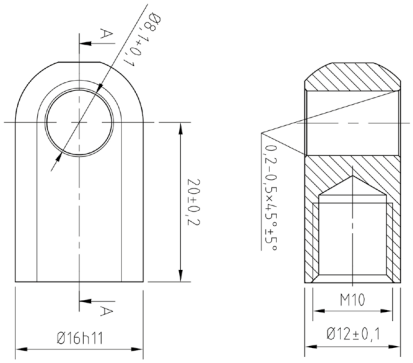

Ref.	Descripción
212787/1	Ojal M10 rosca Taladro: 8mm Largo: 20mm Ancho: 12m

NOTAS: Las imágenes y datos indicados pueden variar sin previo aviso. Cualquier otro modelo que no aparezca en el catálogo, consultar.

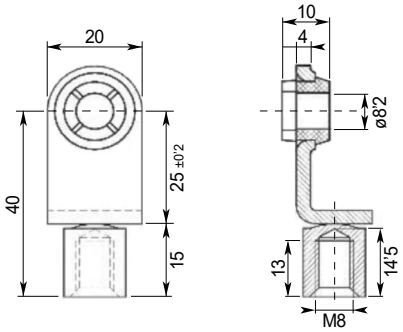

Ref.	Descripción
ACQ101147	Ojal M8 Taladro: 8mm Largo: 40mm Desplazado: 8mm

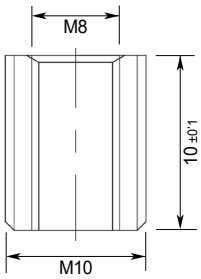

Ref.	Descripción
ACQ100245	Adaptador M8 a M10

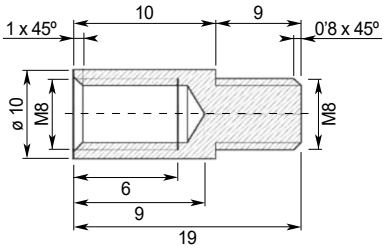

Ref.	Descripción
ACQ101256	Alargador M8 alarga 10mm

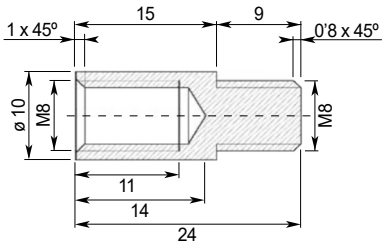

Ref.	Descripción
ACQ101257	Alargador M8 alarga 15mm

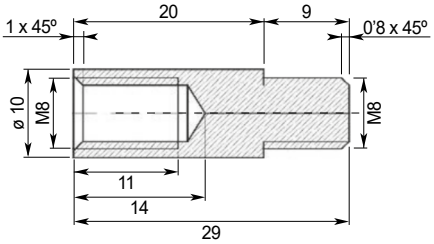

Ref.	Descripción
ACQ101258	Alargador M8 alarga 20mm

NOTAS: Las imágenes y datos indicados pueden variar sin previo aviso. Cualquier otro modelo que no aparezca en el catálogo, consultar.

Ref.	L1	L2	Newtons
ACQ35028800	350	120	800
ACQ35028900	350	120	900
ACQ350281000	350	120	1000
ACQ350281200	350	120	1200
ACQ350281300	350	120	1300
ACQ350281500	350	120	1500

Ref.	L1	L2	Newtons
ACQ40028800	400	145	800
ACQ40028900	400	145	900
ACQ400281000	400	145	1000
ACQ400281200	400	145	1200
ACQ400281300	400	145	1300
ACQ400281500	400	145	1500

Ref.	L1	L2	Newtons
ACQ50028800	500	195	800
ACQ50028900	500	195	900
ACQ500281000	500	195	1000
ACQ500281200	500	195	1200
ACQ500291300	500	195	1300
ACQ500281500	500	195	1500

Ref.	L1	L2	Newtons
ACQ55028800	550	220	800
ACQ55028900	550	220	900
ACQ550281000	550	220	1000
ACQ550281200	550	220	1200
ACQ550281300	550	220	1300
ACQ550281500	550	220	1500

Ref.	L1	L2	Newtons
ACQ60028800	600	245	800
ACQ60028900	600	245	900
ACQ600281000	600	245	1000
ACQ600281200	600	245	1200
ACQ600281300	600	245	1300
ACQ600281500	600	245	1500

Ref.	L1	L2	Newtons
ACQ65028800	650	270	800
ACQ65028900	650	270	900
ACQ650281000	650	270	1000
ACQ650281200	650	270	1200
ACQ650281300	650	270	1300
ACQ650282000	650	270	2000

NOTAS: Las imágenes y datos indicados pueden variar sin previo aviso. Cualquier otro modelo que no aparezca en el catálogo, consultar.

Ref.	L1	L2	Newtons
ACQ70028800	700	295	800
ACQ70028900	700	295	900
ACQ700281000	700	295	1000
ACQ700281200	700	295	1200
ACQ700281300	700	295	1300
ACQ700282000	700	295	2000

Ref.	L1	L2	Newtons
ACQ75028800	750	320	800
ACQ75028900	750	320	900
ACQ750281000	750	320	1000
ACQ750281200	750	320	1200
ACQ750281300	750	320	1300
ACQ750282000	750	320	2000

Ref.	L1	L2	Newtons
ACQ80028800	800	345	800
ACQ80028900	800	345	900
ACQ800281000	800	345	1000
ACQ800281200	800	345	1200
ACQ800281300	800	345	1300
ACQ800281500	800	345	1500

Ref.	L1	L2	Newtons
ACQ85028900	850	370	800
ACQ85028900	850	370	900
ACQ850281000	850	370	1000
ACQ850281200	850	370	1200
ACQ850281300	850	370	1300
ACQ850281500	850	370	1500

Ref.	L1	L2	Newtons
ACQ90028800	900	395	800
ACQ90028900	900	395	900
ACQ900281000	900	395	1000
ACQ900281200	900	395	1200
ACQ900281300	900	395	1300
ACQ900281500	900	395	1500

Ref.	L1	L2	Newtons
ACQ95028800	950	420	800
ACQ95028900	950	420	900
ACQ950281000	950	420	1000
ACQ950281200	950	420	1200
ACQ950281300	950	420	1300
ACQ950281500	950	420	1500

NOTAS: Las imágenes y datos indicados pueden variar sin previo aviso. Cualquier otro modelo que no aparezca en el catálogo, consultar.

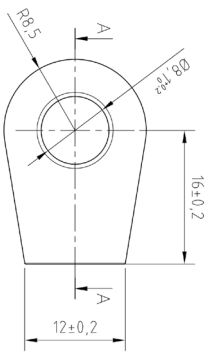

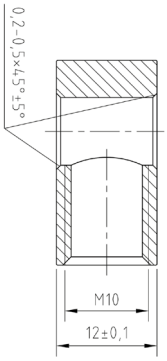

Ref.	Descripción
280841/1	Ojal M10 Taladro: 8mm Largo: 16mm

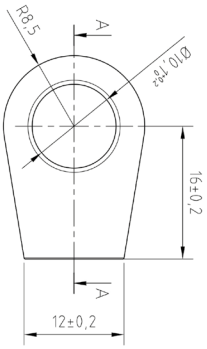

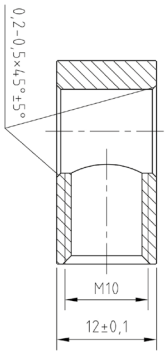

Ref.	Descripción
280874/1	Ojal M10 Taladro: 10mm Largo: 16mm

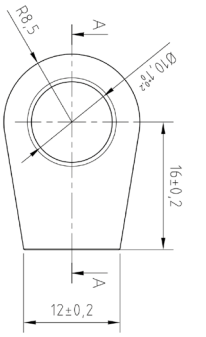

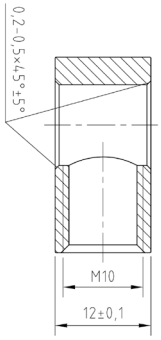

Ref.	Descripción
280874	Ojal M10 Taladro: 10mm Largo: 16mm Marca: AL-KO

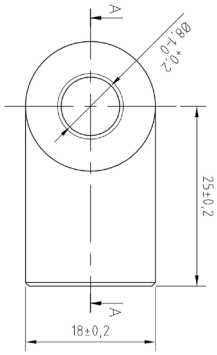

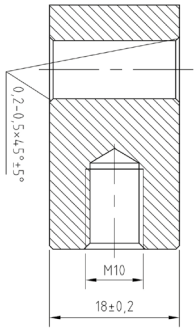

Ref.	Descripción
280829/3	Ojal M10 Taladro: 8mm Largo: 25mm

NOTAS: Las imágenes y datos indicados pueden variar sin previo aviso. Cualquier otro modelo que no aparezca en el catálogo, consultar.

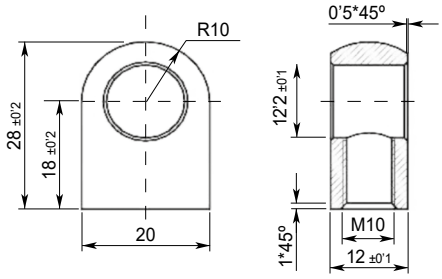

Ref.	Descripción
ACQ101148	Ojal M10 Taladro: 10mm Largo: 18mm

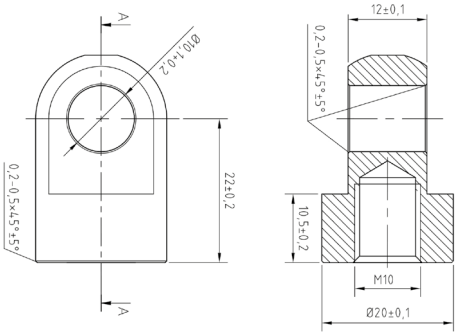

Ref.	Descripción
280829/4	Ojal M10 rosca Taladro: 10.1mm Largo: 30mm

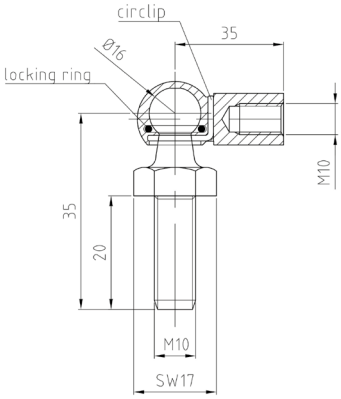

Ref.	Descripción
212772	Rótula metálica M10 Taladro: M10 Largo: 35mm

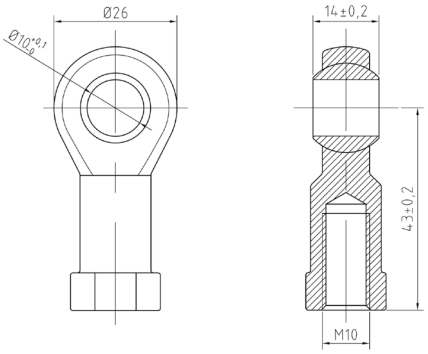

Ref.	Descripción
ACQ100256/1	Rótula oscilante M10 Taladro: 10mm Largo: 43mm

NOTAS: Las imágenes y datos indicados pueden variar sin previo aviso. Cualquier otro modelo que no aparezca en el catálogo, consultar.

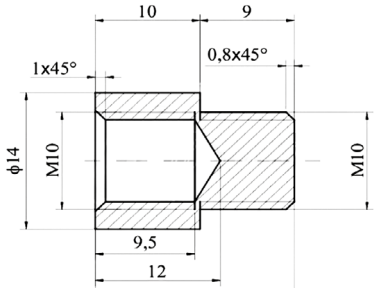

Ref.	Descripción
ACQ101259	Alargador M10 alarga 10mm

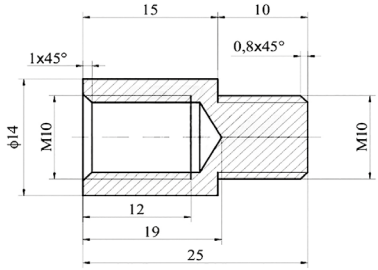

Ref.	Descripción
ACQ101260	Alargador M10 alarga 15mm

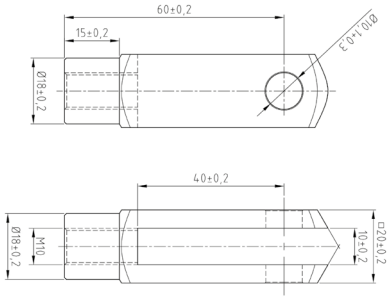

Ref.	Descripción
212758/10	Horquilla M10 sin bulón

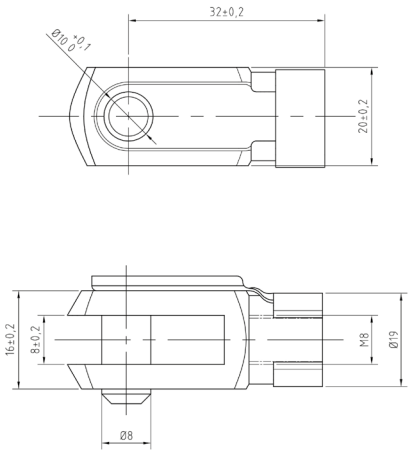

Ref.	Descripción
212758	Horquilla M10 con bulón

NOTAS: Las imágenes y datos indicados pueden variar sin previo aviso. Cualquier otro modelo que no aparezca en el catálogo, consultar.

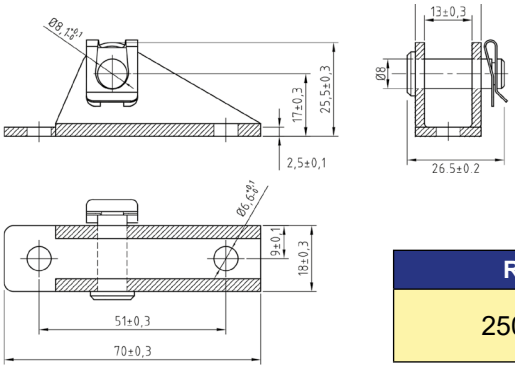

Ref.	Descripción
250385	Zapata sujección acero cincado

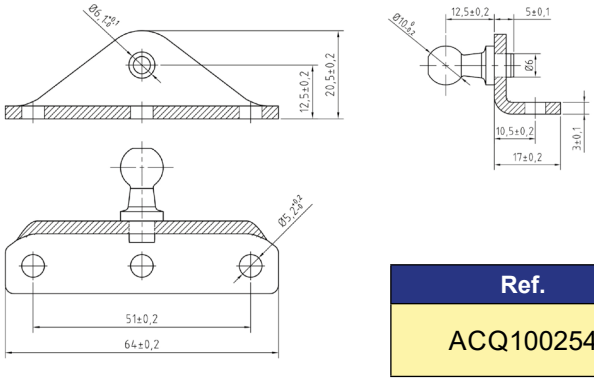

Ref.	Descripción
ACQ100254	Soporte amortiguador con bola izquierdo

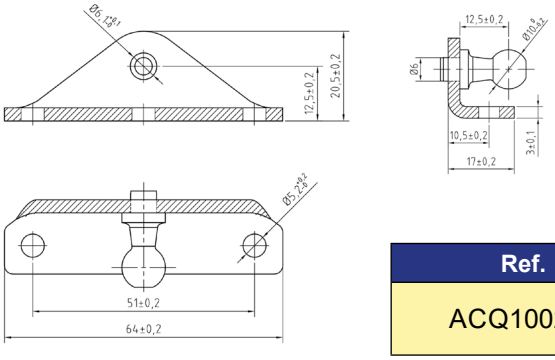

Ref.	Descripción
ACQ100253	Soporte amortiguador con bola derecho

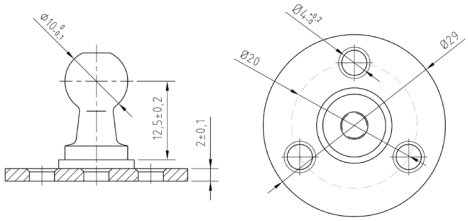

Ref.	Descripción
ACQ100255	Soporte amortiguador Base redonda

NOTAS: Las imágenes y datos indicados pueden variar sin previo aviso. Cualquier otro modelo que no aparezca en el catálogo, consultar.

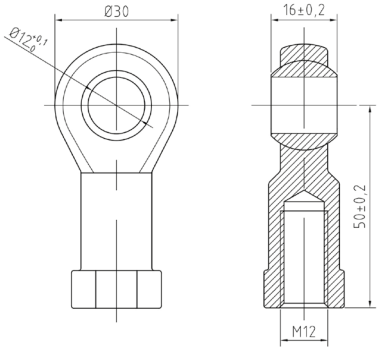

Ref.	Descripción
ACQ100256/3	Rótula oscilante M12
ACQ100256/4	Rótula oscilante M14
ACQ100256/5	Rótula oscilante M16

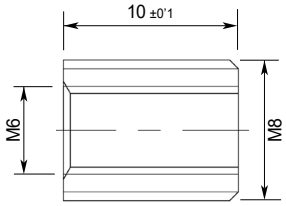

Ref.	Descripción
ACQ100244	Adaptador M6 a M8

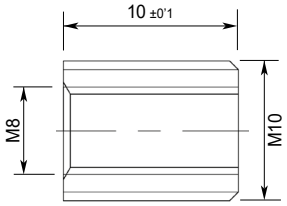

Ref.	Descripción
ACQ100245	Adaptador M8 a M10

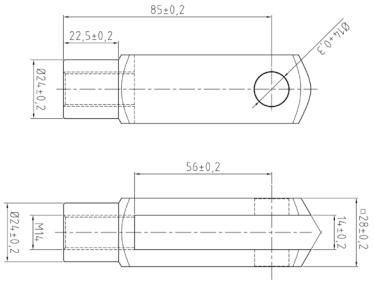

Ref.	Descripción
212758/14	Horquilla M14 sin bulón

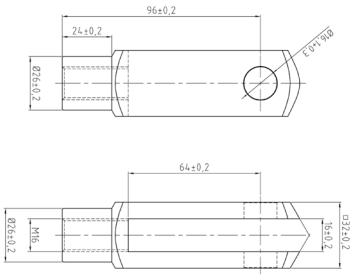

Ref.	Descripción
212758/16	Horquilla M16 sin bulón

NOTAS: Las imágenes y datos indicados pueden variar sin previo aviso. Cualquier otro modelo que no aparezca en el catálogo, consultar.

Ref.	Descripción
ACQ100246	Plástico protector para amortiguador 8/18
ACQ101870	Plástico protector para amortiguador 10/22
ACQ101871	Plástico protector para amortiguador 14/27

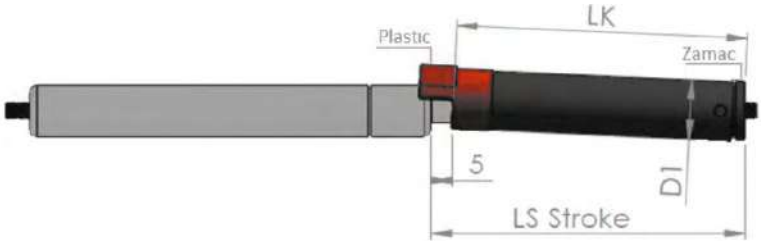

Ref.	Descripción
PROT.RESORT.1	Protector de resorte con seguro para botella 18
PROT.RESORT.2	Protector de resorte con seguro para botella 22
PROT.RESORT.4	Protector de resorte con seguro para botella 28

NOTAS: Las imágenes y datos indicados pueden variar sin previo aviso. Cualquier otro modelo que no aparezca en el catálogo, consultar.

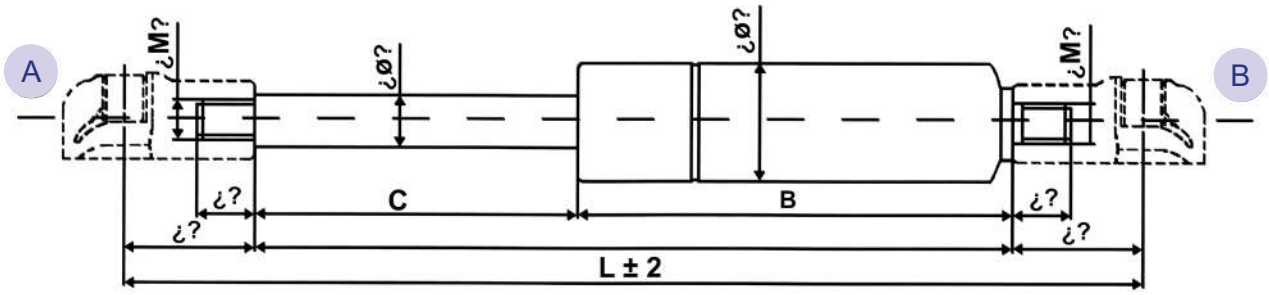

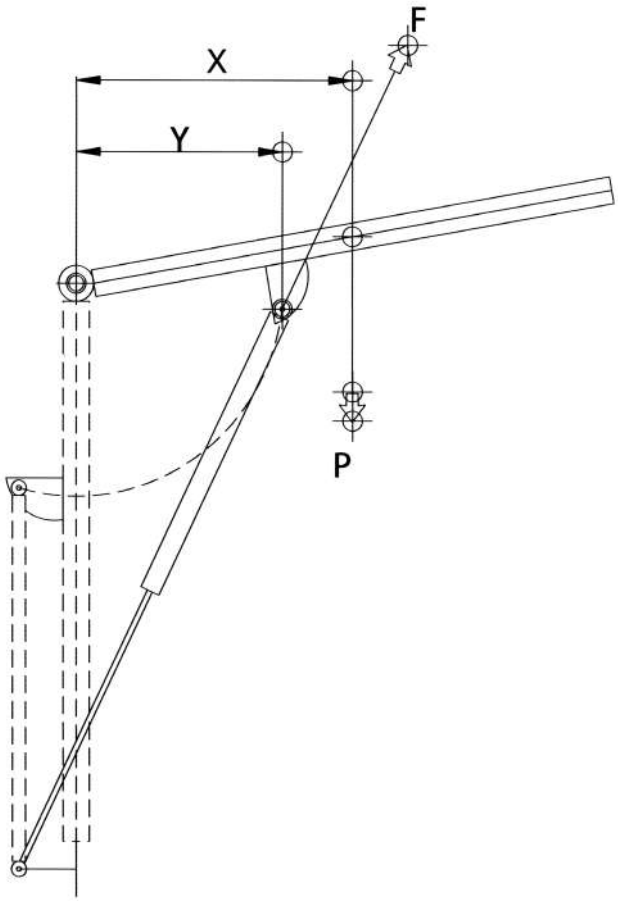

Fórmula de la Fuerza

(P × X) ÷ (Y × Z) = F

Datos necesarios para su pedido:

Ø Varilla	
Ø Cuerpo	
Largo abierto	
Fuerza / Newtons	
Tipo de terminal	
Cota B	
Cota C	
M	

Leyenda

P = Peso de la hoja abatible
X = Distancia del resorte de gas extendido
Y = Distancia perpendicular entre el resorte de gas extendido y la bisagra
Z = Cantidad de resortes a utilizar
F = Fuerza del resorte de gas extendido

1 Kilogramo = 9,8 Newtons

Para compensar los cambios de temperatura recomendaos aumentar la fuerza un 10%

NOTAS: Las imágenes y datos indicados pueden variar sin previo aviso. Cualquier otro modelo que no aparezca en el catálogo, consultar.

Ref.	Descripción
RR63	Amortiguador octogonal verde 900 kg

Ref.	Descripción
RR64	Amortiguador octogonal azul 1300 kg

Ref.	Descripción
RR65	Amortiguador octogonal rojo 1800 kg

Ref.	Descripción
RR66	Amortiguador octogonal negro 4000 kg

Ref.	Descripción
1211257	Soporte amortiguador octogonal

NOTAS: Las imágenes y datos indicados pueden variar sin previo aviso. Cualquier otro modelo que no aparezca en el catálogo, consultar.

AMORTIGUADORES ENGANCHE FRENO DE INERCIA

Ref.	Descripción	Marca
42116	Amortiguador 550/1000	AXF/GSM
17133	Amortiguador 900/1300	AXF/GSM
42117	Amortiguador 900/1500	AXF/GSM

Ref.	Descripción	Marca
3759	Amortiguador 900/1600	AXF/GSM

Ref.	Descripción	Marca
37015	Amortiguador 950/1800	AXF/GSM

Aplicación de
los amortiguadores

Enganche
de inercia freno
recto chapa

Enganche
de inercia freno
recto fundición

NOTAS: Las imágenes y datos indicados pueden variar sin previo aviso. Cualquier otro modelo que no aparezca en el catálogo, consultar.

AMORTIGUADORES ENGANCHE FRENO DE INERCIA

Ref.	Descripción	Marca
359987	Amortiguador 90S/3	ALKO
359987/1	Amortiguador 90S/3	ACCQ

Ref.	Descripción	Marca
50232000AV	Amortiguador 2000 kg	KNOTT/AVONRIDE
50232000AV/1	Amortiguador 2000 kg	ACCQ

Ref.	Descripción	Marca
370556	Amortiguador 161S	ALKO
3759/1	Amortiguador 161S	ACCQ
370589	Amortiguador 251S	ALKO
370589/1	Amortiguador 251S	ACCQ
1217089	Amortiguador Profi 3000	ALKO
1217090	Amortiguador Profi 3500	ALKO

Aplicación de
los amortiguadores

Enganche
de inercia
en “V” chapa

Enganche de inercia
en “V” fundición

NOTAS: Las imágenes y datos indicados pueden variar sin previo aviso. Cualquier otro modelo que no aparezca en el catálogo, consultar.

Ref.	Descripción	Marca
15283	Amortiguador EVB-1800 KIT3220	BRADLEY

Ref.	Descripción	Marca
5164	Amortiguador EVB-2600 KIT260	BRADLEY

Ref.	Descripción	Marca
42029	Amortiguador EVB3500 KIT-255	BRADLEY

Aplicación de
los amortiguadores

Enganche EVF
con estabilizador

NOTAS: Las imágenes y datos indicados pueden variar sin previo aviso. Cualquier otro modelo que no aparezca en el catálogo, consultar.

AMORTIGUADORES ENGANCHE FRENO DE INERCIA

Ref.	Descripción	Marca
50231200AV	Amortiguador 1200 kg	KNOTT/AVONRIDE

Ref.	Descripción	Marca
50231300AV	Amortiguador 1300 kg	KNOTT/AVONRIDE
50231300AV/1	Amortiguador 1300 kg	ACCQ
50233000AV	Amortiguador 3000 kg	KNOTT/AVONRIDE
50233500AV	Amortiguador 3500 kg	KNOTT/AVONRIDE

Ref.	Descripción	Marca
ACQ101179	Amortiguador 1000 kg	WAP
ACQ101200	Amortiguador 3000 kg	WAP

Remolques

Caravanas

Aplicación de
los amortiguadores

NOTAS: Las imágenes y datos indicados pueden variar sin previo aviso. Cualquier otro modelo que no aparezca en el catálogo, consultar.

Amortiguador de eje direccional

Ref.	Descripción	L (min - máx)
ACQ100703	Fuerza 150 kg.	396 - 637
ACQ100704	Fuerza 250 kg.	396 - 637
ACQ100705	Fuerza 500 kg.	396 - 637

AMORTIGUADORES PARA TODOS LOS VEHÍCULOS

Para pedir este material, deben indicarse los siguientes datos del vehículo:

Marca . . . . . .

Modelo . . . . . .

Tipo . . . . . .

Medidas . . . . . .

Fuerza . . . . . .

NOTAS: Las imágenes y datos indicados pueden variar sin previo aviso. Cualquier otro modelo que no aparezca en el catálogo, consultar.

RESORTES ELÉCTRICOS PARA VEHÍCULOS DE TODAS LAS MARCAS

Audi · Bmw · Ford · Honda
Hyndai · Infinity · Jaguar
Jeep · Kia · Lexus · Mercedes
Nissan · Porsche · Rover
Skoda · Tesla · Toyota
Volkswagen · Volvo

Para pedir este material, deben indicarse los siguientes datos del vehículo:

Marca . . . . . .

Modelo . . . . . .

Tipo . . . . . .

Ficha técnica . . . . . .

NOTAS: Las imágenes y datos indicados pueden variar sin previo aviso. Cualquier otro modelo que no aparezca en el catálogo, consultar.

Para pedir este material, deben indicarse los siguientes datos del vehículo:

Ficha técnica del vehículo

. . . . . .

Marca . . . . . .

Numeración . . . . . .

Modelo . . . . . .

Tipo . . . . . .

Indicar si es:

Derecha ☐

Izquierda ☐

SUSPENSIÓN DE CABINA

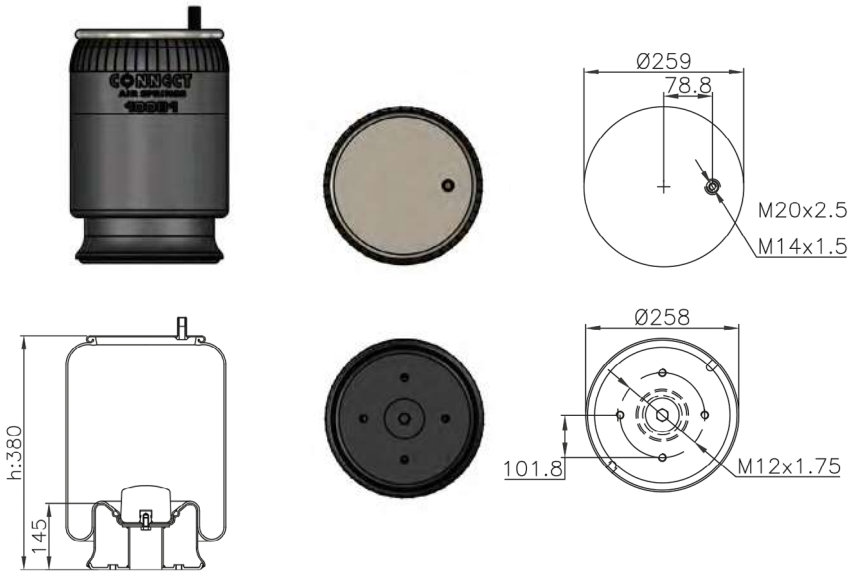

Ficha técnica del vehículo

. . . . . .

Marca

. . . . . .

Numeración

. . . . . .

SUSPENSIÓN NEUMÁTICA

NOTAS: Las imágenes y datos indicados pueden variar sin previo aviso. Cualquier otro modelo que no aparezca en el catálogo, consultar.

SILENTBLOCKS
antivibraciones

Para pedir
este material,
deben indicarse
las medidas

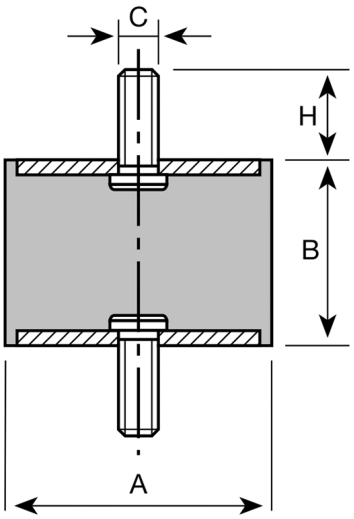

Soportes cilíndricos macho

Ref.	A mm	B mm	C Métrica	H mm
ACQ101440	12.5	15	M5	10
ACQ101424	20	20	M6	16.5
ACQ101425	25.5	22	M8	20
ACQ101442	30	22	M8	20
ACQ101426	30	30	M8	20
ACQ101427	40	28	M10	25
ACQ101428	50	35	M10	25
ACQ101444	60	45	M10	25
ACQ101445	75	55	M12	30

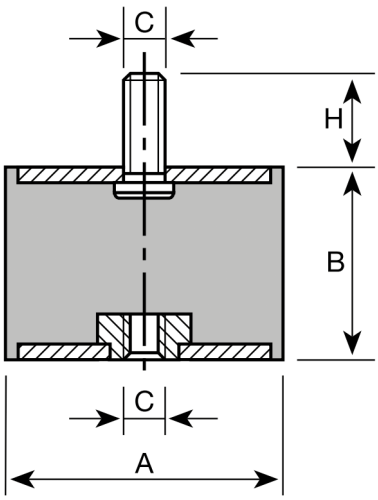

Soportes cilíndricos mixto

Ref.	A mm	B mm	C Métrica	H mm
ACQ101429	25.5	22	M8	20
ACQ101430	40	28	M10	25
ACQ101448	50	35	M10	25

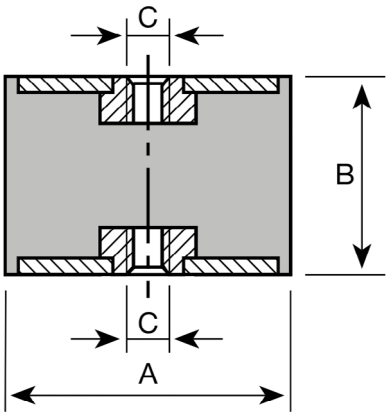

Soportes cilíndricos hembra

Ref.	A mm	B mm	C Métrica	H mm
ACQ101431	20	20	M6	-
ACQ101432	25.5	22	M8	-
ACQ101433	40	28	M10	-
ACQ101447	50	35	M10	-
ACQ101446	95	55	M16	-

NOTAS: Las imágenes y datos indicados pueden variar sin previo aviso. Cualquier otro modelo que no aparezca en el catálogo, consultar.

GOMA-METAL

Para pedir
este material,
deben indicarse
las medidas

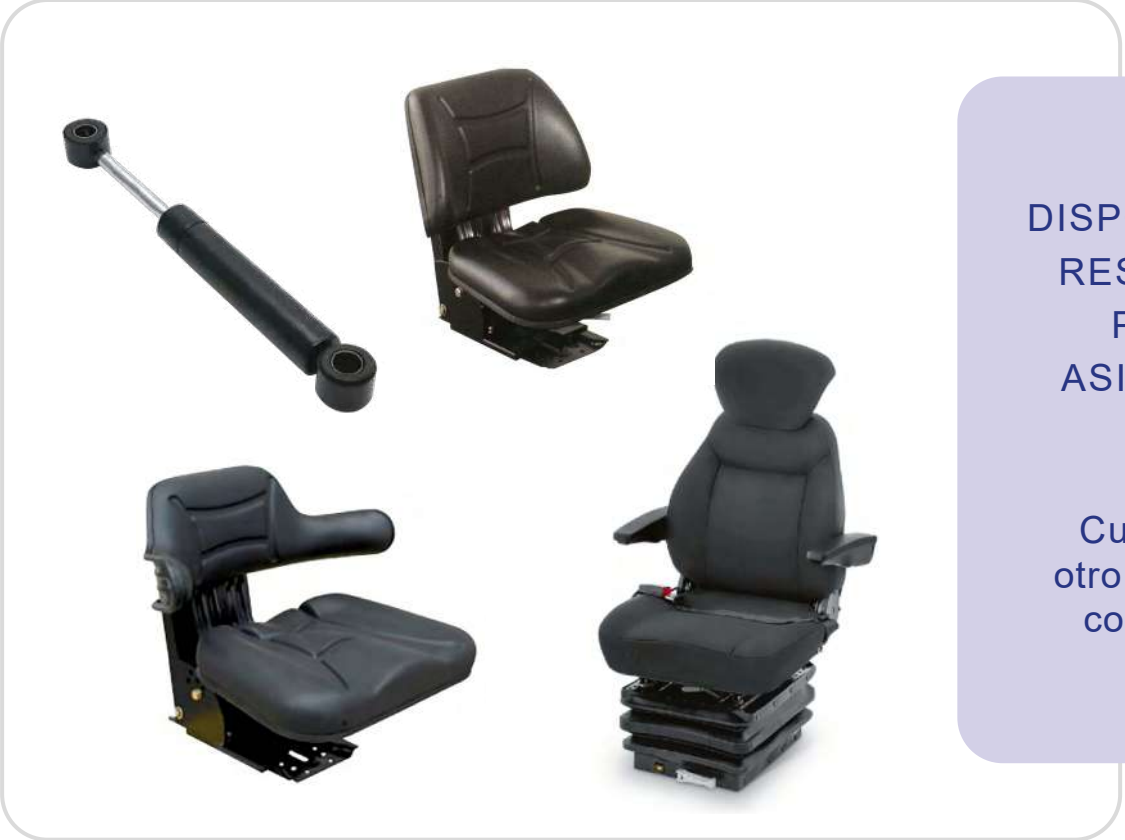

DISPONIBLES
RESORTES
PARA
ASIENTOS

Cualquier
otro modelo,
consultar

NOTAS: Las imágenes y datos indicados pueden variar sin previo aviso. Cualquier otro modelo que no aparezca en el catálogo, consultar.

Consúltanos
las diferentes
maneras de exponer
los productos

NOTAS: Las imágenes y datos indicados pueden variar sin previo aviso. Cualquier otro modelo que no aparezca en el catálogo, consultar.

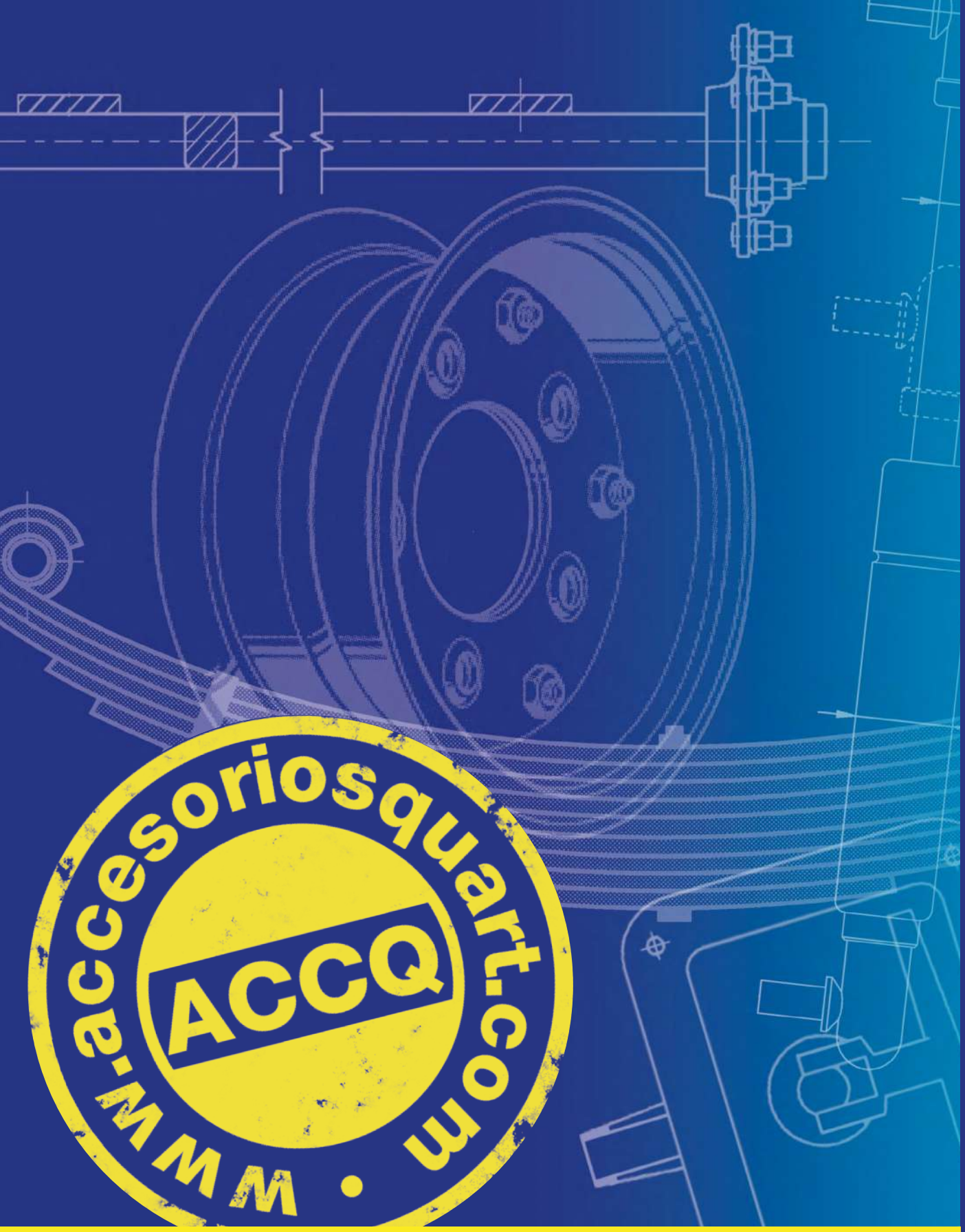

Accesorios Quart S.L.U.
Polígono Industrial Masia Espí
Almacén: C/ del Mig, 33
Oficinas: C/ Pedro El Ceremonioso, 3B
46930 **QUART DE POBLET** (Valencia)
TELÉFONOS: Empresa **96 153 41 97**
Comerciales **629 045 885 - 656 818 221**
666 653 737 - 680 211 382
infor@accesoriosquart.com

3ª Edición

Distribuidor

ILUMINACIÓN Y SEÑALIZACIÓN · CARROCERÍA · HIDRÁULICA, AGRÍCOLA E INDUSTRIAL · RUEDAS · RODAJE Y ACCESORIOS VARIOS · RESORTES DE GAS